FLEXON

High Quality Chains

GESAMTKATALOG
PRODUCT RANGE
2006/2007

Ein Unternehmen der iwis Gruppe
A member of the iwis Group

IMPRESSUM/*IMPRINT*

© Copyright Flexon GmbH, Wilnsdorf, Germany 2006

Der Inhalt dieses Katalogs ist urheberrechtlich durch den Herausgeber geschützt. Jede gesamtheitliche oder auszugsweise Verwertung des Inhalts ist ohne Zustimmung des Herausgebers unzulässig und strafbar. Bei der Erstellung des Katalogs wurde äußerste Sorgfalt angewandt, nichtsdestotrotz übernimmt der Herausgeber keine Haftung für eventuell auftretende Fehler und Auslassungen insbesondere im technischen Bereich.

The contents of this catalogue are the copyright of the publisher and may not reproduced (even extracts) unless permission is granted. Every care has been taken to ensure the accuracy of the information contained in this catalogue but no liability can be accepted for any errors or omissions.

Printed: D/E, 09/2006, 3000

FLEXON
High Quality Chains

FLEXON – Eine Kette von Spezialisten

FLEXON – A chain of specialists

Flexon ist seit dem Jahr 1980 auf dem Markt der Antriebs- und Fördertechnik aktiv und hat dabei sein Angebot stets konsequent auf Kundenbedürfnisse ausgerichtet.

Heute ist Flexon mit seinen Marken ELITE und **ecoplus**® ein international tätiges, hochspezialisiertes Dienstleistungsunternehmen der Antriebstechnik. Die Flexon Produktpalette umfasst Rollenketten, Landmaschinenketten, Spezialketten, Flyerketten, Kettenräder und Zubehör für alle Anwendungsgebiete. Industrie, Landwirtschaft und viele andere Bereiche profitieren neben der hohen Qualität und Zuverlässigkeit der Flexon Produkte vor allem von der Flexibilität der Serviceleistungen.

Das über einen Zeitraum von 25 Jahren entwickelte Know-how der Unternehmensbereiche Forschung und Entwicklung, Logistik und Qualitätsüberwachung und Services, bilden die Grundlage des heutigen Unternehmens mit seinen 100 Mitarbeitern.
Im Marktsegment „Erntemaschinen" hat Flexon in Europa Marktführerschaft erreicht. Flexon bietet die breiteste Produktpalette von hochqualitativen Rollen- und Landmaschinenketten und Kettenrädern zusammen mit umfassenden Serviceprogramm an nahezu sämtliche Erstausrüster in Europa an.

Mit den Standorten in Wilnsdorf (NRW), verantwortlich für die Produktbereiche Rollenketten, Spezialketten und Kettenräder und Sontra (Hessen), verantwortlich für den Produktbereich Landmaschinenketten sowie Verkaufsbüros und Auslieferungsläger in Europa und den USA, bietet Flexon eine optimale Logistikkette für die Betreuung unserer internationlen Kunden entstanden.

Wir garantieren unseren Kunden bestmögliche Lösungen auch bei anspruchsvollen und schwierigen Aufgabenstellungen. Wir wachsen in einem umkämpften Markt, weil unsere konsequente Orientierung auf Service- und Dienstleistungen unsere Kunden zu Partnern machen. Dahinter steht das Know-how unserer zahlreichen Spezialisten in Entwicklung, Produktion, Qualitätskontrolle, Vertrieb und Service. Branchenweit vorbildlich und ausschlaggebend für den technologischen Standard unserer Produkte ist die enge Entwicklungspartnerschaft mit der Technischen Universität Chemnitz, die im Bereich Antriebs- und Fördertechnik zu den international führenden wissenschaftlichen Einrichtungen zählt. Dafür steht der Name Flexon.

Flexon has been an active player on the drive and conveyor technology market since 1980 and has been committed to focus on client needs in its product range.

Today Flexon with its brands ELITE and **ecoplus**® is an international, highly specialized service provider in the drive technology sector with products like Roller chains, Agricultural chains, Special chains, Leaf chains, Chain wheels and accessories for all areas of application. Industry, agriculture and many other areas benefit from its high quality and reliable products and its highly flexible service performance.

The know-how developed over 25 years in the company sectors of research and development, logistics, quality assurance, and services are the solid foundations of the present company employing 100 staff.
Flexon has achieved market leadership in the "harvesting machinery" market segment in Europe. Flexon offers the largest product range from high quality Roller chains to Agricultural chains and Chain wheels combined with a comprehensive service program to almost all European original equipment manufacturers.

We have created an optimal logistics procedure for our international clients with our German manufacturing sites Wilnsdorf, responsible for the product sector of Roller chains, Special chains and Chain wheels and Sontra, responsible for the product sector of Agricultural chains, and our sales offices and warehouses in Europe and the USA.

We guarantee our clients the best possible solutions, in particular in sophisticated and difficult tasks set. We are continuously growing in a hard fought market, our consequent commitment to service and performance makes our clients our partners. This is backed by the know-how of several of our specialists in development, manufacture, quality assurance, distribution and service. The technological standard of our products is industry-wide exemplary due to our close co-operation with the Chemnitz Technical University, which belongs to the leading international, scientific institutions in the drive and conveyor technology sector. This is what Flexon stands for.

Inhaltverzeichnis

Index of contents

Hochleistungsrollenketten
High precision roller chains

Hochleistungsrollenketten europäische Bauart DIN 8187 - ISO 606 — 16
High precision roller chains DIN 8187 acc. to ISO 606. European Standard

Hochleistungsrollenketten amerikanische Bauart DIN 8188 ANSI B 29.1 - ISO 606 — 19
High precision roller chains acc. to ISO 606 DIN 8188 ANSI B 29.1

Hochleistungsrollenketten amerikanische Bauart, verstärkte Ausführung (HV) DIN 8188 ANSI B 29.1 - ISO 606 — 22
High Endurance precision roller chains (HV), acc. to DIN 8188 ANSI B29.1 - ISO 606

Hochleistungsrollenketten amerik. Bauart, schwere Ausführung — 23
Heavy duty series High Precision roller chains acc. to ANSI B 29.1

Hochleistungsrollenketten amerik. Bauart, versplintete Ausführung — 24
Cottered type High Precision roller chains acc. to ANSI standard

Hochleistungsrollenketten amerik. Bauart, versplintet — 25
Heavy duty series cottered type roller chains acc. to ANSI B 29.1

Hochleistungsrollenketten amerik. Bauart, schwere Ausführung, versplintet — 26
Heavy duty series cottered type roller chains acc. to ANSI B 29.1

Verbindungsglieder für Rollenketten — 27
Connecting links for Roller chains

Verpackungseinheiten für Rollenketten — 28
Packing units and weights of Roller chains

Hochleistungsrollenketten nach Werksnorm — 29
High Precision roller chains acc. to Industry standard

Hohlbolzen Buchsenketten — 30
Hollow pin bushing chains

Hohlbolzen Langglieder Buchsenketten — 31
Hollow pin Double Pitch bushing chains

Hohlbolzen Rollerketten — 32
Hollow pin Roller chains

Hohlbolzen Langglieder Rollenketten — 33
Hollow pin Double Pitch Roller chains

Hohlbolzen Rollenketten ohne Buchsen — 34
Hollow pin Roller chains without bushes

Inhaltverzeichnis

Index of contents

Hochleistungsrollenketten amerikanische und europäische Bauart, verzinkte Ausführung *High Precision roller chains. zinc-plated, acc. to American and European standard*	ELITE	35
„Coated" Korrosionsgeschützte Hochleistungsrollenketten, Dacromet beschichtet. amerikanische u. europäische Bauart *„Coated" Corrosion protected High Precision roller chains, Dacromet coated. acc. to American and European standard*	ELITE	36
Hochleistungsrollenketten, vernickelt, amerikanische und europäische Bauart *High Precision roller chains, nickel-plated, acc. to American and European standard*	ELITE	37
Rückensteife Rollenketten *Anti back bend chains*	ELITE	38
Seitenbogenketten *Side bow chains*	ELITE	39
Anbauteile für Seitenbogenketten *Side bow chain attachments*	ELITE	40
„everlast" Wartungsarme Rollenketten (mit Sinterbuchsen) *„everlast" Low maintenance roller chains (with Sinter bushes)*	ELITE	41
Rotary Ketten nach DIN 8182 / 8183 und ANSI 29.10 *Heavy-duty cranked-link Transmission chains acc. to DIN 8182 / 8183 and ANSI 29.10*	ELITE	42
Rotary Ketten mit Sonderlaschen *Heavy-duty cranked-link Transmission chains with special plates*	ELITE	43
Kupplungsketten, amerikanische Bauart *Coupling chains acc. to American standard*	ELITE	44
Spezial-Kupplungsketten *Special Coupling chains*	ELITE	45
Langglieder-Rollenketten nach DIN und ANSI-Normen *Double pitch Transmission chains acc. to DIN and ANSI standards*	ELITE	46
Anbauteile für Langglieder-Rollenketten *Double pitch Transmission chain attachments*	ELITE	47

Antriebsrollenketten
Transmission roller chains

Antriebsrollenketten europäische Bauart DIN 8187 - ISO 606 *Precision roller chains DIN 8187 acc. to ISO 606. European standard*	ecoplus®	50
Antriebsrollenketten amerikanische Bauart DIN 8188 ANSI B 29.1 - ISO 606 *Precision roller chains acc. to DIN 8188 ANSI B 29.1 - ISO 606*	ecoplus®	53

Inhaltverzeichnis

Index of contents

Rollenketten für Förderaufgaben
Roller chains for conveying purposes

Rollenketten mit geraden Laschen, europäische Bauart — 58
Roller chains with straight side plates acc. to DIN standard

Rollenketten mit geraden Laschen, amerikanische Bauart — 59
Roller chains with straight side plates acc. to ANSI standard

Winkellaschen-Anbauteile für Rollenketten — 60
Bent attachments for roller chains

Planlaschen-Anbauteile für Rollenketten — 61
Straight attachments for roller chains

Winkellaschen-Anbauteile — 62
Bent attachments for roller chains

Planlaschen-Anbauteile für Rollenketten — 63
Straight attachments for roller chains

Winkellaschen und Planlaschen-Anbauteile für Rollenketten — 64
Bent attachments and straight attachments for roller chains

Winkellaschen-Anbauteile für Rollenketten — 66
Bent attachments for roller chains

Sonder-Anbauteile für Rollenketten — 67
Special attachments for roller chains

Sonder-Anbauteile für Rollenketten amerikanische Bauart — 68
Special attachments for roller chains acc. to ANSI standard

Sonder-Anbauteile für Rollenketten europäische Bauart — 74
Special attachments for roller chains acc. to DIN standard

Rollenkette mit Sonder-Anbauteilen und Stauförder Rollenkette in Sonderausführung — 77
Roller chain with special attachments and special Accumulation roller chain

Rollenketten mit verlängerten Bolzen, Standardausführung DIN 8187 / 8188 — 78
Roller chains with extended pins, acc. DIN 8187 / 8188

Rollenketten mit verlängerten Bolzen, Sonderausführung — 79
Roller chains with special extended pins

Langglieder-Rollenketten — 81
Double pitch roller chains

Inhaltverzeichnis

Index of contents

Anbauteile für Langglieder-Rollenketten 82
Double pitch roller chain attachments

Sonder-Anbauteile für Langglieder-Rollenketten 87
Special attachments for Double pitch roller chains

Langglieder-Rollenketten mit Sonder-Anbauteilen 88
Special attachments for Double pitch roller chains

Stauförder-Rollenkette in Sonderausführung 93
Special Accumulation roller chains

Spezial Langglieder-Rollenketten 94
Special Double pitch roller chains

Langglieder-Rollenketten mit verlängerten Bolzen 95
Double pitch roller chains with extended pins

Stauförderketten
Accumulation Chains

Langglieder-Staurollenketten 100
Double pitch roller chains

Stauförder-Rollenketten 102
Accumulation roller chains

Stauförder-Rollenketten mit Teileschutz 103
Accumulation roller chains with part protection

Stauförder-Rollenketten (Fortsetzung) 104
Accumulation roller chains

Stauförderketten mit Teile- und Fingerschutz
Accumulation chains with parts and finger protection

Stauförderketten 1/2" und 3/4" mit Teile- und Fingerschutz 108
Accumulation chains 1/2" and 3/4" with parts and finger protection

Inhaltverzeichnis

Index of contents

Rollenketten aus rostfreiem Stahl
Stainless Steel Roller Chains

Rollenketten aus rostfreiem Stahl — 111
Stainless steel Roller chains

Ketten und Kettenanbauteile aus rostfreiem Stahl — 112
Stainless steel chains and chain parts

Langgliederketten aus rostfreiem Stahl — 113
Double pitch stainless steel chains

Langgliederkettenanbauteile aus rostfreiem Stahl — 114
Double pitch stainless steel conveyor chain attachments

Hohlbolzen-Buchsenketten aus rostfreiem Stahl nach Werksnorm — 115
Stainless Steel hollow pin bushing chains acc. to Industry standard

Hohlbolzenrollenketten aus rostfreiem Stahl — 116
Stainless steel hollow pin Roller chains

Ziehbolzen und Verbindungsblöcke mit Rollenketten — 117
Draw bolts and blocks with Roller chains

Flyerketten für Hubgeräte
Leaf Chains for Forklift-Trucks

Flyerketten schwere Baureihe BL nach amerikanischer Norm — 120
Leaf chains heavy series BL acc. American standard

Flyerketten leichte Baureihe LL nach europ. Norm — 122
Leaf chains light series LL acc. European standard

Flyerketten Baureihe AL — 124
Leaf chains AL series

Flyerketten Baureihe FL und FLC — 125
Leaf chains FL and FLC series

Flyerketten, Spezialausführung — 126
Special-Leaf chains

Spezial Flyerketten mit Schlauchführungen und Hydraulikmastschutz für Gabelstapler — 127
Special leaf chains with tube guides for forklifts

Inhaltverzeichnis

Index of contents

Förderketten
Conveyor chains

Förderketten (M-Serie) nach DIN 8167 — 133
Conveyor chains (M series) acc. to DIN 8167

Förderketten (MT-Serie) nach DIN 8167, Traglaschenkette — 137
Conveyor chains (MT series) acc. to DIN 8167, Deep link chain

Holzbohlenketten (MC-Serie) nach DIN 8168 — 138
Hollow pin conveyor chains (MC series) acc. to DIN 8168

Förderketten (FV-Serie) nach DIN 8165 — 139
Conveyor chains (FV series) acc. to DIN 8165

Förderketten (FVT-Serie) nach DIN 8165, Traglaschenkette — 142
Conveyor chains (FVT series) acc. to DIN 8165, Deep link chain

Hohlbolzenketten (FVC-Serie) — 143
Hollow pin conveyor chains (FVC series)

Förderketten (Z-Serie) — 144
Conveyor chains (Z series)

Förderketten mit Anbauteilen (Z-Serie) — 145
Conveyor chains with attachments (Z series)

Förderketten (ZE-Serie), Traglaschenkette — 146
Conveyor chains (ZE series), Deep link chain

Hohlbolzenketten (ZC-Serie) — 147
Hollow pin conveyor chains (ZC series)

Förderketten nach Werksnorm — 148
Conveyor chains acc. to Industry standard

Förderketten mit Anbauteilen nach Werksnorm — 150
Conveyor chains with attachments acc. to Industry standard

Tragförderkette mit beidseitigen Führungsblöcken — 156
Deep link conveyor chains with side guides

Tragförderketten mit Sonderlaschen — 157
Deep link conveyor chains with special link plates

Förderketten mit Anbauteilen — 158
Conveyor chains with attachments

Inhaltverzeichnis

Index of contents

Kardanketten für Kreisförderer 159
Cardan chains for Overhead and Floor conveyors

Kratzer-Ketten nach DIN 8167 und DIN 8165 (M + FV Serie) 160
Scraper conveyor chains acc. to DIN 8167 and DIN 8165 (M + FV series)

Kratzer-Ketten nach Werksnorm 161
Scraper conveyor chains acc. to Industry standard

Förderketten mit Sonderbauteilen 162
Conveyor chains with special attachments

Rollenketten für die Textilindustrie 164
Roller chains for textile machinery

Spezial Ketten für den Folientransport und die Papierindustrie 165
Special chains for plastic film transport and for the paper industry

Grabenziehketten 166
Dig chains

Rollenketten für Lackier- und Trocknungsanlagen 167
Roller chains for metal decorating systems

Plattenbandketten 170
Flat top conveyor chains

Förderketten aus Kunststoff Serie CC 600, CC 600 TAB, CC 600 F und aus Temperguß Serie C 600, C 600 TAB 171
Plastic conveyor chains series CC 600, CC 600 TAB, CC 600 F and from Cast iron series C 600, C 600 TAB

Förderketten aus Kunststoff Serie CC 600 P, CC 600 TAB P, CC 631 TAB 172
Plastic conveyor chains series CC 600 P, CC 600 TAB P, CC 631 TAB

Förderketten aus Kunststoff Serie CC 1400, CC 1400 TAB 173
Plastic conveyor chains series CC 1400, CC 1400 TAB

Laschenketten, Ziehbankketten „Gallketten" 174
Multiple plates bearing pin chains „Gall chains"

Buchsenketten nach amerik. Norm 175
Hoisting rollerless chains acc. to American standard

Inhaltverzeichnis

Index of contents

Förderketten für Spezialanwendung
Conveyor chains for special application

Förderketten für die Holzindustrie — 178
Conveyor chains and attachments for the Timber Industry

Verzahnte Laschen für Rollenketten nach DIN 8187 und 8188 — 180
Saw tooth plates for Roller chains acc. to DIN 8187 and 8188

Förderketten mit verzahnten Laschen nach Werksnorm — 185
Conveyor chains with saw tooth plates acc. to Industry standard

Traglaschenkette mit verzahnten Laschen — 186
Saw tooth chains (Timber industry)

Rollenketten mit aufvulkanisiertem Gummiprofil — 187
Roller chains with vulcanised elastomer profiles

Rollenketten mit Sonderanbauteilen, U-Bügel U1 und U2 — 193
Roller chains with U type attachments

Rollenketten mit Sonderanbauteilen, U-Bügel U2 mit 2 Bohrungen — 194
Roller chains with U type attachments U2 with 2 holes

Rollenketten mit Traglaschen aus Kunststoff — 195
Roller chains with Plastic conveyor links

Rollenketten mit Kunststoff-Rollen — 197
Roller chains with Plastic rollers

Rollenketten mit Traglaschen aus Kunststoff (Fortsetzung) — 198
Roller chains with Plastic conveyor links

Rollenketten mit Traglaschen aus Kunststoff (Transfer-Kette) — 199
Roller chains with Plastic Top plates (Transfer chain)

Kurvengängige Platten-Förderketten
Sideflexing Plate Top Chains

Kurvengängige Platten-Kunststoff-Förderketten auf Rollenkettenbasis nach DIN 8188 — 201
Sideflexing plastic Plate Top Chains with base Roller Chains acc. to DIN 8188

Inhaltverzeichnis

Index of contents

Landmaschinenketten
Agricultural chains

Landmaschinenketten Rollenketten S Typ nach DIN 8189 / Werksnorm 204
Agricultural Roller chains S type, acc. to DIN 8189

Mitnehmerglieder zu Landmaschinen Rollenketten S Typ 205
Agricultural Roller chains S type attachments

Landmaschinen Rollenketten A und CA Typ 214
Agricultural Roller chains A and CA type

Mitnehmerglieder zu Landmaschinen Rollenketten C Typ 216
Agricultural Roller chains C type attachments

Mitnehmerglieder zu Spezial Landmaschinen Rollenketten 231
Special agricultural chains and attachments

Mitnehmer für Maispflückerkette Typ CA 627 234
Agricultural Roller chains CA 627 typ Maize attachments

Kettenräder
Sprockets

Teilkreisdurchmesser der Kettenräder für Rollen-, Buchsen- und Gallketten 240
Circle diameter of sprockets for roller, bushing- and gall chains

Nabennutabmessungen und Bohrungstoleranzen 242
Hub keyway dimensions and tolerances of bore

Kettenradscheiben 04 bis 32B für Einfach-Rollenketten nach DIN 8187 und ISO 606 243
Plate wheels 04 to 32B for Simplex roller chains acc. to DIN 8187 and ISO 606

Kettenradscheiben 05B bis 32B für Zweifach-Rollenketten nach DIN 8187 und ISO 606 263
Plate wheels 05B to 32B for Duplex roller chains acc. to DIN 8187 and ISO 606

Kettenradscheiben 06B bis 32B für Dreifach-Rollenketten nach DIN 8187 und ISO 606 281
Plate wheels 06B to 32B for Triplex roller chains acc. to DIN 8187 and ISO 606

Kettenräder mit einseitiger Nabe 04 bis 32 B für Einfach-Rollenketten nach DIN 8187 und ISO 606 297
Sprocket with one side hub 05 B to 32 B acc. to DIN 8187 and ISO 606

Kettenräder mit einseitiger Nabe 05 B bis 32 B für Zweifach-Rollenketten nach DIN 8187 und ISO 606 317
Sprocket with one side hub 05 B to 32 B acc. to DIN 8187 and ISO 606

Kettenräder mit einseitiger Nabe 06 B bis 32 B für Dreifach-Rollenketten nach DIN 8187 und ISO 606 334
Sprocket with one side hub 06 B to 32 B acc. to DIN 8187 and ISO 606

Inhaltverzeichnis

Index of contents

Konus-Klemmbuchse für Kettenräder 350
Taper bush for sprockets

Kettenräder für Konus-Klemmbuchse 351
Sprockets for taper bush

Kettenspannräder komplett mit Kugellager – einbaufertig 355
Chain tensioning wheel complete with ball bearing – ready for installing

Kettenspanner für Einfach-, Zweifach- und Dreifach-Rollenketten nach DIN 8287 und ISO 606 356
Chain tensioner for single, double and triple roller chains as per DIN 8187 and/or ISO/R 606

Kettenspanner Größe 1 358
Chain stretcher size 1

Rutschnabenprogramm Serie DA 360
Sliding hub range, series DA

Rutschnabenprogramm Serie FT 361
Sliding hub range, series FT

Rutschnabenprogramm Serie DA und FT - Komponenten 362
Sliding hub range, series DA and FT - components

Kettenradscheiben 363
Plate wheels

Rutschkupplungen Serie FT 365
Elite sliding clutches, series FT

Wellen-Verbindung durch Ketten-Kupplung 367
Shaft coupling by chain coupling

Kettenführungen aus Kunststoff 368
Plastic chain guides

Kettenführungen aus Kunststoff mit Stahl-C-Profil 370
Plastic chain guides with steel C-profile

Werkstoffe 373
Materials

Notizen

Notes

Hochleistungsrollenketten

High precision roller chains

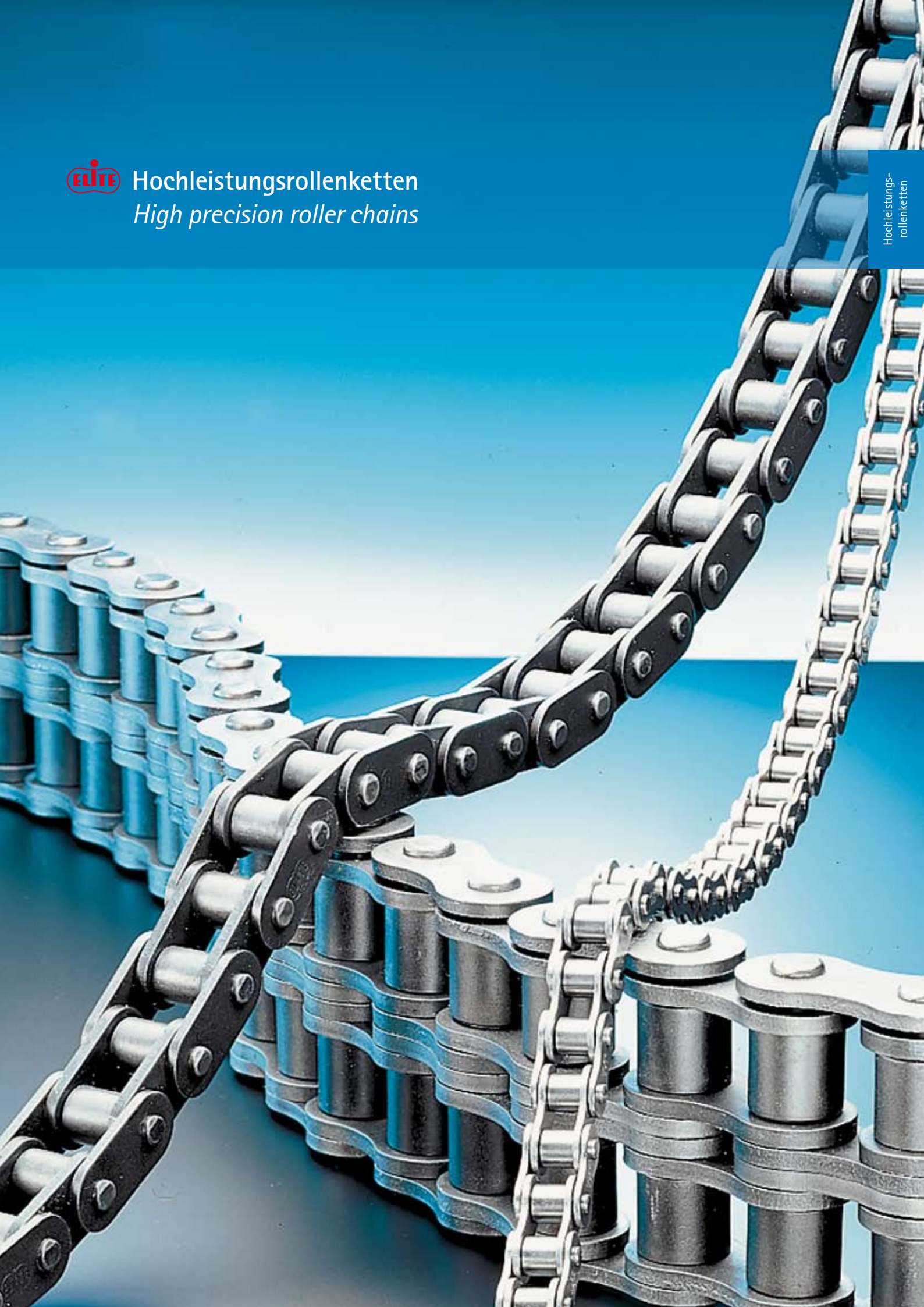

Hochleistungsrollenketten europäische Bauart DIN 8187 - ISO 606

High precision roller chains DIN 8187 acc. to ISO 606. European Standard

Einfach - Rollenkette

Simplex roller chain

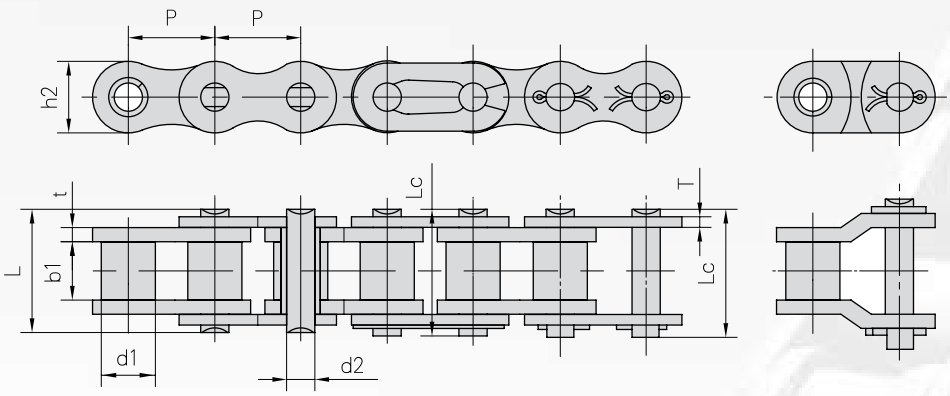

Flexon *ISO Ref.*	Teilung *Pitch*	Rollen Ø Roller diame-ter	Lichte Weite *Width between inner plates*	Bolzen Ø *Pin diameter*	Bolzenlänge *Pin length*		Höhe Innen-lasche *Inner plate depth*	Laschen-dicke *Plate thick-ness*	min. Bruchkraft *Ultimate tensile strength*	Durchschn. Bruchlast *Average tensile strength*	Gewicht per meter *Weight per meter*
	P	d1 max	b1 min	d2 max	L max	Lc max	h2 max	t/T max	Q min	Q0	q
	mm	mm	mm	mm	mm	mm	mm	mm	kN/LB	kN	kg/m
04-1	6.000	4.00	2.80	1.85	6.80	7.8	5.00	0.60	3.0/682	3.2	0.11
05B-1	8.000	5.00	3.00	2.31	8.20	8.9	7.10	0.80	5.0/1136	5.9	0.20
*06B-1	9.525	6.35	5.72	3.28	13.15	14.1	8.20	1.30	9.0/2045	10.4	0.41
08B-1	12.700	8.51	7.75	4.45	16.70	18.2	11.80	1.60	18.0/4091	19.4	0.69
10B-1	15.875	10.16	9.65	5.08	19.50	20.9	14.70	1.70	22.4/5091	27.5	0.93
12B-1	19.050	12.07	11.68	5.72	22.50	24.2	16.00	1.85	29.0/6591	32.2	1.15
16B-1	25.400	15.88	17.02	8.28	36.10	37.4	21.00	4.15/3.1	60.0/13636	72.8	2.71
20B-1	31.750	19.05	19.56	10.19	41.30	45.0	26.40	4.5/3.5	95.0/21591	106.7	3.70
24B-1	38.100	25.40	25.40	14.63	53.40	57.8	33.20	6.0/4.8	160.0/36364	178.0	7.10
28B-1	44.450	27.94	30.99	15.90	65.10	69.5	36.70	7.5/6.0	200.0/45455	222.0	8.50
32B-1	50.800	29.21	30.99	17.81	66.00	71.0	42.00	7.0/6.0	250.0/56818	277.5	10.25
40B-1	63.500	39.37	38.10	22.89	82.20	89.2	52.96	8.5/8.0	355.0/80682	394.0	16.35
48B-1	76.200	48.26	45.72	29.24	99.10	107.0	63.80	12.0/10.0	560.0/127272	621.6	25.00
56B-1	88.900	53.98	53.34	34.32	114.6	123.0	77.80	13.5/12.0	850.0/193180	940.0	35.78
64B-1	101.60	63.50	60.96	39.40	130.0	138.5	90.17	15.0/13.0	112.0/254544	1240.0	46.00
72B-1	114.30	72.39	68.58	44.48	147.4	156.4	103.60	17.0/15.0	1400.0/318180	1550.0	60.80

* Gerade Laschen
** Straight side plates*

Hochleistungsrollenketten europäische Bauart DIN 8187 - ISO 606

High precision roller chains DIN 8187 acc. to ISO 606. European standard

Zweifach - Rollenkette

Duplex roller chain

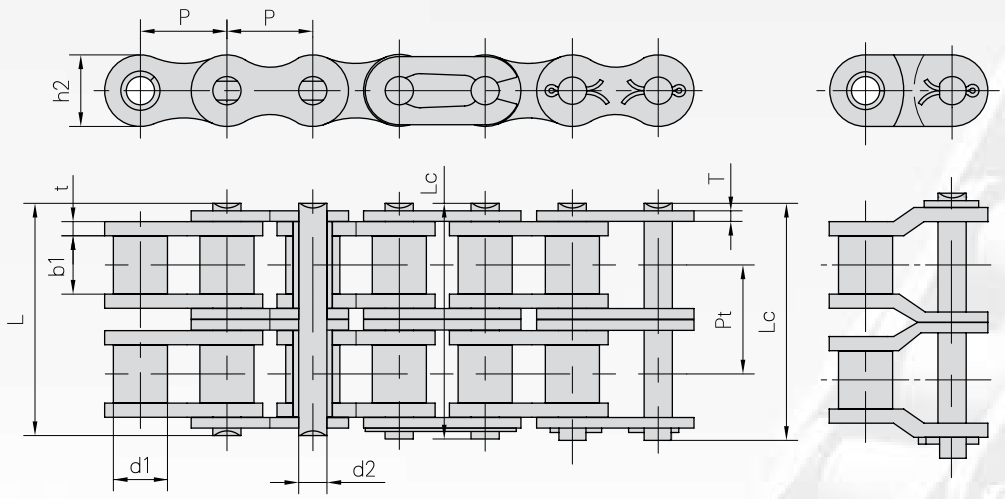

Flexon *ISO Ref.*	Teilung *Pitch*	Rollen Ø *Roller diameter*	Lichte Weite *Width between inner plates*	Bolzen Ø *Pin diameter*	Bolzen länge *Pin length*		Höhe Innen-lasche *Inner plate depth*	Laschen-dicke *Plate thick-ness*	Mitten-mass *Trans-verse pitch*	min. Bruchkraft *Ultimate tensile strength*	Durchschn. Bruchlast *Average tensile strength*	Gewicht per Meter *Weight per meter*
	P	d1 max	b1 min	d2 max	L max	Lc max	h2 max	t/T max	Pt	Q min	Q0	q
	mm	mm	mm	mm	mm	mm	mm	mm	mm	kN/LB	kN	kg/m
05B-2	8.000	5.00	3.00	2.31	13.9	14.5	7.10	0.80	5.64	7.8/1773	10.2	0.33
*06B-2	9.525	6.35	5.72	3.28	23.4	24.4	8.20	1.30	10.24		18.7	0.77
08B-2	12.700	8.51	7.75	4.45	31.2	32.2	11.80	1.60	13.92	32.0/7273	38.7	1.34
10B-2	15.875	10.16	9.65	5.08	36.1	37.5	14.70	1.70	16.59	44.5/10114	56.2	1.84
12B-2	19.050	12.07	11.68	5.72	42.0	43.6	16.00	1.85	19.46	57.8/13136	66.1	2.31
16B-2	25.400	15.88	17.02	8.28	68.0	69.3	21.00	4.15/3.1	31.88	106.0/24091	133.0	5.42
20B-2	31.750	19.05	19.56	10.19	77.8	81.5	26.40	4.5/3.5	36.45	170.0/38636	211.2	7.20
24B-2	38.100	25.40	25.40	14.63	101.7	106.2	33.20	6.0/4.8	48.36	280.0/63636	319.2	13.40
28B-2	44.450	27.94	30.99	15.90	124.6	129.1	36.70	7.5/6.0	59.56	360.0/81818	406.8	16.60
32B-2	50.800	29.21	30.99	17.81	124.6	129.6	42.00	7.0/6.0	58.55	450.0/102273	508.5	21.00
40B-2	63.500	39.37	38.10	22.89	154.5	161.5	52.96	8.5/8.0	72.29	630.0/143182	711.9	32.00
48B-2	76.200	48.26	45.72	29.24	190.4	198.2	63.80	12.0/10.0	91.21	1000.0/227272	1130.0	50.00
56B-2	88.900	53.98	53.34	34.32	221.2	229.6	77.80	13.5/12.0	106.60	1600.0/363635	1760.0	71.48
64B-2	101.600	63.50	60.96	39.40	249.9	258.4	90.17	15.0/13.0	119.89	2000.0/454544	2200.0	91.00
72B-2	114.300	72.39	68.58	44.48	283.7	292.7	103.60	17.0/15.0	136.27	2500.0/568180	2750.0	120.40

* Gerade Laschen
** Straight side plates*

Hochleistungsrollenketten europäische Bauart DIN 8187 – ISO 606

High precision roller chains DIN 8187 acc. to ISO 606. European standard

Dreifach – Rollenkette

Triplex roller chain

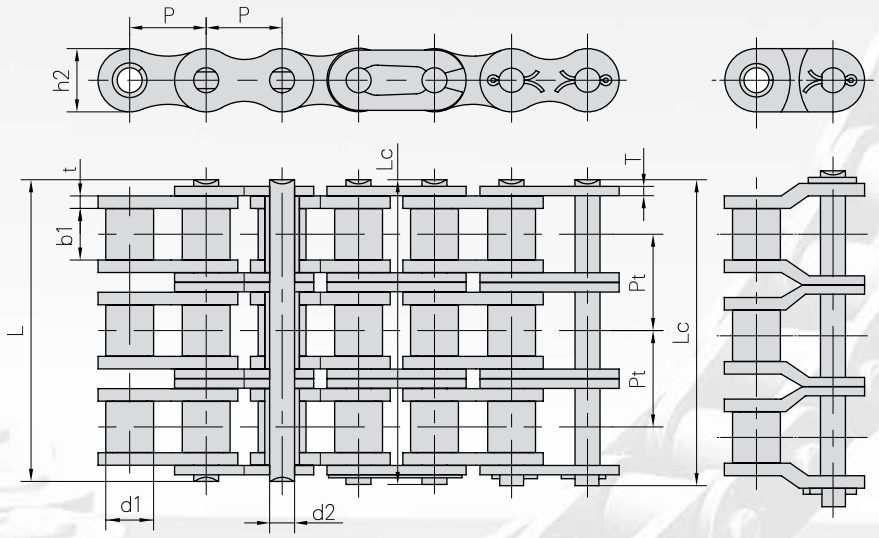

Flexon *ISO Ref.*	Teilung *Pitch*	Rollen *Roller diameter*	Lichte Weite *Width between inner plates*		Bolzen-länge *Pin length*		Höhe Innen-lasche *Inner plate depth*	Laschen-dicke *Plate thick-ness*	Mittenmaß *Transverse pitch*	min. Bruchkraft *Ultimate tensile strength*	Durchschn. Bruchlast *Average tensile strength*	Gewicht per meter *Weight per meter*
	P	d1 max	b1 min	d2 max	L max	Lc max	h2 max	t/T max	Pt	Q min	Q0	q
	mm	mm	mm	mm	mm	mm	mm	mm	mm	kN/LB	kN	kg/m
05B-3	8.000	5.00	3.00	2.31	19.5	20.2	7.10	0.80	5.64	11.1/2523	13.8	0.48
*06B-3	9.525	6.35	5.72	3.28	33.5	34.6	8.20	1.30	10.24	24.9/5659	30.1	1.16
08B-3	12.700	8.51	7.75	4.45	45.1	46.1	11.80	1.60	13.92	47.5/10795	57.8	2.03
10B-3	15.875	10.16	9.65	5.08	52.7	54.1	14.70	1.70	16.59	66.7/15159	84.5	2.77
12B-3	19.050	12.07	11.68	5.72	61.5	63.1	16.00	1.85	19.46	86.7/19705	101.8	3.46
16B-3	25.400	15.88	17.02	8.28	99.8	101.2	21.00	4.15/3.1	31.88	160.0/36364	203.7	8.13
20B-3	31.750	19.05	19.56	10.19	114.2	117.9	26.40	4.5/3.5	36.45	250.0/56818	290.0	10.82
24B-3	38.100	25.40	25.40	14.63	150.1	154.6	33.20	6.0/4.8	48.36	425.0/96591	493.0	20.10
28B-3	44.450	27.94	30.99	15.90	184.2	188.7	36.70	7.5/6.0	59.56	530.0/120454	609.5	24.92
32B-3	50.800	29.21	30.99	17.81	183.2	188.2	42.00	7.0/6.0	58.55	670.0/152273	770.5	31.56
40B-3	63.500	39.37	38.10	22.89	226.8	233.8	52.96	8.5/8.0	72.29	950.0/215909	1092.5	48.10
48B-3	76.200	48.26	45.72	29.24	281.6	289.4	63.80	12.0/10.0	91.21	1500.0/340909	1710.0	75.00
56B-3	88.900	53.98	53.34	34.32	327.8	336.2	77.80	13.5/12.0	106.60	2240.0/545450	2240.0	107.18
64B-3	101.60	63.50	60.96	39.40	369.8	378.3	90.17	15.0/13.0	119.89	3000.0/681820	3300.0	136.00
72B-3	114.30	72.39	68.58	44.48	420.0	429.0	103.60	17.0/15.0	136.27	3750.0/852270	4125.0	180.00

* Gerade Laschen
** Straight side plates*

Hochleistungsrollenketten amerikanische Bauart
DIN 8188 ANSI B 29.1 – ISO 606
High precision roller chains acc. to ISO 606 DIN 8188 ANSI B 29.1

Einfach – Rollenkette und Buchsenkette
Simplex roller chain and bushing chain

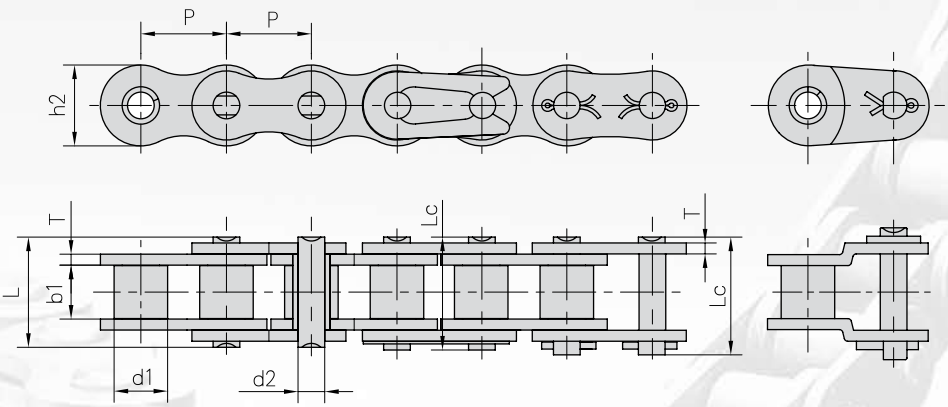

Flexon *ISO Ref.*	Flexon *ANSI Chain No.*	Teilung *Pitch*	Rollen Ø *Roller diameter*	Lichte Weite *Width between inner plates*	Bolzen Ø *Pin diameter*	Bolzen länge *Pin length*		Höhe Innen-lasche *Inner plate depth*	Laschen-dicke *Plate thick-ness*	min. Bruchkraft *Ultimate tensile strength*	Durchschn. Bruchlast *Average tensile strength*	Gewicht per meter *Weight per meter*
		P	d1 max	b1 min	d2 max	L max	Lc max	h2 max	T max	Q min	Q0	q
		mm	mm	mm	mm	mm	mm	mm	mm	kN/LB	kN	kg/m
*03C	*15	4.763	2.48	2.38	1.62	6.10	6.90	4.30	0.60	1.80/409	2.0	0.08
*04C-1	*25	6.350	3.30	3.18	2.31	7.90	8.40	6.00	0.80	3.50/795	4.6	0.15
*06C-1	*35	9.525	5.08	4.77	3.58	12.40	13.17	9.00	1.30	7.90/1795	10.8	0.33
085-1	41	12.700	7.77	6.25	3.58	13.75	15.00	9.91	1.30	6.67/1516	12.6	0.41
08A-1	40	12.700	7.95	7.85	3.96	16.60	17.80	12.00	1.50	14.10/3205	17.5	0.62
10A-1	50	15.875	10.16	9.40	5.08	20.70	22.20	15.09	2.03	22.20/5045	29.4	1.02
12A-1	60	19.050	11.91	12.57	5.94	25.90	27.70	18.00	2.42	31.80/7227	41.5	1.50
16A-1	80	25.400	15.88	15.75	7.92	32.70	35.00	24.00	3.25	56.70/12886	69.4	2.60
20A-1	100	31.750	19.05	18.90	9.53	40.40	44.70	30.00	4.00	88.50/20114	109.2	3.91
24A-1	120	38.100	22.23	25.22	11.10	50.30	54.30	35.70	4.80	127.00/28864	156.3	5.62
28A-1	140	44.450	25.40	25.22	12.70	54.40	59.00	41.00	5.60	172.40/39182	212.0	7.50
32A-1	160	50.800	28.58	31.55	14.27	64.80	69.60	47.80	6.40	226.80/51545	278.9	10.10
36A-1	180	57.150	35.71	35.48	17.46	72.80	78.60	53.60	7.20	280.20/63682	341.8	13.45
40A-1	200	63.500	39.68	37.85	19.85	80.30	87.20	60.00	8.00	353.80/80409	431.6	16.15
48A-1	240	76.200	47.63	47.35	23.81	95.50	103.00	72.39	9.50	510.30/115977	622.5	23.20

* Buchsenketten: In der Tabelle zeigt d1 den AußenØ der Buchse
** Bushing chain: d1 in the table indicate the external diameter of the bushing*

Hochleistungsrollenketten amerikanische Bauart DIN 8188 ANSI B 29.1 – ISO 606

High precision roller chains acc. to DIN 8188 ANSI B 29.1 - ISO 606

Zweifach – Rollenkette und Buchsenkette

Duplex roller chain an bushing chain

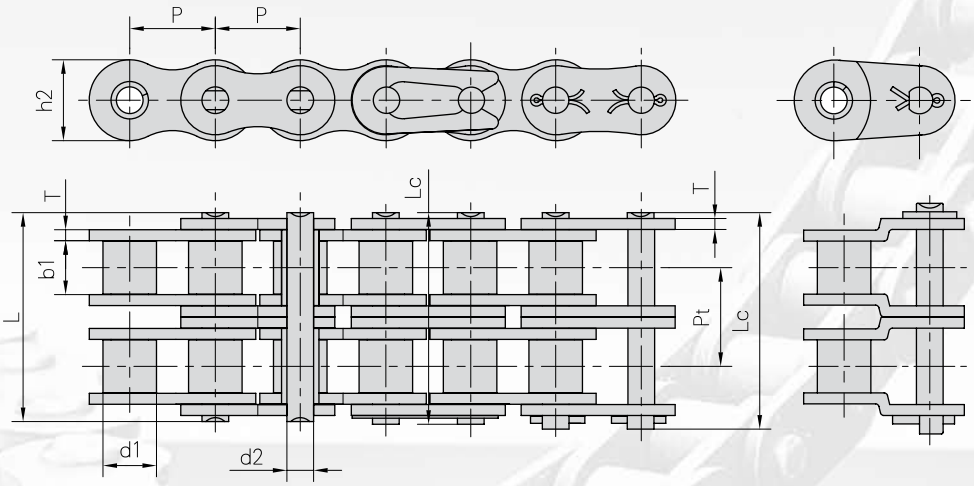

Flexon *ISO Ref.*	Flexon *ANSI Chain No.*	Teilung *Pitch*	Rollen Ø *Roller diameter*	Lichte Weite *Width between inner plates*	Bolzen Ø *Pin diameter*	Bolzen-länge *Pin length*		Höhe Innen-lasche *Inner plate depth*	Laschen-dicke *Plate thickness*	Mitten-maß *Transverse pitch*	min. Bruchkraft *Ultimate tensile strength*	Durchschn. Bruchlast *Average tensile strength*	Gewicht per meter *Weight per meter*
		P	d1 max	b1 min	d2 max	L max	Lc max	h2 max	T max	Pt	Q min	Q0	q
		mm	mm	mm	mm	mm	mm	mm	mm	mm	kN/LB	kN	kg/m
*04C-2	*25-2	6.350	3.30	3.18	2.31	14.5	15.0	6.00	0.80	6.40	7.00/1591	8.6	0.28
`06C-2	*35-2	9.525	5.08	4.77	3.58	22.5	23.3	9.00	1.30	10.13	15.80/3591	19.7	0.63
085-2	41-2	12.700	7.77	6.25	3.58	25.7	26.9	9.91	1.30	11.95	13.34/3032	16.9	0.81
08A-2	40-2	12.700	7.95	7.85	3.96	31.0	32.2	12.00	1.50	14.38	28.20/6409	35.9	1.12
10A-2	50-2	15.875	10.16	9.40	5.08	38.9	40.4	15.09	2.03	18.11	44.40/10091	58.1	2.00
12A-2	60-2	19.050	11.91	12.57	5.94	48.8	50.5	18.00	2.42	22.78	63.60/14455	82.1	2.92
16A-2	80-2	25.400	15.88	15.75	7.92	62.7	64.3	24.00	3.25	29.29	113.40/25773	141.8	5.15
20A-2	100-2	31.750	19.05	18.90	9.53	76.4	80.5	30.00	4.00	35.76	177.00/40227	219.4	7.80
24A-2	120-2	38.100	22.23	25.22	11.10	95.8	99.7	35.70	4.80	45.44	254.00/57727	314.9	11.70
28A-2	140-2	44.450	25.40	25.22	12.70	103.3	107.9	41.00	5.60	48.87	344.80/78364	427.5	15.14
32A-2	160-2	50.800	28.58	31.55	14.27	123.3	128.1	47.80	6.40	58.55	453.60/103091	562.4	20.14
36A-2	180-2	57.150	35.71	35.48	17.46	138.6	144.4	53.60	7.20	65.84	560.50/127386	695.0	29.22
40A-2	200-2	63.500	39.68	37.85	19.85	151.9	158.8	60.00	8.00	71.55	707.60/160818	877.4	32.24
48A-2	240-2	76.200	47.63	47.35	23.81	183.4	190.8	72.39	9.50	87.83	1020.60/213955	1255.3	45.23

* Buchsenketten: In der Tabelle zeigt d1 den AußenØ der Buchse
** Bushing chain: d1 in the table indicate the external diameter of the bushing*

Telefon/Phone: +49-2739 86-0

Hochleistungsrollenketten amerikanische Bauart
DIN 8188 ANSI B 29.1 - ISO 606
High precision roller chains acc. to DIN 8188 ANSI B 29.1 - ISO 606

Dreifach - Rollenkette und Buchsenkette
Triplex roller chain and bushing chain

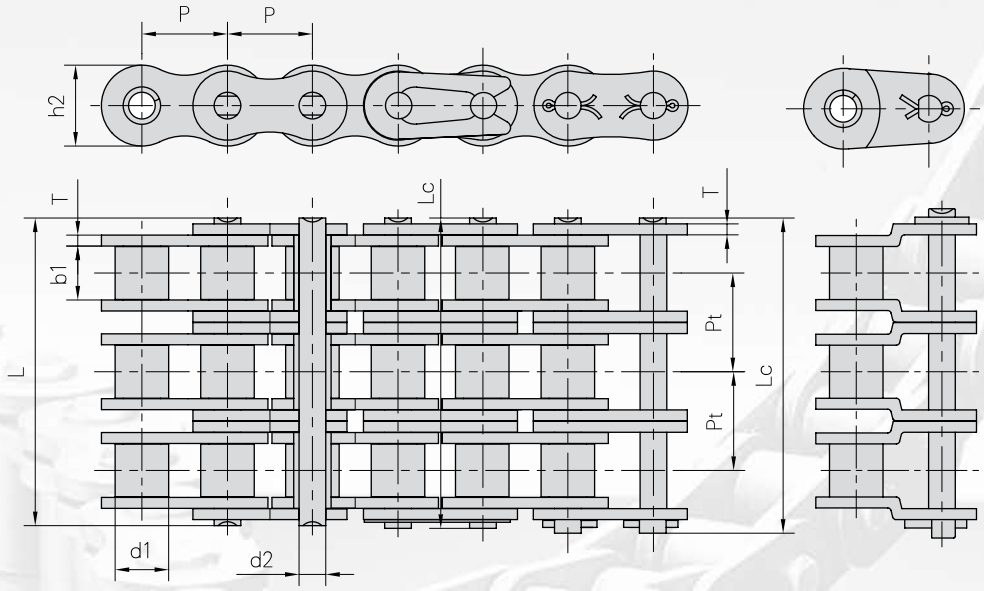

Flexon *ISO Ref.*	Flexon *ANSI Chain No.*	Teilung Pitch	Rollen Ø *Roller diameter*	Lichte Weite *Width between inner plates*	Bolzen Ø *Pin diameter*	Bolzenlänge *Pin length*		Höhe Innenlasche *Inner plate depth*	Laschendicke *Plate thickness*	Mittenmaß *Transverse pitch*	min. Bruchkraft *Ultimate tensile strength*	Durchschn. Bruchlast *Average tensile strength*	Gewicht per meter
		P	d1 max	b1 min	d2 max	L max	Lc max	h2 max	T max	Pt	Q min	Q min	q
		mm	mm	mm	mm	mm	mm	mm	mm	mm	kN/LB	kN	kg/m
*04C-3	*25-3	6.350	3.30	3.18	2.31	21.0	21.5	6.00	0.80	6.40	10.5/2386	12.6	0.44
*06C-3	*35-3	9.525	5.08	4.77	3.58	32.7	33.5	9.00	1.30	10.13	23.7/5386	28.6	1.05
08A-3	40-3	12.700	7.95	7.85	3.96	45.4	46.6	12.00	1.50	14.38	42.3/9614	50.0	1.90
10A-3	50-3	15.875	10.16	9.40	5.08	57.0	58.5	15.09	2.03	18.11	66.6/15136	77.8	3.09
12A-3	60-3	19.050	11.91	12.57	5.94	71.5	73.3	18.00	2.42	22.78	95.4/21682	111.1	4.54
16A-3	80-3	25.400	15.88	15.75	7.92	91.7	93.6	24.00	3.25	29.29	170.1/38659	198.4	7.89
20A-3	100-3	31.750	19.05	18.90	9.53	112.2	116.3	30.00	4.00	35.76	265.5/60341	309.6	11.77
24A-3	120-3	38.100	22.23	25.22	11.10	141.4	145.2	35.70	4.80	45.44	381.0/86591	437.2	17.53
28A-3	140-3	44.450	25.40	25.22	12.70	152.2	156.8	41.00	5.60	48.87	517.2/117545	593.3	22.20
32A-3	160-3	50.800	28.58	31.55	14.27	181.8	186.6	47.80	6.40	58.55	680.4/154636	780.6	30.02
36A-3	180-3	57.150	35.71	35.48	17.46	204.4	210.2	53.60	7.20	65.84	840.7/191068	983.6	38.22
40A-3	200-3	63.500	39.68	37.85	19.85	223.5	230.4	60.00	8.00	71.55	1061.4/241227	1217.8	49.03
48A-3	240-3	76.200	47.63	47.35	23.81	271.3	278.6	72.39	9.50	87.83	1530.9/347932	1756.5	71.60

* Buchsenketten: In der Tabelle zeigt d1 den AußenØ der Buchse
** Bushing chain: d1 in the table indicate the external diameter of the bushing*

Hochleistungsrollenketten amerikanische Bauart, verstärkte Ausführung (HV) DIN 8188 ANSI B 29.1 - ISO 606

High Endurance precision roller chains (HV), acc. to DIN 8188 ANSI B29.1 - ISO 606

Einfach - Rollenkette und Buchsenkette

Simplex roller chain and bushing chain

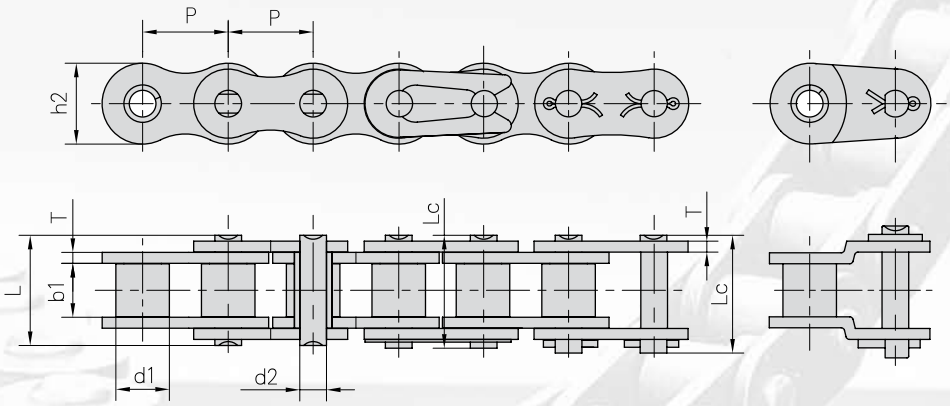

Flexon *ANSI Chain No.*	Teilung *Pitch*	Rollen Ø *Roller diameter*	Lichte Weite *Width between inner plates*	Bolzen Ø *Pin diameter*		Bolzen-länge *Pin length*	Höhe Innen-lasche *Inner plate depth*	Laschen-dicke *Plate thick-ness*	min. Bruchkraft *Ultimate tensile strength*	Durchschn. Gewicht *Average tensile strength*	Gewicht per meter *Weight per meter*
	P	d1 max	b1 min	d2 max	L max	Lc max	h2 max	T max	Q min	Qo	q
	mm	mm	mm	mm	mm	mm	mm	mm	kN/LB	kN	kg/m
50 -1 HV	15.875	10.16	9.40	5.08	20.70	22.20	15.09	2.03	36.75/8355	41.0	1.02
60 -1 HV	19.050	11.91	12.57	5.94	25.90	27.70	18.00	2.42	55.00/12000	61.1	1.50
80 -1 HV	25.400	15.88	15.75	7.92	32.70	35.00	24.00	3.25	80.00/18182	88.4	2.60
100 -1 HV	31.750	19.05	18.90	9.53	40.40	44.70	30.00	4.00	133.50/30310	147.5	3.91
120-1 HV	38.100	22.23	25.22	11.10	50.30	54.30	35.70	4.80	182.40/41454	201.5	5.62

Hochleistungsrollenketten amerik. Bauart, schwere Ausführung

Heavy duty series High Precision roller chains acc. to ANSI B 29.1

Einfach-. Zweifach und Dreifach Rollenketten
Simplex. Duplex and Triplex Roller chains

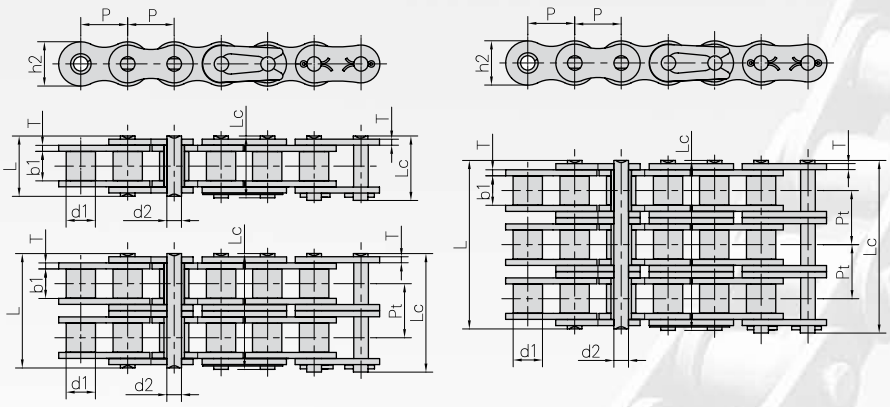

Flexon *ANSI Chain No.*	Teilung *Pitch*	Rollen Ø *Roller diameter*	Lichte Weite *Width between inner plates*	Bolzen Ø *Pin diameter*	Bolzen-länge *Pin length*		Höhe Innen-lasche *Inner plate depth*	Laschen-dicke *Plate thick-ness*	Mitten-maß *Transverse pitch*	min. Bruchkraft *Ultimate tensile strength*	Durchschn. Bruchlast *Average tensile strength*	Gewicht per meter *Weight per meter*
	P	d1 max	b1 min	d2 max	L max	Lc max	h2 max	T max	Pt	Q min	Q0	q
	mm	mm	mm	mm	mm	mm	mm	mm	mm	kN/LB	kN	kg/m
*35H	9.525	5.08	4.77	3.58	13.3	14.3	9.0	1.5		7.9/1795	10.8	0.41
40H	12.700	7.95	7.85	3.96	18.8	19.9	12.00	2.03		14.1/3205	19.1	0.82
50H	15.875	10.16	9.40	5.08	22.1	23.4	15.09	2.42		22.2/5045	30.2	1.25
60H	19.050	11.91	12.57	5.94	29.2	31.0	18.00	3.25		31.8/7227	42.7	1.87
80H	25.400	15.88	15.75	7.92	36.2	37.7	24.00	4.00		56.7/12886	71.4	3.10
100H	31.750	19.05	18.90	9.53	43.6	46.9	30.00	4.80		88.5/20114	112.4	4.52
120H	38.100	22.23	25.22	11.10	53.5	57.5	35.70	5.60		127.0/28864	160.9	6.60
140H	44.450	25.40	25.22	12.70	57.6	62.2	41.00	6.40		172.4/39182	217.3	8.30
160H	50.800	28.58	31.55	14.27	68.2	73.0	47.80	7.20		226.8/51545	285.8	10.30
180H	57.150	35.71	35.48	17.46	75.9	81.6	53.60	8.0		281.0/63863	341.8	14.83
200H	63.500	39.68	37.85	19.85	86.6	93.5	60.00	9.50		353.8/80409	444.5	19.16
240H	76.200	47.63	47.35	23.81	109.6	115.9	72.30	12.70		510.30/115977	622.5	30.40
60H-2	19.050	11.91	12.57	5.94	55.3	57.1	18.00	3.25	26.11	63.6/14455	84.5	3.71
80H-2	25.400	15.88	15.75	7.92	68.8	70.3	24.00	4.00	32.59	113.4/25773	145.3	6.15
100H-2	31.750	19.05	18.90	9.53	82.7	86.0	30.00	4.80	39.09	177.0/40227	225.9	9.03
120H-2	38.100	22.23	25.22	11.10	102.4	106.4	35.70	5.60	48.87	254.0/57727	322.7	13.13
140H-2	44.450	25.40	25.22	12.70	109.8	114.4	41.00	6.40	52.20	344.8/78364	437.7	16.60
160H-2	50.800	28.58	31.55	14.27	130.1	134.9	47.80	7.20	61.90	453.6/103091	571.6	20.20
200H-2	63.500	39.68	37.85	19.85	164.9	171.8	60.00	9.50	78.31	707.6/160818	894.9	38.11
60H-3	19.050	11.91	12.57	5.94	81.4	83.2	18.00	3.25	26.11	95.4/21682	113.9	5.54
80H-3	25.400	15.88	15.75	7.92	101.4	102.9	24.00	4.00	32.59	170.1/38659	203.5	9.42
100H-3	31.750	19.05	18.90	9.53	121.8	125.1	30.00	4.80	39.09	265.5/60341	314.8	12.96
120H-3	38.100	22.23	25.22	11.10	151.2	155.2	35.70	5.60	48.87	381.0/86591	444.7	19.64
140H-3	44.450	25.40	25.22	12.70	162.0	166.6	41.00	6.40	52.20	517.2/117545	598.4	24.90
160H-3	50.800	28.58	31.55	14.27	192.0	196.8	47.80	7.20	61.90	680.4/154636	787.3	30.10
200H-3	63.500	39.68	37.85	19.85	243.2	250.1	60.00	9.50	78.31	1061.4/241227	1228.2	57.06

* Buchsenketten: In der Tabelle zeigt d1 den AußenØ der Buchse
** Bushing chain: d1 in the table indicate the external diameter of the bushing*

Hochleistungsrollenketten amerik. Bauart, versplintete Ausführung

Cottered type High Precision roller chains acc. to ANSI standard

Einfach und Zweifach Rollenketten

Simplex & Duplex roller chains

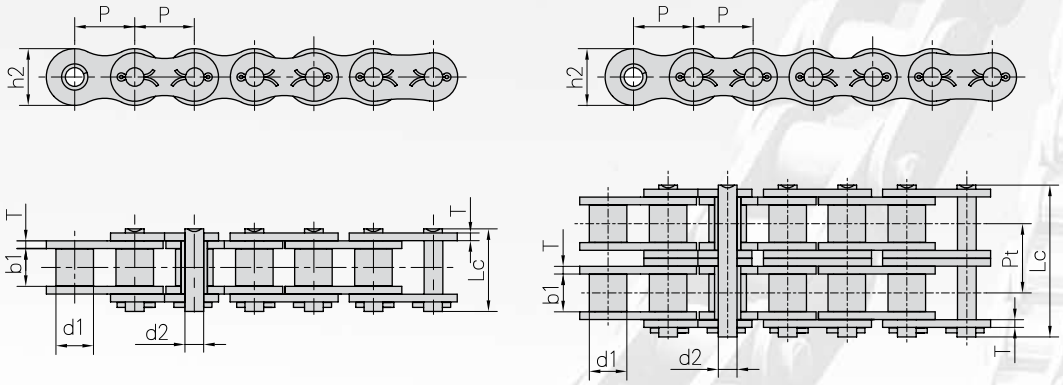

Flexon ISO Ref.	Flexon ANSI Chain No.	Teilung Pitch	Rollen Ø Roller diameter	Lichte Weite Width between inner plates	Bolzen Ø Pin diameter	Bolzen-länge Pin length	Höhe Innen lasche Inner plate depth	Laschen-dicke Plate thickness	Mitten maß Transverse pitch	min. Bruchkraft Ultimate tensile strength	Durchschn. Bruchlast Average tensile strength	Gewicht per meter Weight per meter
		P	d1 max	b1 min	d2 max	Lc max	h2 max	T max	Pt	Q min	Q0	q
		mm	mm	mm	mm	mm	mm	mm	mm	kN/LB	kN	kg/m
10A-1	50	15.875	10.16	9.40	5.08	23.3	15.09	2.03		22.2/5045	29.4	1.02
12A-1	60	19.050	11.91	12.57	5.94	28.3	18.00	2.42		31.8/7227	41.5	1.50
16A-1	80	25.400	15.88	15.75	7.92	36.5	24.00	3.25		56.7/12886	69.4	2.60
20A-1	100	31.750	19.05	18.90	9.53	44.7	30.00	4.00		88.5/20114	109.2	3.91
24A-1	120	38.100	22.23	25.22	11.10	54.3	35.70	4.80		127.0/28864	156.3	5.62
28A-1	140	44.450	25.40	25.22	12.70	59.0	41.00	5.60		172.4/39182	212.0	7.50
32A-1	160	50.800	28.58	31.55	14.27	69.6	47.80	6.40		226.8/51545	278.9	10.10
36A-1	180	57.150	35.71	35.48	17.46	78.6	53.60	7.20		280.2/63682	341.8	13.45
40A-1	200	63.500	39.68	37.85	19.85	87.2	60.00	8.00		353.8/80409	431.6	16.15
48A-1	240	76.200	47.63	47.35	23.81	103.0	72.39	9.50		510.3/115977	622.5	23.20
10A-2	50-2	15.875	10.16	9.40	5.08	41.2	15.09	2.03	18.11	44.4/10091	58.1	2.00
12A-2	60-2	19.050	11.91	12.57	5.94	51.1	18.00	2.42	22.78	63.6/14455	82.1	2.92
16A-2	80-2	25.400	15.88	15.75	7.92	65.8	24.00	3.25	29.29	113.4/25773	141.8	5.15
20A-2	100-2	31.750	19.05	18.90	9.53	80.5	30.00	4.00	35.76	177.0/40227	219.4	7.80
24A-2	120-2	38.100	22.23	25.22	11.10	99.7	35.70	4.80	45.44	254.0/57727	314.9	11.70
28A-2	140-2	44.450	25.40	25.22	12.70	107.9	41.00	5.60	48.87	344.8/78364	427.5	15.14
32A-2	160-2	50.800	28.58	31.55	14.27	128.1	47.80	6.40	58.55	453.6/103091	562.4	20.14
36A-2	180-2	57.150	35.71	35.48	17.46	144.4	53.60	7.20	65.84	560.5/127386	695.0	29.22
40A-2	200-2	63.500	39.68	37.85	19.85	158.8	60.00	8.00	71.55	707.6/160818	877.4	32.24
48A-2	240-2	76.200	47.63	47.35	23.81	190.8	72.39	9.50	87.83	1020.6/231955	1255.3	45.23

Hochleistungsrollenketten amerik. Bauart, versplintet

Heavy duty series cottered type roller chains acc. to ANSI B 29.1

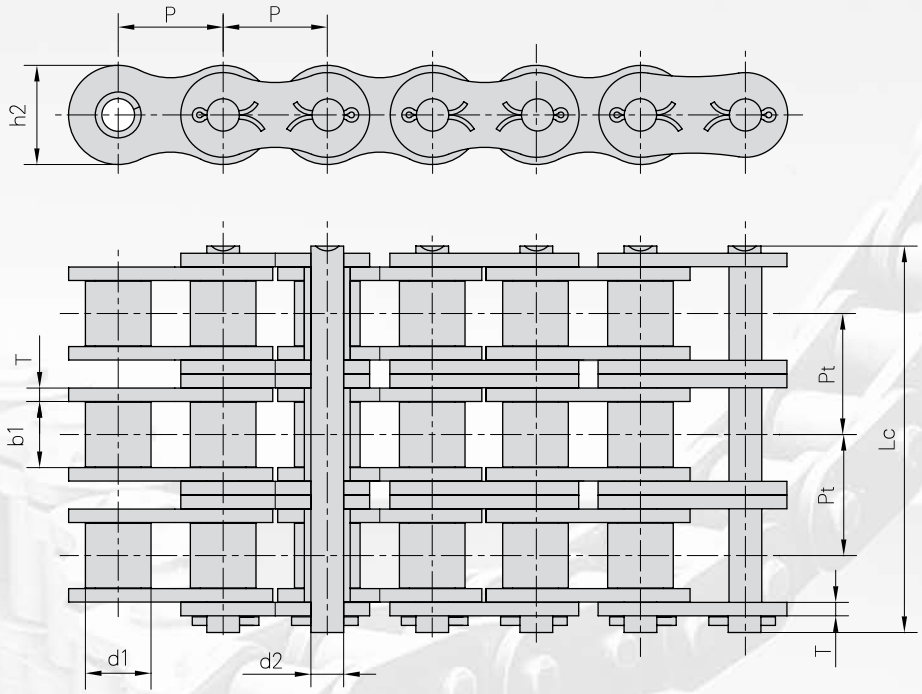

Flexon *DIN Ref.*	Flexon *ANSI Ref.*	Teilung *Pitch*	Rollen Ø *Roller diameter*	Lichte Weite *Width between inner plates*	Bolzen Ø *Pin diameter*	Bolzen-länge *Pin length*	Höhe Innen-lasche *Inner plate depth*	Laschen-dicke *Plate thickness*	Mitten maß *Transverse pitch*	min. Bruchkraft *Ultimate tensile strength*	Durchschn. Bruchlast *Average tensile strength*	Gewicht per meter *Weight per meter*
		P	d1 max	b1 min	d2 max	Lc max	h2 max	T max	Pt	Q min	Q0	q
		mm	mm	mm	mm	mm	mm	mm	mm	kN/LB	kN	kg/m
10A-3	50-3	15.875	10.16	9.40	5.08	59.3	15.09	2.03	18.11	66.6/15136	77.8	3.09
12A-3	60-3	19.050	11.91	12.57	5.94	73.9	18.00	2.42	22.78	95.4/21682	111.1	4.54
16A-3	80-3	25.400	15.88	15.75	7.92	95.1	24.00	3.25	29.29	170.1/38659	198.4	7.89
20A-3	100-3	31.750	19.05	18.90	9.53	116.3	30.00	4.00	35.76	265.5/60341	309.6	11.77
24A-3	120-3	38.100	22.23	25.22	11.10	145.2	35.70	4.80	45.44	381.0/86591	437.2	17.53
28A-3	140-3	44.450	25.40	25.22	12.70	156.8	41.00	5.60	48.87	517.2/117545	593.3	22.20
32A-3	160-3	50.800	28.58	31.55	14.27	186.6	47.80	6.40	58.55	680.4/154636	780.6	30.02
36A-3	180-3	57.150	35.71	35.48	17.46	210.2	53.60	7.20	65.84	840.7/191068	983.6	38.22
40A-3	200-3	63.500	39.68	37.85	19.85	230.4	60.00	8.00	71.55	1061.4/241227	1217.8	49.03
48A-3	240-3	76.200	47.63	47.35	23.81	278.6	72.39	9.50	87.83	1530.9/347932	1756.5	71.60

Hochleistungsrollenketten amerik. Bauart, schwere Ausführung, versplintet

Heavy duty series cottered type roller chains acc. to ANSI B 29.1

Einfach-. Zweifach und Dreifach Rollenketten
Simplex. Duplex and Triplex Roller chains

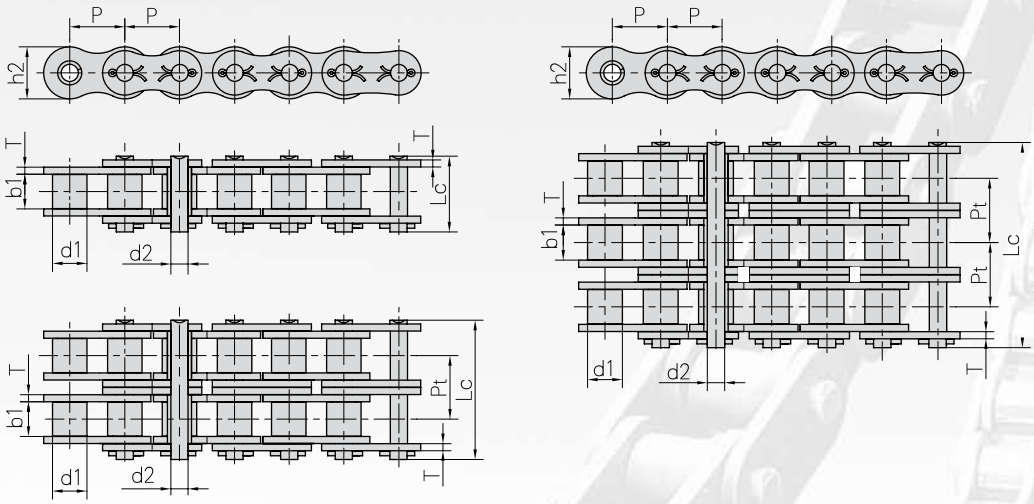

Flexon DIN Ref.	Flexon ANSI Ref.	Teilung Pitch	Rollen Ø Roller diameter	Lichte Weite Width between inner plates	Bolzen Ø Pin diameter	Bolzenlänge Pin length	Höhe Innenlasche Inner plate depth	Laschendicke Plate thickness	Mittenmaß Transverse pitch	min. Bruchkraft Ultimate tensile strength	Durchschn. Bruchlast Average tensile strength	Gewicht per meter Weight per meter
		P	d1 max	b1 min	d2 max	Lc max	h2 max	T max	Pt	Q min	Q0	q
		mm	mm	mm	mm	mm	mm	mm	mm	kN/LB	kN	kg/m
10AH-1	50H	15.875	10.16	9.40	5.08	24.4	15.09	2.42		22.2/5045	30.2	1.25
12AH-1	60H	19.050	11.91	12.57	5.94	31.6	18.00	3.25		31.8/7227	42.7	1.87
16AH-1	80H	25.400	15.88	15.75	7.92	39.4	24.00	4.00		56.7/12886	71.4	3.10
20AH-1	100H	31.750	19.05	18.90	9.53	46.9	30.00	4.80		88.5/20114	112.4	4.52
24AH-1	120H	38.100	22.23	25.22	11.10	57.5	35.70	5.60		127.0/28864	160.9	6.60
28AH-1	140H	44.450	25.40	25.22	12.70	62.2	41.00	6.40		172.4/39182	217.3	8.30
32AH-1	160H	50.800	28.58	31.55	14.27	73.0	47.80	7.20		226.8/51545	285.8	10.30
40AH-1	200H	63.500	39.68	37.85	19.85	93.5	60.00	9.50		353.8/80409	444.5	19.16
12AH-2	60H-2	19.050	11.91	12.57	5.94	57.7	18.00	3.25	26.11	63.6/14454	84.5	3.71
16AH-2	80H-2	25.400	15.88	15.75	7.92	72.0	24.00	4.00	32.59	113.4/25773	145.3	6.15
20AH-2	100H-2	31.750	19.05	18.90	9.53	86.0	30.00	4.80	39.09	177.0/40227	225.9	9.03
24AH-2	120H-2	38.100	22.23	25.22	11.10	106.4	35.70	5.60	48.87	254.0/57727	322.7	13.13
28AH-2	140H-2	44.450	25.40	25.22	12.70	114.4	41.00	6.40	52.20	344.8/78364	437.7	16.60
32AH-2	160H-2	50.800	28.58	31.55	14.27	134.9	47.80	7.20	61.90	453.6/103091	571.6	20.20
40AH-2	200H-2	63.500	39.68	37.85	19.85	171.8	60.00	9.50	78.31	707.6/160818	894.9	38.11
12AH-2	60H-3	19.050	11.91	12.57	5.94	83.8	18.00	3.25	26.11	95.4/21682	113.9	5.54
16AH-2	80H-3	25.400	15.88	15.75	7.92	104.6	24.00	4.00	32.59	170.1/38659	203.5	9.42
20AH-3	100H-3	31.750	19.05	18.90	9.53	125.1	30.00	4.80	39.09	265.5/60341	314.8	12.96
24AH-3	120H-3	38.100	22.23	25.22	11.10	155.2	35.70	5.60	48.87	381.0/86591	444.7	19.64
28AH-3	140H-3	44.450	25.40	25.22	12.70	166.6	41.00	6.40	52.20	517.2/117545	598.4	24.90
32AH-3	160H-3	50.800	28.58	31.55	14.27	196.8	47.80	7.20	61.90	680.4/154636	787.3	30.10
40AH-3	200H-3	63.5	39.68	37.85	19.85	250.1	60.00	9.50	78.31	1061.4/241227	1228.2	57.06

Verbindungsglieder für Rollenketten

Connecting links for Roller chains

Außenglied [A]
Für alle Ketten lieferbar. Es wird als gerades Verschlußglied für Reparaturen und zur Herstellung endloser Ketten benutzt. Die Außenlasche besitzt einen Preßsitz.

Pin unit (Rivetting Outer Link)
Available for all sizes of chains. Press fit unit to connect chains for max. performance.

Innenglied [B]
Für alle Ketten lieferbar. Zum Verlängern einer Kette oder als Reparaturteil kann es mit zwei Verbindungsgliedern oder zwei Außengliedern eingefügt werden.

Roller unit (Inner Link)
Available for all sizes of chains to extend chain length

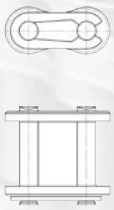

Verbindungsglied mit Feder [E]
Für Ketten bis 1" Teilung. Die Sicherung erfolgt durch eine Stahlfeder. Die Feder muss so montiert werden, dass die Öffnung der Laufrichtung abgewandt ist.

Connecting Link (Spring Clip Type)
Available for chains up to 1" pitch. Should be assembled with open end away from running direction of chain.

Verbindungsglied mit Splint [S]
Für Ketten ab 1" Teilung mit Splinten aus besonders hartem Stahl.

Connecting Link (Cottered Type)
For chains over 1" pitch, for easy assembly of chains.

Gekröpftes Glied mit Splint [L]
Das gekröpfte Verschlußglied ermöglicht die Herstellung einer geschlossenen Kette mit ungerader Gliederzahl. Lieferbar für alle Ketten von 1/2" bis 3" einschl. nach DIN 8187 und DIN 8188 (ANSI).

Single Crank Link
Used to make chains of Odd Pitch Lengths - Standard of 1/2" up to 3" pitch.

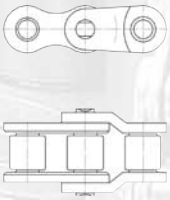

Gekröpftes Doppelglied [C]
Lieferbar für Einstrangketten. Der Bolzen dieses Gliedes besitzt einen Preßsitz. Von 6mm bis 1" einschl. für DIN 8187 und DIN 8188 (ANSI)

Double Crank Link
Preferred to Single Crank Link for small pitch chains. Available for all chains to 1 inch pitch

Verpackungseinheiten für Rollenketten

Packing units and weights of Roller chains

ISO Ketten nach DIN 8187 *Chains acc.DIN8187*				ANSI Ketten nach DIN 8188 *Chains acc. DIN 8188*				Verpackungseinheiten der Verbindungsglieder *Packing units of connecting links*				
								Einzelkarton-abmessung VGL *Cortonbox dimension conlink*	DIN 8187		DIN 8188	
Kettentyp *Chain Type*	Einzelkarton-abmessung *Cartonbox dimension*	Kettenlänge *Content chain length 1)*	Gewicht *Weight*	Kettentyp *Chain Type*	Einzelkarton-abmessung *Cartonbox dimension*	Kettenlänge *Content chain length 1)*	Gewicht *Weight*		Verbindungs-glied [E+S] *Connecting link*	gekröpftes Glied [L] *offset link*	Verbindungs-glied [E+S] *Connecting link*	gekröpftes Glied [L] *offset link*
	LxWxH mm	m	g/m		LxWxH mm	m	kq/m	LxWxH mm	Inhalt/Stk. 2) *Content/pcs 2)*		Inhalt/Stk. 2) *Content/pcs. 2)*	
04-1	165x165x35	10	0.12		-	-	-	170x90x140	200	200	-	-
05 B-1	190x190x13	10	0.18	25 1	170x170x25	10	0.14	170x90x140	200	200	200	200
06 B-1	220x220x20	5	0.41	35 1	220x220x30	5	0.65	170x90x140	200	150	200	150
06 B-2	220x220x30	5	0.78	35 2	220x220x30	5	0.65	170x90x140	150	150	150	150
06 B-3	220x220x41	5	1.18	35 3	220x220x41	5	0.97	170x90x140	150	150	150	150
083	270x270x25	5	0.42	-	-		- -	170x90x140	150	125	-	-
085	270x270x25	5	0.38	-	-		- -	170x90x140	150	125	-	-
08 B-1	240x240x23	5	0.70	40 1	240x240x23	5	0.62	170x90x140	150	125	150	125
08 B-2	260x260x37	5	1.40	40 2	260x260x37	5	1.22	170x90x140	125	100	125	100
08 B-3	260x260x51	5	2.10	40 3	260x260x51	5	1.83	170x90x140	100	75	100	75
10 B-1	280x280x51	5	0.90	50 1	280x280x26	5	1.01	170x90x140	125	100	100	100
10 B-2	280x280x43	5	1.80	50 2	280x280x43	5	2.00	170x90x140	100	75	100	75
10 B-3	280x280x60	5	2.60	50 3	280x280x60	5	2.97	170x90x140	75	50	75	50
12 B-1	280x280x31	5	1.15	60-1	300x300x31	5	1.48	170x90x140	100	100	75	50
12 B-2	300x300x50	5	2.30	60-2	300x300x48	5	2.95	170x90x140	75	50	75	50
12 B-3	300x320x70	5	3.40	60 3	300x300x78	5	4.35	170x90x140	50	35	50	35
16 B-1	340x340x42	5	2.60	80 1	340x340x42	5	2.60	170x90x140	50	40	50	40
16 B-2	340x340x76	5	5.30	80 2	340x340x76	5	5.20	170x90x140	20	15	20	15
16 B-3	340x340x107	5	7.80	80 3	340x340x107	5	7.90	170x90x140	15	10	15	10
20 B-1	380x380x50	5	3.70	100 1	400x400x50	5	3.76	490x70x280	125	85	125	85
20 B-2	400x400x88	5	7.25	100-2	420x420x88	5	7.60	490x70x280	65	30	55	30
20 B-3	400x400x125	5	10.85	100-3	420x420x125	5	11.40	490x70x280	30	20	30	20
24 B-1	420x420x63	5	7.00	120 1	430x430x63	5	5.50	490x70x280	70	45	80	45
24 B-2	430x430x111	5	13.75	120 2	440x440x105	5	10.80	490x70x280	30	20	35	30
24 B-3	430x430x160	5	20.50	120 3	440x440x151	5	15.80	490x70x280	20	15	20	15
28 B-1	460x460x75	5	8.60	140 1	470x470x64	5	7.20	490x70x280	50	35	55	30
28 B-2	470x470x135	5	17.30	140 2	480x480x113	5	14.20	490x70x280	20	15	20	15
28 B-3	470x470x194	5	25.75	140-3	480x480x162	5	21.50	490x70x280	15	5	15	5
32 B-1	485x485x76	5	9.50	160-1	510x510x76	5	10.30	490x70x280	30	25	30	25
32 B-2	510x510x135	5	18.80	160 2	540x540x135	5	19.50	490x70x280	20	10	20	10
32 B-3	510x510x194	5	27.95	160 3	540x540x194	5	26.30	490x70x280	10	5	10	5

1) Rollenketten nach DIN 8187 und DIN 8188 (ANSI-Norm) sind grundsätzlich in Einzelkartons verpackt und werden mit jeweils einem geraden Verbindungsglied geliefert.
1) Roller chains acc. to DIN 8187 and DIN 8188 (ANSI-standard) are supplied packed in individual boxes complete with a connecting link as standard
2) Verbindungsglieder sind unmontiert im Kunststoffbeutel eingeschweißt und werden im Großgebindekarton zu o.g. Stückzahlen geliefert.
2) Connecting links are supplied unassembled prepacked in poly bags and are available in bulk boxes to allow economical purchasing levels.

Hochleistungsrollenketten nach Werksnorm

High Precision roller chains acc. to Industry standard

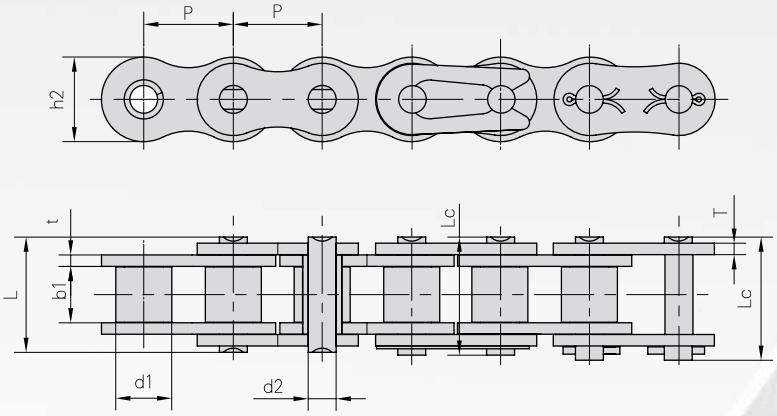

Flexon *Chain No.*	Teilung *Pitch*	Rollen Ø *Roller diameter*	Lichte Weite *Width between inner plates*	Bolzen Ø *Pin diameter*	Bolzen länge *Pin length*		Höhe Innen-lasche *Inner plate depth*	Laschen dicke *Plate thick-ness*	min. Bruchkraft *Ultimate tensile strength*	Durchschn. Bruchlast *Average tensile strength*	Gewicht per meter *Weight per meter*
	P	d1 max	b1 min	d2 max	L max	Lc max	h2 max	t/T max	Q min	Qo	q
	mm	mm	mm	mm	mm	mm	mm	mm	kN/LB	kN	kg/m
04BH	6.00	4.00	2.80	1.85	8.4	9.40	5.00	0.90	5.00/1136	5.3	0.14
A06B-2	9.525	6.35	5.72	3.28	23.4	24.4	8.20	1.30	16.90/3841	18.7	0.75
415	12.70	7.77	4.76	3.60	11.0	12.40	9.70	1.00	6.86/1559	7.6	0.32
415H	12.70	7.77	4.76	3.96	13.1	14.50	12.00	1.50	14.40/3273	16.1	0.55
415B	12.70	7.75	4.88	4.09	12.9	14.40	10.30	1.30	12.00/2727	14.2	0.45
415BF1	12.70	7.75	4.88	4.09	11.5	13.00	10.30	1.00	9.00/2045	10.6	0.38
415BF3	12.70	7.75	4.80	4.09	11.6	13.65	10.30	1.20	9.80/2227	10.7	0.43
415BF5	12.70	7.75	5.10	4.09	14.4	16.0	9.9	1.8/1.6	16.00/3600	16.5	0.46
415BF7	12.70	7.75	4.88	3.58	13.75	15.00	10.30	1.30	6.00/1363	10.7	0.40
423	12.70	8.51	6.40	4.45	15.6	17.10	12.40	1.70	19.60/4455	21.9	0.71
478	12.70	7.80	4.80	4.00	11.6	13.65	10.46	1.25	9.80/2227	12.8	0.39
170GSX	12.70	7.75	6.45	3.96	14.8	16.40	11.50	1.6/1.4	17.15/3860	18.5	0.62
08BF	12.70	8.51	5.55	4.45	14.6	16.10	11.80	1.60	17.80/4045	19.2	0.66
12BV	19.05	12.07	11.68	6.10	24.5	26.50	16.00	2.42	36.00/8182	39.9	1.43
12BH	19.05	12.07	11.68	5.94	25.2	26.80	16.00	2.42	40.00/9091	44.4	1.45
12BHF1	19.05	12.07	11.68	6.10	25.0	27.20	16.50	2.50	44.00/10000	48.8	1.46
12BF14	19.05	12.07	30.56	5.72	42.0	43.6	16.00	1.85	29.00/6591	32.2	2.13
16BF1	25.40	15.88	12.20	8.28	31.4	32.70	21.00	4.15/3.1	60.00/13636	71.4	2.51
16BF2	25.40	15.88	17.02	8.28	38.6	39.80	21.00	4.15	60.00/13636	71.4	3.08
16BF5	25.40	15.88	12.70	8.28	30.8	32.10	20.00	3.5/3.0	50.00/11364	57.5	2.37
16BH	25.40	15.88	17.02	8.90	35.7	38.90	24.10	4.0/3.1	80.00/18182	94.2	3.11
850HSA	25.40	17.80	15.88	9.53	42.0		26.60	5.6/4.8	122.50/27840	135.9	4.85
24BH	38.10	25.40	25.40	14.63	58.6	63.40	36.20	7.5/6.0	225.00/51136	250.3	9.00
32AF2	50.80	32.00	31.75	17.00	64.8	69.60	48.00	6.40	200.00/45454	222.5	11.61
32AT	50.80	28.58	15.88	14.27	36.2	40.80	47.80	3.25	111.2 0 /25272	123.6	5.21

Hohlbolzen Buchsenketten

Hollow pin bushing chains

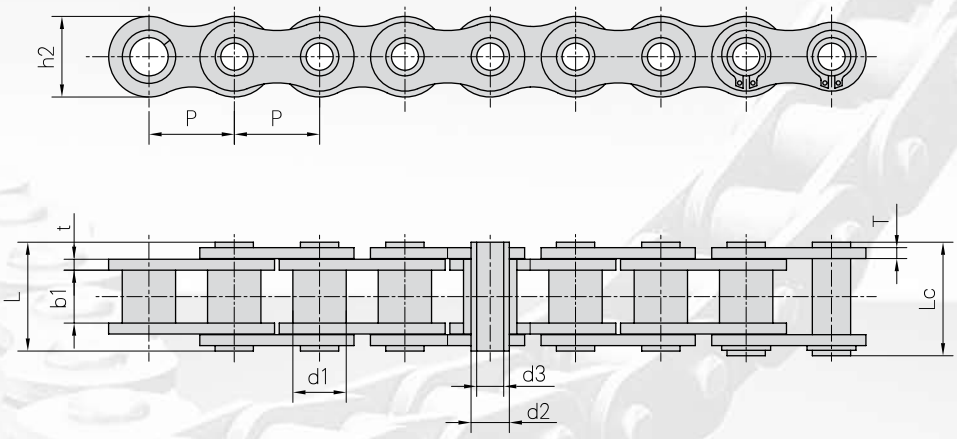

Flexon Chain No.	Teilung Pitch	Buchsen ø Bush diameter	Lichte Weite Wdth between inner plates	Bolzen ø Pin diameter		Bolzen-länge Pin length		Höhe Innen-lasche Inner plate depth	Laschen-dicke Plate thick-ness	min. Bruchkraft Ultimate tensile strength	Durchschn. Bruchlast Average tensile strength	Gewicht per meter Weight per meter
	P	d1 max	b1 min	d2 max	d3 min	L max	Lc max	h2 max	t/T max	Q min	Qo	q
	mm	mm	mm	mm	mm	mm	mm	mm	mm	kN/LB	kN	kg/m
08BHPF	12,700	8,51	7,75	6,55	4,50	16,4	17,6	11,80	1.6/1.3	11.1/2523	12,1	0.56
08BHPF5	12,700	8,51	7,75	6,30	4,50	16,8	18,0	12,00	1,60	9.6/2182	10,6	0.62
10BHPF3	15,875	10,16	9,65	7,02	5,13	19,5	20,5	14,70	1,70	10.0/2272	11,5	0.86
10BHPF4	15,875	10,16	9,50	7,20	5,00	19,8	21,3	14,00	2.03/1.6	12.5/2840	14,0	0.82
12BHPF2	19,050	12,07	11,68	8,09	6,00	22,7	23,9	16,10	1,85	14.0/3180	16,0	0.82
12BHPF3	19,050	12,07	11,70	8,22	5,75	23,6	24,9	16,20	2.42/1.85	16.0/3636	18,0	1.14
40H1P	12,700	7,95	7,85	5,63	4,00	16,5	17,6	12,00	1,50	11.0/2500	12,2	0.54
50H1P	15,875	10,16	9,40	7,03	5,13	20,7	21,9	15,09	2,03	20.0/4545	22,6	0.91
60HP	19,050	11,91	12,70	8,31	6,00	25,8	26,8	18,00	2,42	24.0/5455	26,9	1.29
60HPF1	19,050	11,91	12,70	8,31	5,01	25,5	26,8	18,00	2,42	28.0/6364	30,9	1.37
80HP	25,400	15,88	15,75	11,40	8,05	32,5	33,8	24,00	3,25	50.0/11364	52,0	2.26
80HPF2	25,400	15,88	15,75	11,40	8,40	32,5	33,8	24,00	3,25	45.0/10227	48,0	2.23

Hohlbolzen Langglieder Buchsenketten

Hollow pin Double Pitch bushing chains

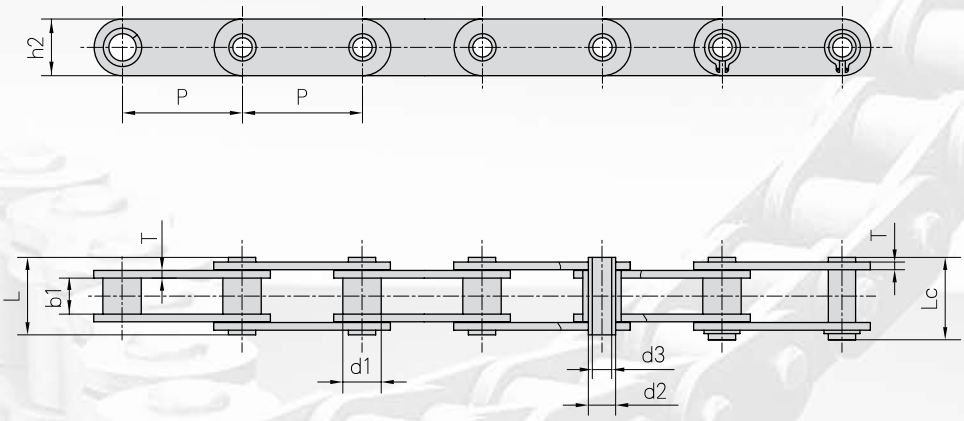

Flexon Chain No.	Teilung Pitch	Buchsen ø Bush diameter	Lichte Weite Width between inner plates	Bolzen ø Pin diameter		Bolzen-länge Pin length		Höhe Innen-lasche Inner plate depth	Laschen-dicke Plate thick-ness	min. Bruchkraft Ultimate tensile strength	Durchschn. Bruchlast Average tensile strength	Gewicht per meter Weight per meter
	P	d1 max	b1 min	d2 max	d3 min	L max	Lc max	h2 max	T max	Q min	Qo	q
	mm	mm	mm	mm	mm	mm	mm	mm	mm	kN/LB	kN	kg/m
C204OHP	25,400	7,95	7,85	5,63	4,00	16.5	17.6	12,00	1,50	11.0/2500	12,6	0.46
C205OHP	31,750	10,16	9,40	7,22	5,12	20.5	21.8	15,00	2,03	20.4/4636	22,8	0.76
C206OHP	38,100	11,91	12,70	8,31	6,00	25.8	26.8	17,00	2,42	24.0/5455	27,1	1.02
HP40F1	40,000	18,00	22,00	12,00	8,00	47.5	48.2	35,00	5,00	57.0/13049	63,8	5.38
HP40F2	40,000	18,00	22,00	12,00	8,20	47.5	48.2	35,00	5,00	57.0/13049	63,0	5.37
C208OHP	50,800	15,88	15,75	11,40	8,05	32.5	33.8	24,00	3,25	50.0/11364	52,0	1.81
HP50F1	50,000	26,00	14,50	20,00	14,70	35.3	36.2	40,00	3,10	30.0/6818	33,6	3.98
C40HP	12,700	7,95	7,85	5,63	4,00	16.5	17.6	12,00	1,50	11.0/2500	12,2	0.64
C50HP	15,875	10,16	9,40	7,03	5,13	20.7	21.9	15,09	2,03	20.0/4545	22,6	1.05
C60HP	19,050	11,91	12,70	8,31	6,00	25.8	26.8	18,00	2,42	24.0/5455	26,9	1.52
C80HP	25,400	15,88	15,75	11,40	8,05	32.5	33.8	24,00	3,25	50.0/11364	52,0	2.63

Hohlbolzen Rollenketten

Hollow pin Roller chains

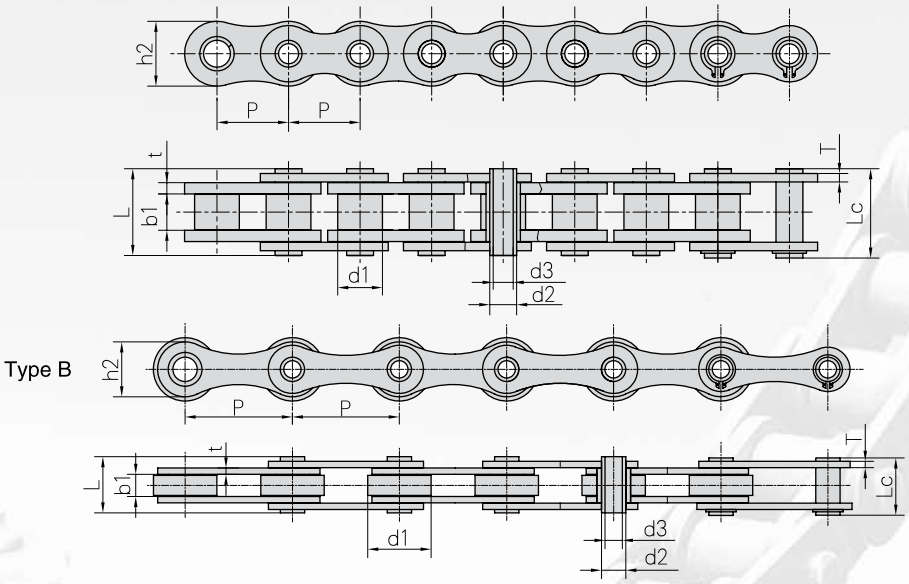

Flexon Chain No.	Teilung Pitch	Rollen ø Roller diameter	Lichte Weite Width between inner plates	Bolzen ø Pin diameter		Bolzen-länge Pin length		Höhe Innen-lasche Inner plate depth	Laschen-dicke Plate thick-ness	min. Bruchkraft Ultimate tensile strength	Durchschn. Bruchlast Average tensile strength	Gewicht per Meter Weight per meter	Type
	P	d1 max	b1 min	d2 max	d3 min	L max	Lc max	h2 max	t/T max	Q min	Qo	q	
	mm	mm	mm	mm	mm	mm	mm	mm	mm	kN/LB	kN	kg/m	
10BHB	15,875	10,16	9,65	5,94	4,04	19,3	20,6	14,70	1,70	17.00/3864	20,8	0,86	A
12BHP	19,050	12,07	11,68	6,50	4,00	21,6	22,8	15,90	1,85	23.60/5364	25,9	1,09	A
60HB	19,050	11,91	12,70	7,00	5,01	25,5	26,6	18,00	2,42	20.00/4545	22,4	1,35	A
16BHBF1	25,400	15,88	12,70	9,53	7,05	30,8	32,2	23,00	4.15/3.1	40.00/9091	45,0	2,28	A
HB25.4	25,400	20,00	8,00	8,00	5,20	19,5	20,5	17,00	2,03	25.00/5680	28,0	1,30	A
HP35	35,000	20,00	16,00	13,35	10,20	30,4	31,6	26,30	2,50	23.52/5345	26,4	2,02	A
HP41.75F1	41,750	17,10	20,20	11,11	8,20	35,7	39,0	21,65	3,10	26.50/6022	29,2	1,60	A
HP41.75F2	41,750	17,10	20,20	11,11	8,20	35,7	41,0	25,26	3,10	49.00/11136	54,8	2,04	A
HP41.75F3	41,750	17,00	20,50	11,00	8,30	36,0	39,5	21,40	3,00	27.00/6136	28,0	1,62	A
HP50F2	50,000	31,00	15,00	13,20	10,20	36,5	38,0	25,00	4,00	40.00/9091	43,2	3,40	B
HB38.1	38,100	20,00	8,00	8,00	5,30	19,6	20,7	17,30	2,03	28.00/5682	28,8	0,98	B
HB38.1 F1	38,100	20,00	18,00	10,50	5,10	39,0	40,3	22,00	4,00	60.00/13636	64,3	2,59	B
HB50.8	50,800	30,00	10,50	11,40	8,20	27,4	28,6	26,00	3,10	50.00/11364	53,6	2,56	B
HB50	50,000	30,00	10,50	11,40	8,20	27,4	28,6	26,00	3,10	50.00/11364	53,6	2,23	B
HB63	63,000	30,00	10,00	11,40	8,10	26,7	28,1	26,50	3,10	50.00/11364	53,6	2.07	B
HB63F1	63,000	40,00	10,00	11,40	8,10	26,7	28,1	26,50	3,10	50.00/11364	53,6	2,27	B
HB63F2	63,000	40,00	20,00	11,40	8,10	36,7	38,1	26,50	3,10	50.00/11364	53,6	3,20	B
HB63F3	63,000	40,00	15,00	11,40	8,20	35,6	37,0	26,50	4,00	35.00/7955	38,5	3,90	B
HB100	100,000	30,00	10,50	11,40	8,20	27,4	28,6	26,00	3,10	50.00/11364	53,6	1,56	B

Hohlbolzen Langglieder-Rollenketten

Hollow pin Double Pitch Roller chains

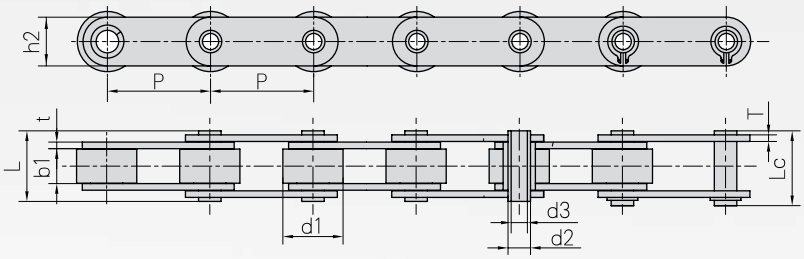

Flexon Chain No.	Teilung Pitch	Rollen Ø Roller diameter	Lichte Weite Width between inner plate	Bolzen Ø Pin diameter		Bolzen-länge Pin length		Höhe Innen-lasche Inner plate depth	Laschen-dicke Plate thick-ness	min. Bruchkraft Ultimate tensile strength	Durchschn. Bruchlast Average tensile strength	Gewicht per meter Weight per meter
	P	d1 max	b1 min	d2 max	d3 min	L max	Lc max	h2 max	t/T max	Q min	Q0	q
	mm	mm	mm	mm	mm	mm	mm	mm	mm	kN/LB	kN	kg/m
C2042HP	25,40	15,88	7,85	5,63	4,00	16,5	17,6	12,0	1,50	11.0/2500	12,6	0,78
C2052HP	31,75	19,05	9,53	7,22	5,12	20,5	21,8	15,0	2,03	20.4/4636	22,8	1,25
C2062HP	38,10	22,23	12,70	8,31	6,00	25,8	26,8	17,0	2,42	24.0/5455	27,1	1,72
C2082HP	50,80	28,58	15,75	11,40	8,05	32,4	33,8	24,0	3,25	50.0/11364	52,0	2,82
C2052HPF1	31,75	19,05	9,40	7,03	5,12	20,0	21,5	15,3	1,85	15.0/3409	17,3	1,21
C2052HPF3	31,75	19,05	9,53	7,02	5,13	20,1	21,6	15,1	2,03	19.6/4455	21,6	1,20
C2042H-HP	25,40	15,88	7,85	5,63	4,00	18,8	19,9	12,0	2,03	11.0/2500	13,2	0,95
C2052H-HP	31,75	19,05	9,53	7,22	5,12	22,1	23,4	15,0	2,42	20.4/4545	23,5	1,44
C2062H-HP	38,10	22,23	12,70	8,31	6,00	29,2	30,2	17,0	3,25	24.0/5455	27,6	1,99
C2082H-HP	50,80	28,58	15,75	11,40	8,05	35,7	37,0	24,0	4,00	50.0/11364	56,5	3,34
HP40	40,00	22,00	8,75	9,00	6,00	23,0	24,2	18,0	2,50	27.0/4545	28,0	1,49
HP50	50,00	31,00	14,50	13,20	10,40	31,1	32,5	25,0	3,10	30.0/6818	34,2	3,29
HP50F4	50,00	31,00	15,00	13,20	10,20	36,5	38,0	25,0	4,00	40.0/9091	44,8	3,73
63HPF1	63,00	40,00	15,00	16,00	12,10	35,0	36,2	28,5	4,00	50.0/11364	56,7	4,20
DH4202HP	50,80	31,80	15,00	14,00	10,10	36,3	39,0	26,0	3,80	42.0/9545	51,6	3,75
DH4203HP	76,20	31,80	15,00	14,00	10,10	36,3	39,0	26,0	3,80	42.0/9545	47,1	3,01
DH42035HP	88,90	31,80	15,00	14,00	10,10	36,3	39,0	26,0	3,80	42.0/9545	51,1	2,79
DH4204HP	101,60	31,80	15,00	14,00	10,10	36,3	39,0	26,0	3,80	42.0/9545	51,6	2,63
DH8403HP	76,20	47,60	19,00	19,05	13,60	43,8	46,3	39,0	5.1/3.8	84.3/19159	130,3	6,81
DH8404HP	101,60	47,60	19,00	19,05	13,60	43,8	46,3	39,0	5.1/3.8	84.3/19159	130,3	5,78
DH8406HP	152,40	47,60	19,00	19,05	13,60	43,8	46,3	39,0	5.1/3.8	84.0/19091	130,3	5,18
HB38.1 F2	38,10	25,40	12,70	9,50	6,60	26,6	28,0	19,1	2,30	20.0/4545	22,4	2,07
HB50.8F3	50,80	30,00	16,00	14,00	9,00	36,4	37,5	25,5	3,10	42.0/9545	47,0	3,20
HB75	75,00	40,00	22,00	18,00	12,20	42,0	44,0	35,0	4,00	60.0/13636	72,0	5,57
HB76.2	76,20	31,75	15,50	12,70	9,50	35,5	37,0	26,0	4,00	42.0/9545	49,2	3,25
HB76.2F2	76,20	47,60	20,00	24,00	18,50	44,5	46,1	40,0	5.0/4.0	79.0/17953	92,5	6,77
HB80	80,00	50,00	20,00	24,00	18,50	44,5	46,1	40,0	5.0/4.0	79.0/17953	92,5	6,81
HP100	100,00	45,00	22,00	16,00	12,00	46,0	47,5	35,0	5,00	75.0/17044	90,0	6,20
HP100F1	100,00	45,00	22,00	18,00	12,00	47,2	48,5	35,0	5,00	75.0/17044	90,0	6,15
HP101.6F1	101,60	47,60	19,00	19,00	13,20	46,2	48,0	40,0	5.0/4.0	53.0/12045	58,2	6,09
HP101.6F2	101,60	66,70	25,40	26,90	20,10	59,2	60,7	51,0	7.1/5.1	150.0/34088	160,0	14,23
HP152	152,40	66,70	25,40	26,90	19,56	57,2	59,5	50,8	7.1/5.1	94.0/21362	107,8	9,9
HP152.4F1	152,40	47,60	19,00	19,00	13,20	46,2	48,0	40,0	5.0/4.0	54.0/12270	59,5	5,0

Hohlbolzen Rollenketten ohne Buchsen

Hollow pin Roller chains without bushes

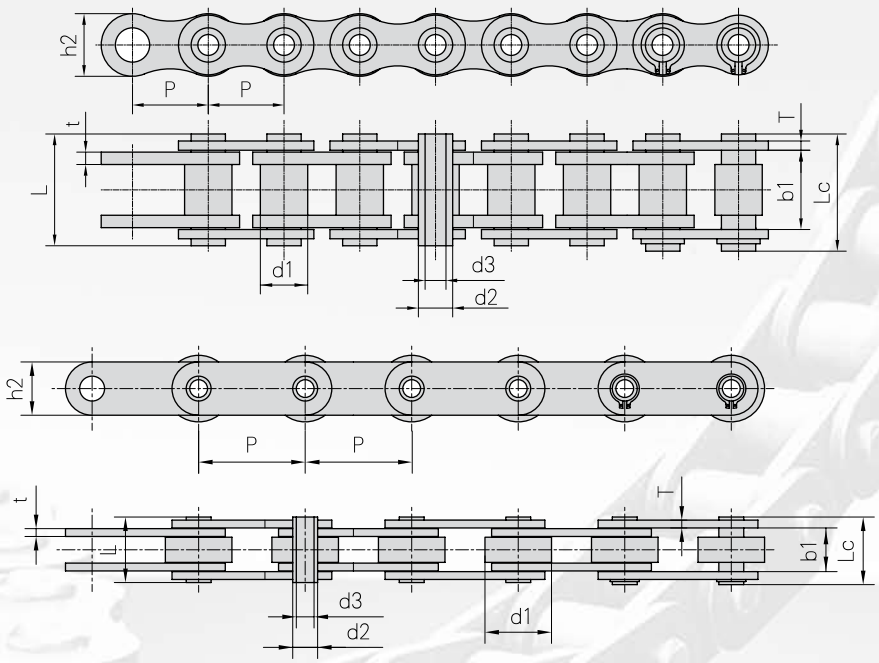

Flexon Chain No.	Teilung Pitch	Rollen ø Roller diameter	Lichte Weite Width between inner plates	Bolzen ø Pin diameter		Bolzen-länge Pin length		Höhe Innen-lasche Inner plate depth	Laschen-dicke Plate thick-ness	min. Bruchkraft Ultimate tensile strength	Durchschn. Bruchlast Average tensile strength	Gewicht per meter Weight per meter	Type
	P	d1 max	b1 min	d2 max	d3 min	L max	Lc max	h2 max	t/T max	Q min	Q0	q	
	mm	mm	mm	mm	mm	mm	mm	mm	mm	kN/LB	kN	kg/m	
08BHPF2	12,700	8,51	13,20	6,65	5,20	18,0	19,2	11,8	1.6/1.3	10.00/2273	11,4	0,50	A
08BHPF3	12,700	8,51	13,40	6,65	4,00	19,0	20,2	11,8	1,70	14.00/3182	16,8	0,69	A
HB12.7	12,700	8,51	13,40	6,65	4,10	19,0	20,2	11,8	1,70	14.00/3182	16,8	0,69	A
10BHPF1	15,875	10,16	13,41	7,03	5,00	19,2	20,2	14,0	1,85	17.00/3864	20,6	0,83	A
10BHPF2	15,875	10,16	10,40	7,03	5,00	17,0	18,0	14,0	1,85	15.00/3409	17,3	0,74	A
12BHPF1	19,050	12,07	16,00	8,03	5,40	22,7	23,9	15,8	1,85	25.00/5682	28,8	1,09	A
16BHPF1	25,400	15,88	25,58	11,50	8,10	36,5	37,6	21,0	4.15/3.1	45.00/10227	52,2	2,21	A
50HPF1	15,875	10,16	13,60	7,03	5,13	20,7	21,9	14,4	2,03	18.00/4091	21,6	0,92	A
60HPF2	19,050	11,91	11,23	5,63	4,05	16,5	17,6	10,4	1,50	10.00/2273	10,8	0,62	A
60HPF3	19,050	11,91	17,20	8,40	6,10	24,7	26,0	18,0	2,03	20.00/4546	24,0	1,54	A
63HP	63,000	40,00	23,50	16,00	12,00	35,3	38,3	28,6	4,00	65.00/14773	71,5	4,14	B
63HPF2	63,000	40,00	25,80	14,00	8,20	39,1	41,1	20,0	5,00	50.00/11364	65,7	4,17	B
63HPF4	63,000	40,00	23,50	16,00	12,30	34,7	37,7	28,6	4,00	44.00/10000	57,2	4,13	B
63HPF6	63,000	40,00	28,94	16,00	10,30	41,8	43,4	28,6	4,00	44.00/10000	57,2	5,18	B
C2122HPF1	76,200	47,60	29,00	17,81	12,70	43,3	44,7	38,1	4,80	53.34/12123	59,2	7,05	B

Hochleistungsrollenketten amerikanische und europäische Bauart, verzinkte Ausführung

High Precision roller chains. zinc-plated, acc. to American and European standard

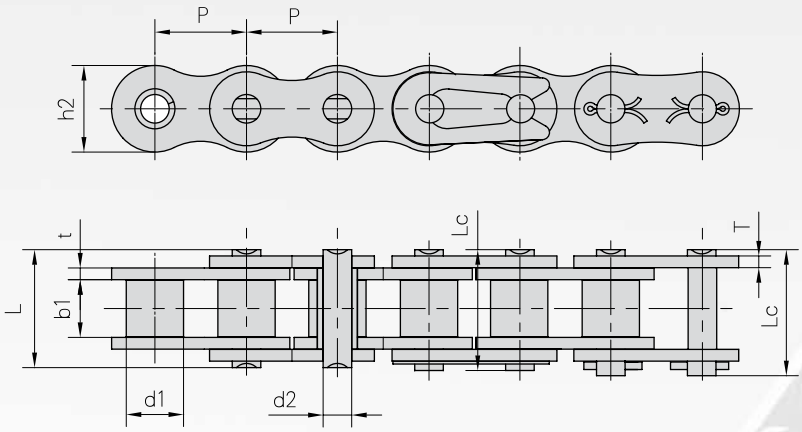

Flexon *Chain No.*	Teilung *Pitch*	Rollen Ø *Roller diameter*	Lichte Weite *Width between inner plates*	Bolzen Ø *Pin diameter*	Bolzen-länge *Pin length*		Höhe Innen-lasche *Inner plate depth*	Laschen-dicke *Plate thick-ness*	Bruchlast min. *Breaking load*	Gewicht per meter *Weight per meter*
	P	d1 max	b1 min	d2 max	L max	Lc max	h2 max	t/T max	Q min	q
	mm	mm	mm	mm	mm	mm	mm	mm	kN/LB	kg/m
*25ZP	6.350	3.30	3.18	2.31	7.90	8.40	6.00	0.80	3.50/795	0.15
*35ZP	9.525	5.08	4.77	3.58	12.40	13.17	9.00	1.30	7.90/1795	0.33
41ZP	12.700	7.77	6.25	3.58	13.75	15.00	9.91	1.30	6.67/1516	0.41
40ZP	12.700	7.95	7.85	3.96	16.60	17.80	12.00	1.50	14.10/3205	0.62
50ZP	15.875	10.16	9.40	5.08	20.70	22.20	15.09	2.03	22.20/5045	1.02
60ZP	19.050	11.91	12.57	5.94	25.90	27.70	18.00	2.42	31.80/7227	1.50
80ZP	25.400	15.88	15.75	7.92	32.70	35.00	24.00	3.25	56.70/12886	2.60
100ZP	31.750	19.05	18.90	9.53	40.40	44.70	30.00	4.00	88.50/20114	3.91
120ZP	38.100	22.23	25.22	11.10	50.30	54.30	35.70	4.80	127.00/28864	5.62
140ZP	44.450	25.40	25.22	12.70	54.40	59.00	41.00	5.60	172.40/39182	7.50
160ZP	50.800	28.58	31.55	14.27	64.80	69.60	47.80	6.40	226.80/51545	10.10
04BZP	6.000	4.00	2.80	1.85	6.80	7.80	5.00	0.60	3.00/682	0.11
05BZP	8.000	5.00	3.00	2.31	8.20	8.90	7.10	0.80	5.00/1136	0.20
#06BZP	9.525	6.35	5.72	3.28	13.15	14.10	8.20	1.30	9.00/2045	0.41
08BZP	12.700	8.51	7.75	4.45	16.70	18.20	11.80	1.60	18.00/4091	0.69
10BZP	15.875	10.16	9.65	5.08	19.50	20.90	14.70	1.70	22.40/5091	0.93
12BZP	19.050	12.07	11.68	5.72	22.50	24.20	16.00	1.85	60.00/13636	1.15
16BZP	25.400	15.88	17.02	8.28	36.10	37.40	21.00	4.15/3.1	95.00/21591	2.71
20BZP	31.750	19.05	19.56	10.19	41.30	45.00	26.40	4.5/3.5	95.00/21591	3.70
24BZP	38.100	25.40	25.40	14.63	53.40	57.80	33.20	6.0/4.8	160.0/36364	7.10
28BZP	44.450	27.94	30.99	15.90	65.10	69.50	36.70	7.5/6.0	200.0/45455	8.50
32BZP	50.800	29.21	30.99	17.81	66.00	71.00	42.00	7.0/6.0	250.0/56818	10.25

* Buchsenketten: In der Tabelle zeigt d1 den AußenØ der Buchse
# gerade Laschen
Alle Kettengrößen auch als verzinkte Zweifach-Rollenketten und Förderketten lieferbar
verzinkte Langglieder-Förderketten auf Anfrage lieferbar.

** Bushing chain: d1 in the table indicate the external diameter of the bushing*
 # Straight side plates
Double strand zinc plated chains are available in all sizes
Double pitch zinc plated conveyor chains are available upon request

ELITE

„Coated" Korrosionsgeschützte Hochleistungsrollenketten, Dacromet beschichtet. amerikanische u. europäische Bauart

„Coated" Corrosion protected High Precision roller chains, Dacromet coated. acc. to American and European standard

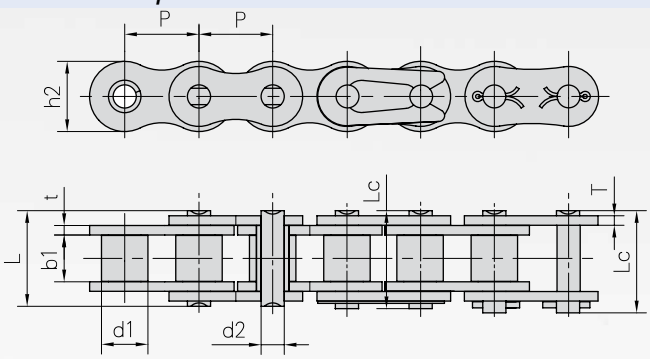

Flexon *Chain No.*	Teilung *Pitch*	Rollen Ø *Roller diameter*	Lichte Weite *Width between inner plates*	Bolzen Ø Pin diameter	Bolzen länge *Pin length*		Höhe Innen-lasche *Inner plate depth*	Laschen-dicke *Plate thick-ness*	Bruchlast min. *Breaking load*	Gewicht per meter *Weight per meter*
	P	d1 max	b1 min	d2 max	L max	Lc max	h2 max	t/T max	Q min	q
	mm	mm	mm	mm	mm	mm	mm	mm	kN/LB	kg/m
*25DR	6.350	3.30	3.18	2.31	7.90	8.40	6.00	0.80	3.50/795	0.15
*35DR	9.525	5.08	4.77	3.58	12.40	13.17	9.00	1.30	7.90/1795	0.33
41 DR	12.700	7.77	6.25	3.58	13.75	15.00	9.91	1.30	6.67/1516	0.41
40DR	12.700	7.95	7.85	3.96	16.60	17.80	12.00	1.50	14.10/3205	0.62
50DR	15.875	10.16	9.40	5.08	20.70	22.20	15.09	2.03	22.20/5045	1.02
60DR	19.050	11.91	12.57	5.94	25.90	27.70	18.00	2.42	31.80/7227	1.50
80DR	25.400	15.88	15.75	7.92	32.70	35.00	24.00	3.25	56.70/12886	2.60
100DR	31.750	19.05	18.90	9.53	40.40	44.70	30.00	4.00	88.50/20114	3.91
120DR	38.100	22.23	25.22	11.10	50.30	54.30	35.70	4.80	127.00/28864	5.62
140DR	44.450	25.40	25.22	12.70	54.40	59.00	41.00	5.60	172.40/39182	7.50
160DR	50.800	28.58	31.55	14.27	64.80	69.60	47.80	6.40	226.80/51545	10.10
04BDR	6.000	4.00	2.80	1.85	6.80	7.80	5.00	0.60	3.00/682	0.11
05BDR	8.000	5.00	3.00	2.31	8.20	8.90	7.10	0.80	5.00/1136	0.20
#06BDR	9.525	6.35	5.72	3.28	13.15	14.10	8.20	1.30	9.00/2045	0.41
08BDR	12.700	8.51	7.75	4.45	16.70	18.20	11.80	1.60	18.00/4091	0.69
10BDR	15.875	10.16	9.65	5.08	19.50	20.90	14.70	1.70	22.40/5091	0.93
12BDR	19.050	12.07	11.68	5.72	22.50	24.20	16.00	1.85	29.00/6591	1.15
16BDR	25.400	15.88	17.02	8.28	36.10	37.40	21.00	4.15/3.1	60.00/13636	2.71
20BDR	31.750	19.05	19.56	10.19	41.30	45.00	26.40	4.5/3.5	95.00/21591	3.70
24BDR	38.100	25.40	25.40	14.63	53.40	57.80	33.20	6.0/4.8	160.00/36364	7.10
28BDR	44.450	27.94	30.99	15.90	65.10	69.50	36.70	7.5/6.0	200.00/45455	8.50
32BDR	50.800	29.21	30.99	17.81	66.00	71.00	42.00	7.0/6.0	250.00/56818	10.25

* Buchsenketten: In der Tabelle zeigt d1 den AußenØ der Buchse
# gerade Laschen
Alle Kettengrößen auch als „Dacromet" beschichtete Zweifach-Rollenketten und Förderketten lieferbar.
verzinkte Langglieder-Förderketten auf Anfrage lieferbar.

Alle Ketten auch lieferbar als „coated plus" (mit chem. vernickelten Bolzen).

** Bushing chain: d1 in the table indicate the external diameter of the bushing*
 # Straight side plates
Double strand "Dacromet" coated plated chains are available in all sizes
Double pitch zinc plated conveyor chains are available upon request

All chains are also available in "coated plus" (with chem. nickel plated pins)

Hochleistungsrollenketten, vernickelt, amerik. und europ. Bauart

High Precision roller chains, nickel-plated, acc. to American and European standard

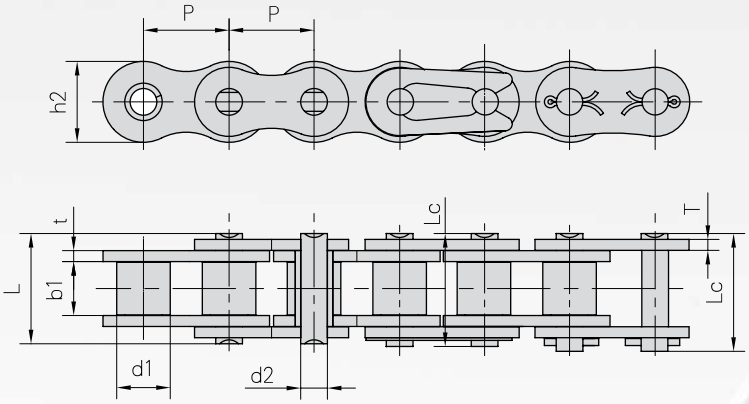

Flexon *Chain No.*	Teilung *Pitch*	Rollen Ø *Roller diameter*	Lichte Weite *Width between inner plates*	Bolzen Ø *Pin diameter*	Bolzen länge *Pin length*		Höhe Innen-lasche *Inner plate depth*	Laschen-dicke *Plate thick-ness*	Bruchlast min. *Breaking load*	Gewicht per meter *Weight per meter*
	P	d1 max	b1 min	d2 max	L max	Lc max	h2 max	t/T max	Q min	q
	mm	mm	mm	mm	mm	mm	mm	mm	kN/LB	kg/m
*25DR	6.350	3.30	3.18	2.31	7.90	8.40	6.00	0.80	3.50/795	0.15
*35DR	9.525	5.08	4.77	3.58	12.40	13.17	9.00	1.30	7.90/1795	0.33
41 DR	12.700	7.77	6.25	3.58	13.75	15.00	9.91	1.30	6.67/1516	0.41
40DR	12.700	7.95	7.85	3.96	16.60	17.80	12.00	1.50	14.10/3205	0.62
50DR	15.875	10.16	9.40	5.08	20.70	22.20	15.09	2.03	22.20/5045	1.02
60DR	19.050	11.91	12.57	5.94	25.90	27.70	18.00	2.42	31.80/7227	1.50
80DR	25.400	15.88	15.75	7.92	32.70	35.00	24.00	3.25	56.70/12886	2.60
100DR	31.750	19.05	18.90	9.53	40.40	44.70	30.00	4.00	88.50/20114	3.91
120DR	38.100	22.23	25.22	11.10	50.30	54.30	35.70	4.80	127.00/28864	5.62
140DR	44.450	25.40	25.22	12.70	54.40	59.00	41.00	5.60	172.40/39182	7.50
160DR	50.800	28.58	31.55	14.27	64.80	69.60	47.80	6.40	226.80/51545	10.10
04BDR	6.000	4.00	2.80	1.85	6.80	7.80	5.00	0.60	3.00/682	0.11
05BDR	8.000	5.00	3.00	2.31	8.20	8.90	7.10	0.80	5.00/1136	0.20
#06BDR	9.525	6.35	5.72	3.28	13.15	14.10	8.20	1.30	9.00/2045	0.41
08BDR	12.700	8.51	7.75	4.45	16.70	18.20	11.80	1.60	18.00/4091	0.69
10BDR	15.875	10.16	9.65	5.08	19.50	20.90	14.70	1.70	22.40/5091	0.93
12BDR	19.050	12.07	11.68	5.72	22.50	24.20	16.00	1.85	29.00/6591	1.15
16BDR	25.400	15.88	17.02	8.28	36.10	37.40	21.00	4.15/3.1	60.00/13636	2.71
20BDR	31.750	19.05	19.56	10.19	41.30	45.00	26.40	4.5/3.5	95.00/21591	3.70
24BDR	38.100	25.40	25.40	14.63	53.40	57.80	33.20	6.0/4.8	160.00/36364	7.10
28BDR	44.450	27.94	30.99	15.90	65.10	69.50	36.70	7.5/6.0	200.00/45455	8.50
32BDR	50.800	29.21	30.99	17.81	66.00	71.00	42.00	7.0/6.0	250.00/56818	10.25

Rückensteife Rollenketten

Anti back bend chains

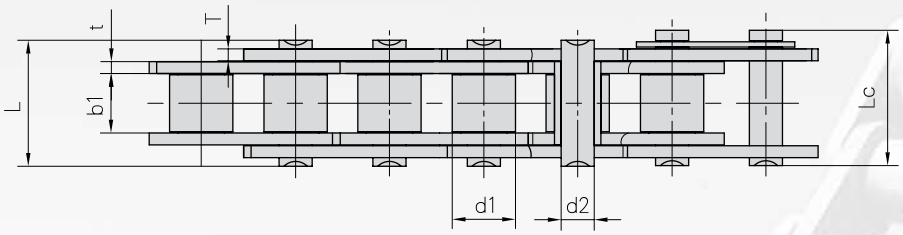

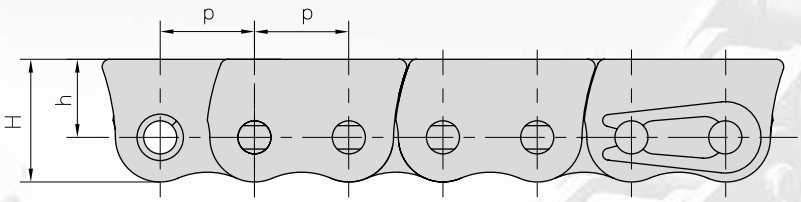

Flexon *Chain No.*	Teilung *Pitch*	Rollen Ø *Roller diameter*	Lichte Weite *Width between inner plates*	Bolzen Ø Pin diameter	Bolzenlänge *Pin length*		Laschen-abmessungen Plate dimension			min. Bruchkraft *Ultimate tensile strength*	Gewicht per meter *Weight per meter*
	P	di max	b1 min	d2 max	L max	Lc max	H max	h	t/T max	Q1 min	q
	mm	mm	mm	mm	mm	mm	mm	mm		kN	kg/m
08AF6	12.7	7.95	7.85	3.96	16.6	17.8	17.0	11.0	1.5	13.8	0.91
415BF4	12.7	7.75	4.88	4.09	16.4	17.8	17.0	11.0	1.3/3.1	12.0	1.07
08BSSF26	12.7	8.51	7.75	4.45	16.7	18.2	16.5	10.5	1.6	12.0	1.06

* Rostfreier Stahl
* *Stainless steel*

Seitenbogenketten

Side bow chains

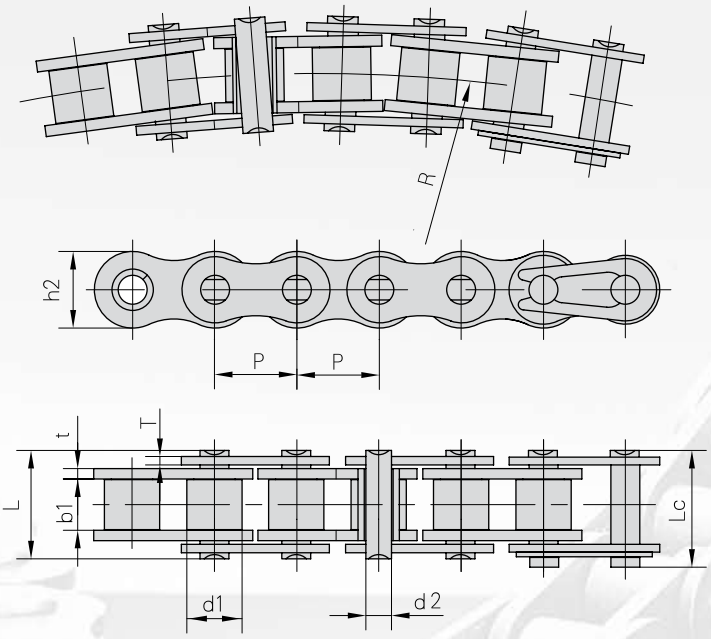

Flexon *Chain No.*	Teilung *Pitch*	Rollen Ø *Roller diameter*	Lichte Weite *Width between inner plates*	Bolzen Ø *Pin diameter*	Bolzen-länge *Pin length*		Höhe Innen-lasche *Inner plate depth*	Laschen-dicke *Plate thick-ness*	Seiten-bogen-radius *Side bow radius*	min. Bruchkraft *Ultimate tensile strength*	Durchschn. Bruchlast Average tensile strength	Gewicht per meter *Weight per meter*
	P	d1 max	b1 min	d2 max	L max	Lc max	h2 max	t/T max	R min	Q min	Qo	q
	mm	mm	mm	mm	mm	mm	mm	mm	mm	kN/LB	kN	kg/m
40SB	12.70	7.95	7.85	3.96	16.9	18.1	11.7	1.5	350	13.8/3136	15.2	0.80
#43SB	12.70	7.95	7.85	3.45	18.3	19.5	11.7	1.5	200	12.0/2727	13.2	0.64
50SB	15.875	10.16	9.40	4.37	20.7	22.7	14.9	2.03	400	20.6/4681	22.7	1.09
60SB	19.05	11.91	12.57	5.34	26.6	28.4	18.0	2.42	500	15.7/3568	17.3	1.54
#63SB	19.05	11.91	12.68	5.08	28.8	30.6	17.2	2.42/2.03	430	12.5/2840	20.0	1.40
80SB	25.40	15.88	15.75	7.19	34.0	37.3	24.0	3.25	711	40.9/9201	42.0	2.60
08BSB	12.70	8.51	7.75	3.97	17.4	18.7	11.8	1.6	400	14.0/3182	15.4	0.70
08BSBF1	12.70	8.51	7.75	3.97	16.3	17.6	11.8	1.6/1.2	400	12.8/2909	14.1	0.65
10BSB	15.875	10.16	9.65	4.50	20.1	21.5	14.7	1.7	400	15.6/3545	17.2	0.93
12BSB	19.05	12.07	11.68	5.12	23.1	24.8	16.0	1.85	500	20.5/4658	22.6	1.16
C205OSB	31.75	10.16	9.40	5.08	21.3	22.6	15.0	2.03	800	21.8/4954	24.1	0.84

Ketten mit beidseitig verlängerten Bolzen und Innenglieder mit geraden Laschen
 # Chains with both sided extended pins and inner links with straight side plates
43 SB L = 18.4 mm. 63 SB L = 28.0 mm

Anbauteile für Seitenbogenketten

Side bow chain attachments

Flexon Chain No.	P	G	C	F	α
	mm	mm	mm	mm	mm
08BSBF5	12.7	24.0	9.9	16.0	60°

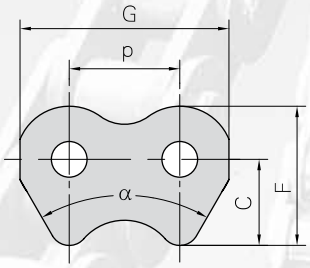

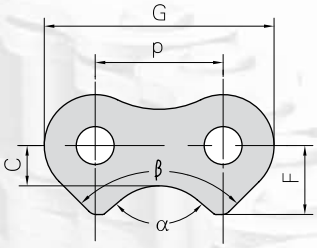

Flexon Chain No.	P	G	C	F	a	β
	mm	mm	mm	mm	mm	mm
50SBF2	15.875	28.0	5.0	8.56	100°	90°

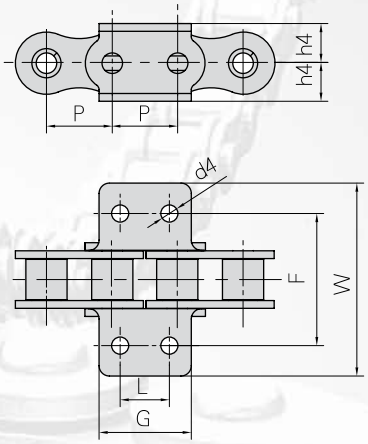

Flexon Chain No.	P	G	L	F	W	h4	d4
	mm	mm	mm	mm	mm	mm	mm
40SBF1	12.7	17.8	9.5	30.2	45.5	7.5	3.3

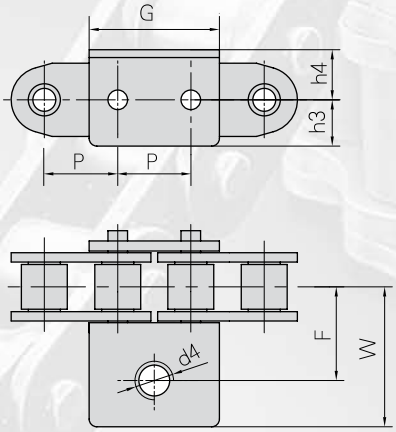

Flexon Chain No.	p	G	F	W	h3	h4	d4
	mm	mm	mm	mm	mm	mm	mm
63SBF2	19.05	33.9	24.4	36.4	12.0	13.0	M8

„everlast" Wartungsarme Rollenketten (mit Sinterbuchsen)

„everlast" Low maintenance roller chains (with sinter bushes)

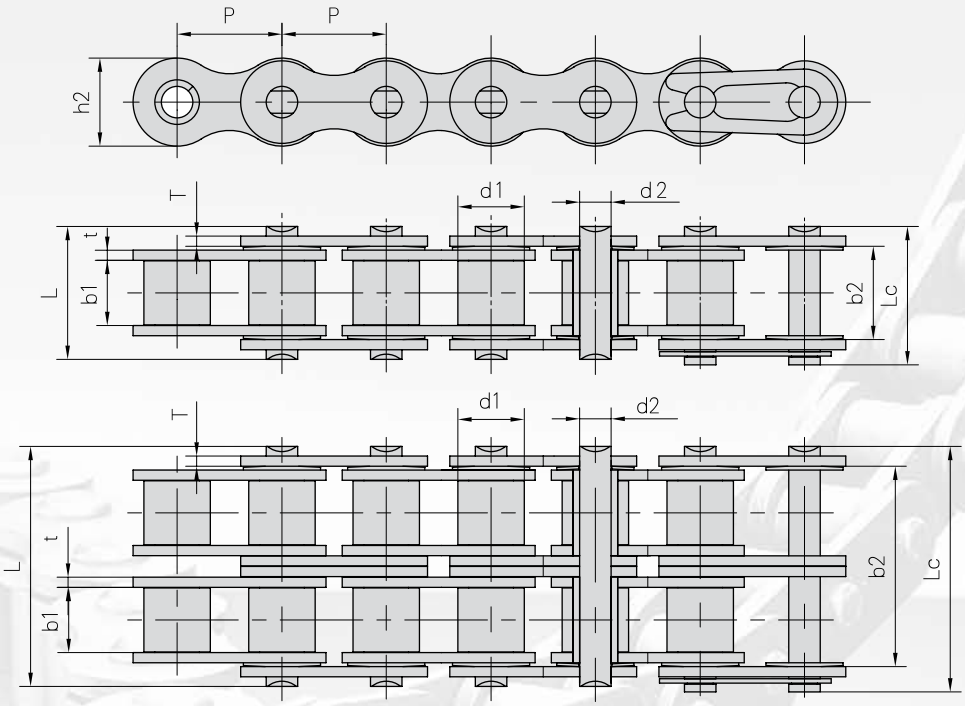

Flexon *Chain No.*	Teilung *Pitch*	Rollen Ø *Roller diameter*	Lichte Weite *Width between inner plates*	Lichte Weite *Width between outer plates*	Bolzen Ø *Pin diameter*	Bolzen-länge *Pin length*		Höhe Innen-lasche *Inner plate depth*	Laschen-dicke *Plate thick-ness*	min. Bruchkraft *Ultimate tensile strength*	Gewicht per meter *Weight per meter*
	P	d1 max	b1 min	b2 min	d2 max	L max	Lc max	h2 max	t/T max	Q min	q
	mm	mm	mm	mm	mm	mm	mm	mm	mm	kN/LB	kg/m
60SLR	19.05	11.91	12.57	19.35	5.94	27.5	29.3	18.0	3.25/2.42	34.2/7772	1.65
08BSLR	12.70	8.51	7.75	13.03	4.45	18.3	19.8	11.8	1.6	18.0/4091	0.73
08BSLRF1	12.70	8.51	7.75	11.75	4.45	17.3	18.7	11.8	1.6	18.0/4091	0.72
10BSLRF1	15.88	10.16	9.65	13.75	5.08	19.9	21.6	14.7	1.7	22.4/5091	0.97
12BSLR	19.05	12.07	11.68	15.75	5.72	22.5	24.2	16.0	1.85	29.0/6591	1.20
12BSLRF1	19.05	12.07	11.68	16.13	5.72	22.9	24.7	16.0	1.85	29.0/6591	1.19
16BSLR	25.40	15.88	17.02	27.50	8.28	38.1	40.6	21.0	4.15/3.1	60.0/13636	2.72
16BSLRF1	25.40	15.88	17.02	26.15	8.28	36.7	39.7	21.0	4.15/3.1	60.0/13636	2.72
60SLR-2	19.05	11.91	12.57	42.13	5.94	50.3	52.1	18.0	3.25/2.42	68.4/15544	3.21
12BSLR-2	19.05	12.07	11.68	35.21	5.72	42.0	43.6	16.0	1.85	58.0/13182	2.42
16BSLR-2	25.4	15.88	17.02	57.46	8.28	68.0	71.0	21.0	4.15/3.1	106.0/23847	5.68

Auch lieferbar als „everlast plus" (mit chem. vernickelten Bolzen).

Also available in "everlast plus" (with chem. nickel plated pins)

Rotary Ketten nach DIN 8182 / 8183 und ANSI 29.10

Heavy-duty cranked-link Transmission chains acc. to DIN 8182 / 8183 and ANSI 29.10

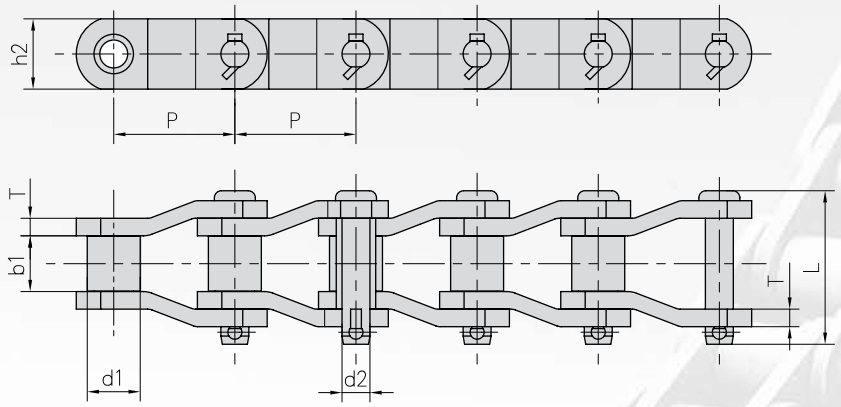

Flexon *Chain No.*	Teilung *Pitch*	Rollen *Roller diameter*	Lichte Weite *Width between inner plates*	Bolzen s *Pin diameter*	Bolzen-länge *Pin length*	Laschen-höhe Plate hight	Laschen-dicke *Plate thick-ness*	min. Bruchkraft *Ultimate tensile strength*	Durchschn. Bruchlast *Average tensile strength*	Gewicht per meter *Weight per meter*
	P	d1 max	b1 min	d2 max	L max	h2 max	T max	Q min	Q0	q
	mm	mm	mm	mm	mm	mm	mm	kN/LB	kN	kg/m
RO 3C	78,10	31.75	38.10	16,50	95,3	45,0	9,5	298.0/67727	310.0	12.00
RO 3	78.10	31.75	38,10	16.00	98,1	40.0	8.0	271.0/61590	292.6	10.72
2512(MXS3011)	77.90	41.28	39.60	19.05	100.0	57.0	9.7	340.0/77272	367.2	18.40
RO 3b	77.90	41.28	38.50	19.05	103.4	60.0	10.0	400.0/90909	420.0	20.28
RO 3 1/2	88.90	44.45	36.60	22.23	117.6	58.0	12.7	471.0/105955	507.6	25.70
RO 4	103.20	44.45	48.00	22.00	123.5	55.0	13.0	476.0/108180	514.0	23.60
RO 4b	103.45	45.24	49.30	23.85	130.0	63.5	14.2	550.0/125000	594.0	27.71
RO 4 1/2	114.30	57.15	52.30	27.97	138.0	79.2	14.2	760.0/172727	820.8	41.20
RO 5b	127.00	63.50	69.90	31.78	165.7	88.9	15.7	987.0/224300	1069.2	48.60
2184	152.40	76.20	35.00	22.20	96.0	51.0	9.5	330.0/75000	378.0	18.17
MXS882	66.27	22.23	28.58	11.10	68.5	28.5	6.4	115.6/26272	124.8	5.30
MXS3075	78.10	31.75	38.10	16.46	93.5	44.5	9.7	334.0/75909	360.7	13.45
MXS1242	103.20	44.45	49.20	22.23	124.5	57.0	12.8	623.0/141591	672.8	24.63
SS588	66.27	22.23	28.60	11.11	63.7	28.6	6.3	130.0/29545	144.0	5.46
SS568H	77.90	41.30	39.70	19.05	97.6	57.0	9.5	340.0/77272	367.2	19.80
SS40H(P)	78.11	31.75	38.10	15.88	97.0	41.5	9.5	250.0/56818	280.0	12.60
SS124	103.20	44.45	49.20	22.23	127.2	57.0	12.7	560.0/127272	590.0	22.57

Rotary Ketten mit Sonderlaschen

Heavy-duty cranked-link Transmission chains with special plates

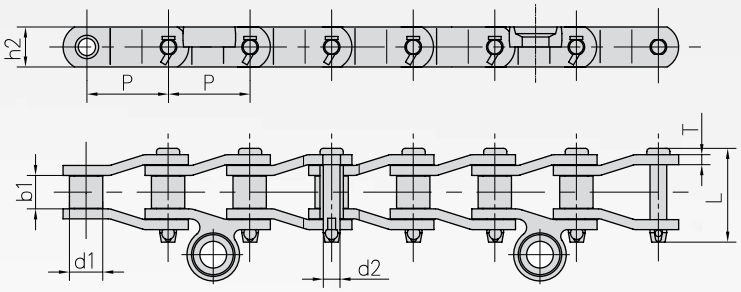

Flexon *Chain No.*	Teilung *Pitch*	Rollen Ø *Roller diameter*	Lichte Weite *Width between inner plates*	Bolzen Ø *Pin diameter*	Bolzen-länge *Pin length*	Laschen-höhe *Plate hight*	Laschen-dicke *Plate thick-ness*	min. Bruchkraft *Ultimate tensile strength*	Durchschn. Bruchlast *Average tensile strength*
	P	d1 max	b1 min	d2 max	L max	h2 max	T max	Q min	Q0
	mm	mm	mm	mm	mm	mm	mm	kN/LB	kN
SS40SL	78.105	31.78	31.75	15.90	89.15	38.0	9.5	250.0/56818	266.88

Sonderketten für die Abwasserentsorgung

Steel chains for sewage disposal

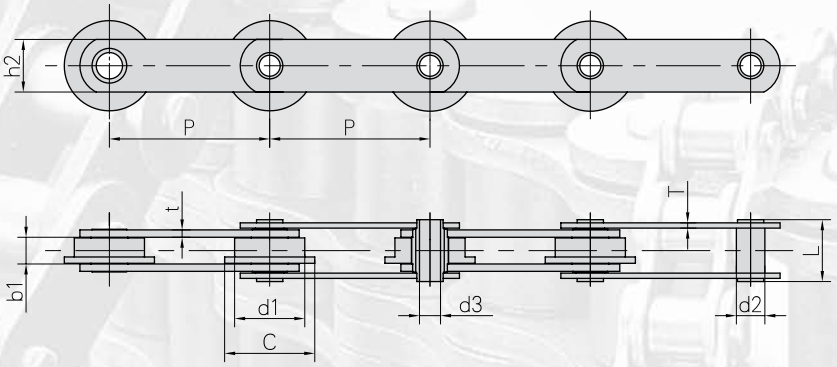

Flexon *Chain No.*	Teilung *Pitch*	Lichte Weite *Width between inner plates*	Rollen Ø *Roller diameter*		Bolzen Ø *Pin diameter*		Bolzen-länge *Pin length*	Laschen-höhe *Plate hight*	Laschendicke *Plate thickness*		min. Bruchkraft *Ultimate tensile strength*	Durchschn. Bruchlast *Average tensile strength*	Gewicht per meter *Weight per meter*
	P	b1 min	d1 max	C max	d2 max	d3 min	L max	h2 max	T max	t max	Q min	Q0	q
	mm	mm	mm	mm	mm	mm	mm	mm	mm	mm	kN/LB	kN	kg/m
W152	152.4	25.40	66.7	85.7	27.1	20.0	58.8	50.0	5.0	7.0	110.0/25000	122.1	10.78

Kupplungsketten, amerikanische Bauart

Coupling chains acc. to American standard

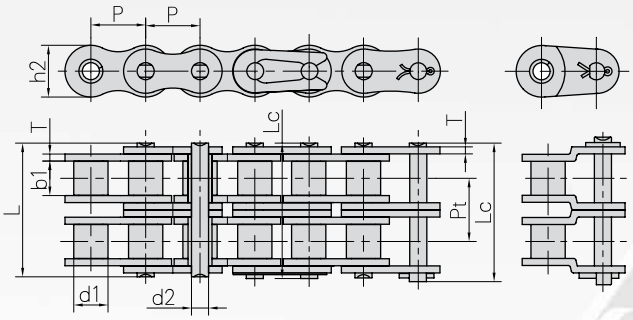

Flexon *ANSI Chain No.*	Teilung *Pitch*	Rollen Ø Roller diameter	Lichte Weite *Width between inner plates*	Bolzen Ø *Pin diameter*	Bolzen-länge *Pin length*		Höhe Innen-lasche *Inner plate depth*	Laschen-dicke *Plate thick-ness*	Mitten-maß *Trans-verse pitch*	min. Bruchkraft *Ultimate tensile strength*	Durchschn. Bruchlast *Average tensile strength*	Gewicht pro Stk. *Weight per pc.*
	P	d1 max	b1 min	d2 max	L max	Lc max	h2 max	T max	Pt	Q min	Q0	q
	mm	mm	mm	mm	mm	mm	mm	mm	mm	kN/LB	kN	kg/m
4012	12.700	7.95	7.85	3.96	31.0	32.2	12.00	1.50	14.38	28.2/6409	35.9	0.16
4014	12.700	7.95	7.85	3.96	31.0	32.2	12.00	1.50	14.38	28.2/6409	35.9	0.19
4016	12.700	7.95	7.85	3.96	31.0	32.2	12.00	1.50	14.38	28.2/6409	35.9	0.21
5014	15.875	10.16	9.40	5.08	38.9	40.4	15.09	2.03	18.11	44.4/10091	58.1	0.49
5016	15.875	10.16	9.40	5.08	38.9	40.4	15.09	2.03	18.11	44.4/10091	58.1	0.56
5018	15.875	10.16	9.40	5.08	38.9	40.4	15.09	2.03	18.11	44.4/10091	58.1	0.63
6018	19.050	11.91	12.57	5.94	48.8	50.5	18.00	2.42	22.78	63.6/14455	82.1	1.00
6020	19.050	11.91	12.57	5.94	48.8	50.5	18.00	2.42	22.78	63.6/14455	82.1	1.11
6022	19.050	11.91	12.57	5.94	48.8	50.5	18.00	2.42	22.78	63.6/14455	82.1	1.22
8018	25.400	15.88	15.75	7.92	62.7	64.3	24.00	3.25	29.29	113.4/25773	141.8	2.35
8020	25.400	15.88	15.75	7.92	62.7	64.3	24.00	3.25	29.29	113.4/25773	141.8	2.62
8022	25.400	15.88	15.75	7.92	62.7	64.3	24.00	3.25	29.29	113.4/25773	141.8	2.88
10022	31.750	19.05	18.90	9.53	76.4	80.5	30.00	4.00	35.76	177.0/40227	219.4	4.95
12018	38.100	22.23	25.22	11.10	95.8	99.7	35.70	4.80	45.44	254.0/57727	314.9	8.14

Spezial-Kupplungsketten

Special Coupling chains

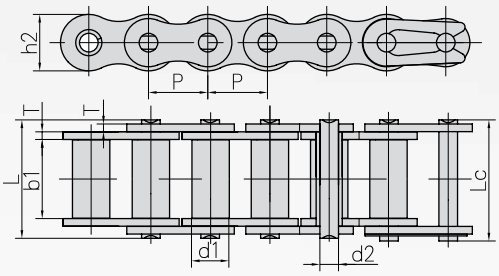

Flexon *Chain No.*	Teilung *Pitch*	Rollen Ø Roller diameter	Lichte Weite *Width between inner plates*	Bolzen Ø *Pin diameter*	Bolzen-länge *Pin length*		Höhe Innen-lasche *Inner plate depth*	Laschen-dicke *Plate thick-ness*	Bruchlast min. *Breaking Load*	Durchschn. Bruchlast *Average tensile strength*	Gewicht per meter *Weight per meter*
	P	d1 max	b1 min	d2 max	L max	L Lc max	h2 max	T max	Q min	Q0	q
	mm	mm	mm	mm	mm	mm	mm	mm	kN/LB	kN	kg/m
10AF13	15.875	10.16	16.31	5.08	27.6	29.1	15.09	2.03	22.20/5045	29.4	1.35
12AF2	19.050	11.91	19.10	5.94	32.6	34.4	18.00	2.42	31.80/7227	41.5	1.90
12AF6	19.050	11.91	18.80	5.94	31.9	33.5	18.00	2.42	31.80/7227	41.5	1.87
12AF26	19.050	11.91	19.36	5.94	31.9	33.5	18.00	2.42	31.80/7227	41.5	1.94
16AF25	25.400	15.88	25.58	7.92	42.4	43.9	24.00	3.25	56.70/12886	69.4	3.26

Langglieder-Rollenketten nach DIN und ANSI-Normen

Double pitch Transmission chains acc. to DIN and ANSI standards

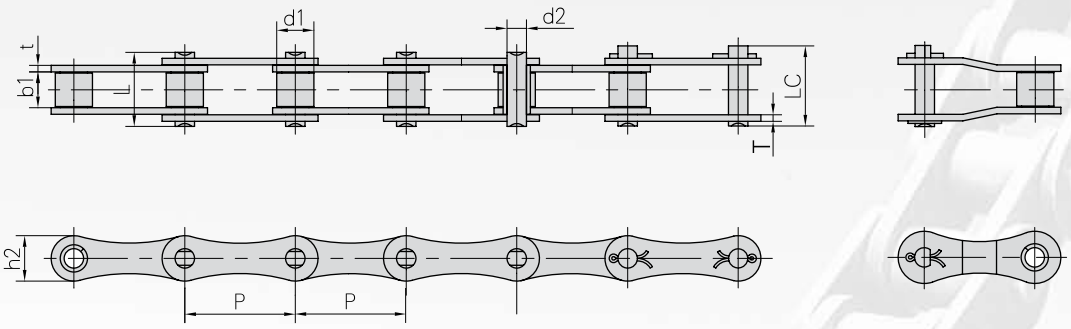

Langglieder Rollenketten Ausführung „C" mit geraden Laschen und Laufrollen siehe Seite 73.
Doubke pitch Conveyor Chains Type „C" with straight side plates and large rollers see page 73.

Flexon *ISO Ref.*	Flexon *ANSI Chain No.*	Teilung *Pitch*	Rollen Ø *Roller diameter*	Lichte Weite *Width between inner plates*	Bolzen Ø *Pin diameter*	Bolzen-länge *Pin length*		Höhe Innen-lasche *Inner plate depth*	Laschen-dicke *Plate thick-ness*	min. Bruchkraft *Ultimate tensile strength*	Durchschn. Bruchlast *Average tensile strength*	Gewicht per meter *Weight per meter*
		P	d1 max	b1 min	d2 max	L max	Lc max	h2 max	t/T max	Q min	Qo	q
		mm	mm	mm	mm	mm	mm	mm	mm	kN/LB	kN	kg/m
208A	2040	25.40	7.95	7.85	3.96	16.6	17.8	12.0	1.50	14.1/3205	16.7	0.42
208B		25.40	8.51	7.75	4.45	16.7	18.2	11.8	1.60	18.0/4091	19.4	0.45
210A	2050	31.75	10.16	9.40	5.08	20.7	22.2	15.0	2.03	22.2/5045	28.1	0.73
210B		31.75	10.16	9.65	5.08	19.5	20.9	14.7	1.70	22.4/5091	27.5	0.65
212A	2060	38.10	11.91	12.57	5.94	25.9	27.7	18.0	2.42	31.8/7227	36.8	1.02
212B		38.10	12.07	11.68	5.72	22.5	25.2	16.0	1.85	29.0/6591	32.2	0.76
216A	2080	50.80	15.88	15.75	7.92	32.7	36.5	24.0	3.25	56.7/12886	65.7	1.70
216AH	2080H	50.80	15.88	15.75	7.92	36.2	39.4	24.0	4.00	56.7/12886	70.0	2.17
216B		50.80	15.88	17.02	8.28	36.1	39.1	21.0	4.15/3.1	60.0/13636	72.8	1.75
220A	2100	63.50	19.05	18.90	9.53	40.4	44.7	30.0	4.00	88.5/20114	102.6	2.55
220B		63.50	19.05	19.56	10.19	41.3	45.0	26.4	4.5/3.5	95.0/14773	106.7	2.62
224A	2120	76.20	22.23	25.22	11.10	50.3	54.3	35.7	4.80	127.0/28864	147.3	4.06
224B		76.20	25.40	25.40	14.63	53.4	57.8	33.2	6.0/4.8	160.0/36364	178.0	4.70
228B		88.90	27.94	30.99	15.90	65.1	69.5	36.7	7.5/6.0	200.0/45455	222.0	6.23
232B		101.60	29.21	30.99	17.81	66.0	71.0	42.0	7.0/6.0	250.0/56818	277.5	6.72

Anbauteile für Langglieder-Rollenketten

Double pitch Transmission chain attachments

K–1

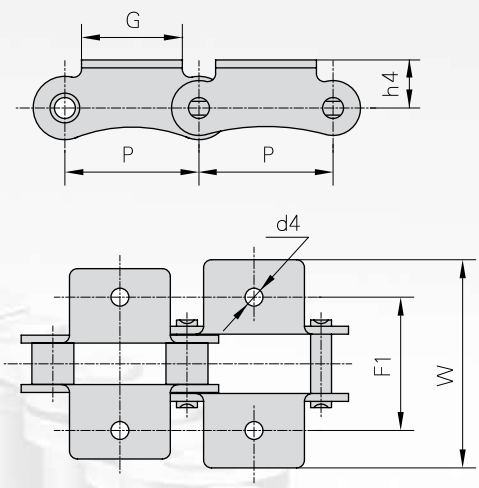

SK–1

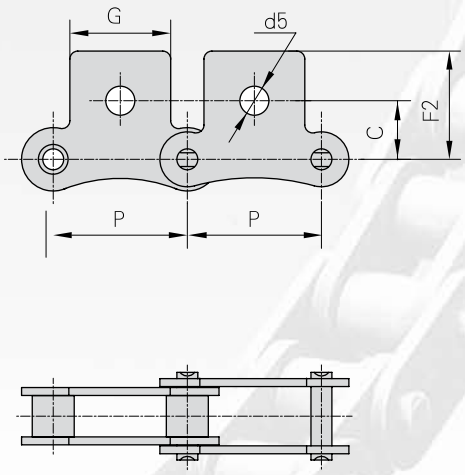

Flexon ISO Ref.	Flexon ANSI Chain No.	P	G	F1	W	h4	d4	C	F2	d5
		mm	mm	mm	mm	mm	mm	mm	mm	mm
208A	2040	25.40	19.1	25.4	39.6	9.1	3.4	11.1	20.5	5.5
210A	2050	31.75	23.8	31.8	49.0	11.1	5.5	14.3	25.0	6.6
212A	2060	38.10	28.6	42.9	67.8	14.7	5.5	17.5	32.9	9.2
216A	2080	50.80	38.1	55.6	87.8	19.1	6.8	22.2	43.5	11.0
220A	2100	63.50	47.6	66.6	107.5	23.4	9.2	28.6	50.4	13.0
224A	2120	76.20	57.2	79.3	121.4	27.8	10.5	33.3	55.5	15.0
208B		25.40	23.2	25.4	39.6	9.1	4.5	11.1	20.5	5.5
210B		31.75	23.8	31.8	49.0	11.1	5.5			
212B		38.10	35.0	38.1	57.0	14.7	6.6			
216B		50.80	44.0	50.8	84.0	19.1	6.6			
220B		63.50	52.0	63.5	104.0	23.4	8.4			
224B		76.20	60.0	76.2	120.0	27.8	10.5			

Notizen

notes

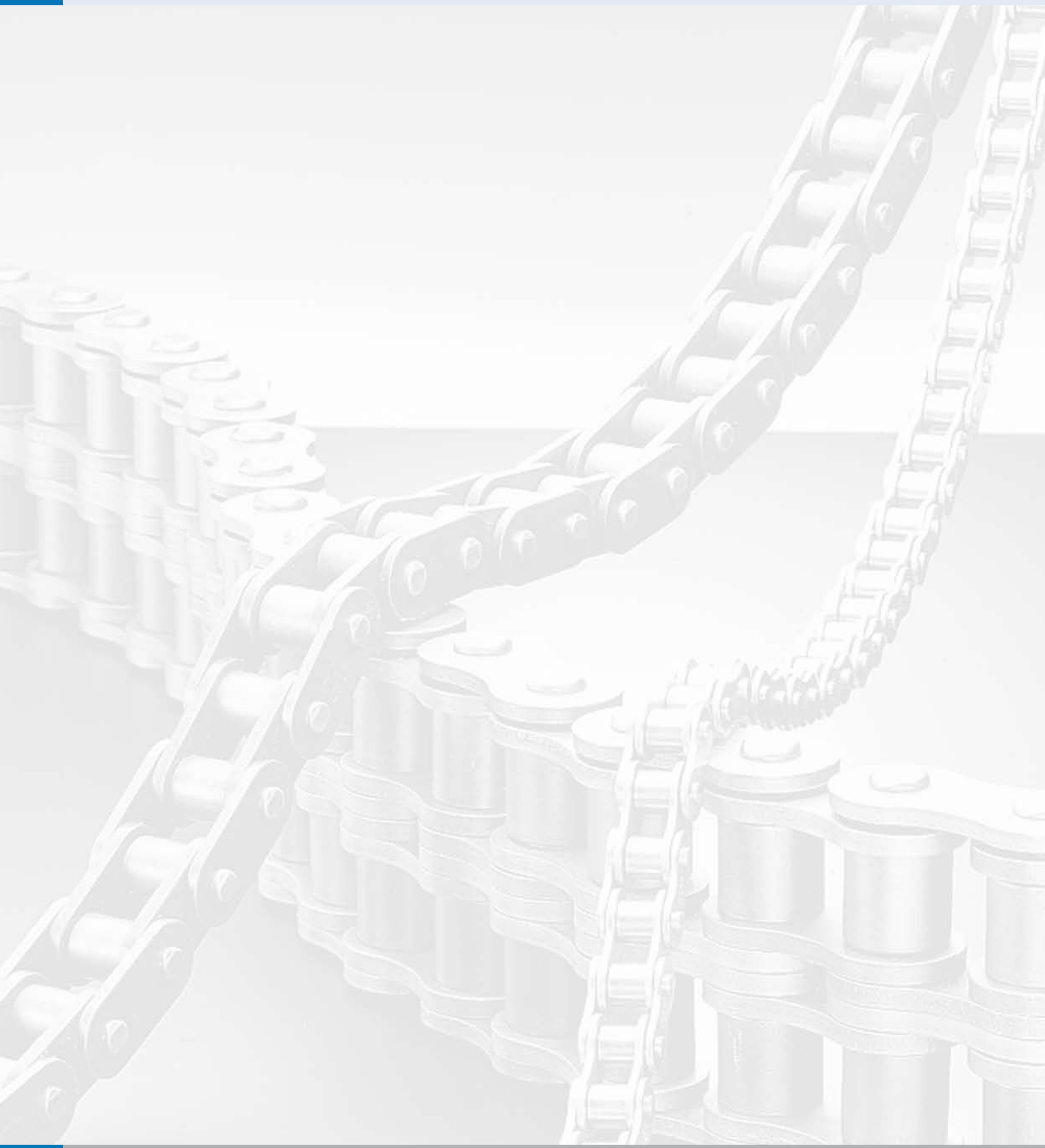

ecoplus® Antriebsrollenketten

Transmission roller chains

Beschreibung

Engl. Beschreibung

ecoplus® Antriebsrollenketten europäische Bauart DIN 8187 - ISO 606

Precision roller chains DIN 8187 acc. to ISO 606. European standard

Einfach - Rollenkette

Simplex roller chain

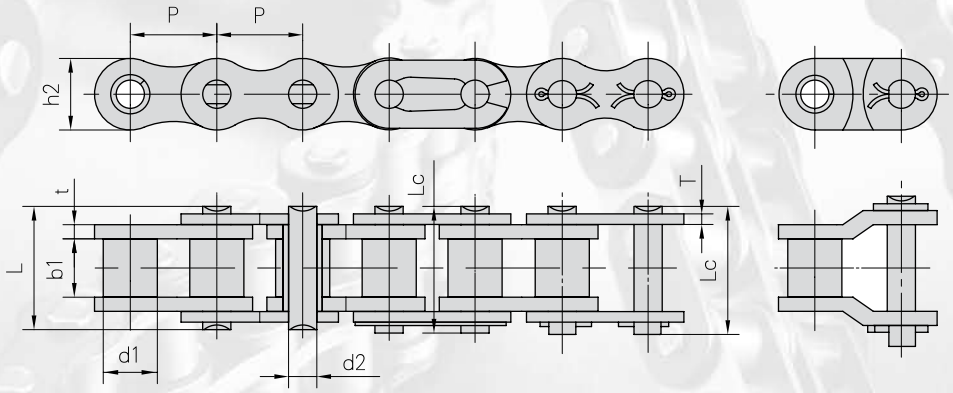

Flexon *ISO Ref.*	Teilung *Pitch*	Rollen Ø *Roller diameter*	Lichte Weite *Width between inner plates*	Bolzen Ø *Pin diameter*	Bolzen länge *Pin length*		Höhe Innen-lasche *Inner plate depth*	Laschen-dicke *Plate thick-ness*	min. Bruchkraft *Ultimate tensile strength*	Durchschn. Bruchlast *Average tensile strength*	Gewicht per meter *Weight per meter*
		P	b1 min	d2 max	L max	Lc max	h2 max	t/T max	Q min	Q0	q
		mm	mm	mm	mm	mm	mm	mm	kN/LB	kN	kg/m
04B-1	6.000	4.00	2.80	1.85	6.80	7.8	5.00	0.60	3.0/682	3.2	0.11
05B-1	8.000	5.00	3.00	2.31	8.20	8.9	7.10	0.80	5.0/1136	5.9	0.20
*06B-1	9.525	6.35	5.72	3.28	13.15	14.1	8.20	1.30	9.0/2045	10.4	0.41
08B-1	12.700	8.51	7.75	4.45	16.70	18.2	11.80	1.60	18.0/4091	19.4	0.69
10B-1	15.875	10.16	9.65	5.08	19.50	20.9	14.70	1.70	22.4/5091	27.5	0.93
12B-1	19.050	12.07	11.68	5.72	22.50	24.2	16.00	1.85	29.0/6591	32.2	1.15
16B-1	25.400	15.88	17.02	8.28	36.10	37.4	21.00	4.15/3.1	60.0/13636	72.8	2.71
20B-1	31.750	19.05	19.56	10.19	41.30	45.0	26.40	4.5/3.5	95.0/21591	106.7	3.70
24B-1	38.100	25.40	25.40	14.63	53.40	57.8	33.20	6.0/4.8	160.0/36364	178.0	7.10
28B-1	44.450	27.94	30.99	15.90	65.10	69.5	36.70	7.5/6.0	200.0/45455	222.0	8.50
32B-1	50.800	29.21	30.99	17.81	66.00	71.0	42.00	7.0/6.0	250.0/56818	277.5	10.25
40B-1	63.500	39.37	38.10	22.89	82.20	89.2	52.96	8.5/8.0	355.0/80682	394.0	16.35
48B-1	76.200	48.26	45.72	29.24	99.10	107.0	63.80	12.0/10.0	560.0/127272	621.6	25.00
56B-1	88.900	53.98	53.34	34.32	114.6	123.0	77.80	13.5/12.0	850.0/193180	940.0	35.78
64B-1	101.60	63.50	60.96	39.40	130.0	138.5	90.17	15.0/13.0	112.0/254544	1240.0	46.00
72B-1	114.30	72.39	68.58	44.48	147.4	156.4	103.60	17.0/15.0	1400.0/318180	1550.0	60.80

* Gerade Laschen
** Straight side plates*

Telefon/Phone: +49-2739 86-0

ecoplus® Antriebsrollenketten europäische Bauart
DIN 8187 - ISO 606
Precision roller chains DIN 8187 acc. to ISO 606. European standard

Zweifach - Rollenkette
Duplex roller chain

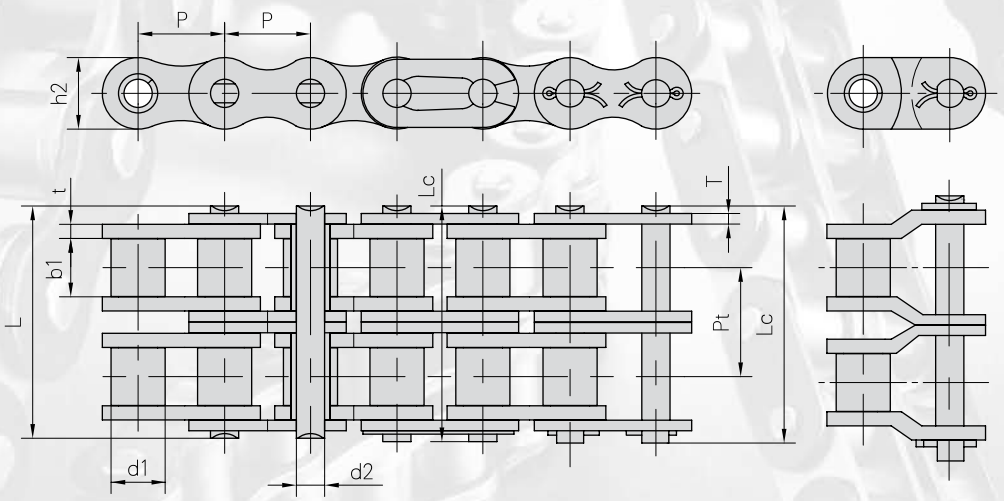

Flexon *ISO Ref.*	Teilung *Pitch*	Rollen Ø *Roller diameter*	Lichte Weite *Width between inner plates*	Bolzen Ø *Pin diameter*	Bolzen länge *Pin length*		Höhe Innen-lasche *Inner plate depth*	Laschen-dicke *Plate thick-ness*	Mitten-maß *Transverse pitch*	min. Bruchkraft *Ultimate tensile strength*	Durchschn. Bruchkraft *Average tensile strength*	Gewicht per meter *Weight per meter*
	P	d1 max	b1 min	d2 max	L max		Lc max	h2 max	t/T	Q min	Q0	q
	mm	mm	mm	mm	mm	mm	mm	mm	mm	kN/LB	kN	kg/m
05B-2	8.000	5.00	3.00	2.31	13.9	14.5	7.10	0.80	5.64	7.8/1773	10.2	0.33
*06B-2	9.525	6.35	5.72	3.28	23.4	24.4	8.20	1.30	10.24	16.9/3841	18.7	0.77
08B-2	12.700	8.51	7.75	4.45	31.2	32.2	11.80	1.60	13.92	32.0/7273	38.7	1.34
10B-2	15.875	10.16	9.65	5.08	36.1	37.5	14.70	1.70	16.59	44.5/10114	56.2	1.84
12B-2	19.050	12.07	11.68	5.72	42.0	43.6	16.00	1.85	19.46	57.8/13136	66.1	2.31
16B-2	25.400	15.88	17.02	8.28	68.0	69.3	21.00	4.15/3.1	31.88	106.0/24091	133.0	5.42
20B-2	31.750	19.05	19.56	10.19	77.8	81.5	26.40	4.5/3.5	36.45	170.0/38636	211.2	7.20
24B-2	38.100	25.40	25.40	14.63	101.7	106.2	33.20	6.0/4.8	48.36	280.0/63636	319.2	13.40
28B-2	44.450	27.94	30.99	15.90	124.6	129.1	36.70	7.5/6.0	59.56	360.0/81818	406.8	16.60
32B-2	50.800	29.21	30.99	17.81	124.6	129.6	42.00	7.0/6.0	58.55	450.0/102273	508.5	21.00
40B-2	63.500	39.37	38.10	22.89	154.5	161.5	52.96	8.5/8.0	72.29	630.0/143182	711.9	32.00
48B-2	76.200	48.26	45.72	29.24	190.4	198.2	63.80	12.0/10.0	91.21	1000.0/227272	1130.0	50.00
56B-2	88.900	53.98	53.34	34.32	221.2	229.6	77.80	13.5/12.0	106.60	1600.0/363635	1760.0	71.48
64B-2	101.60	63.50	60.96	39.40	249.9	258.4	90.17	15.0/13.0	119.89	2000.0/454544	2200.0	91.00
72B-2	114.30	72.39	68.58	44.48	283.7	292.7	103.60	17.0/15.0	136.27	2500.0/568180	2750.0	120.40

* Gerade Laschen
** Straight side plates*

ecoplus® Antriebsrollenketten europäische Bauart DIN 8187 - ISO 606

Precision roller chains DIN 8187 acc. to ISO 606. European standard

Dreifach - Rollenkette

Triplex roller chain

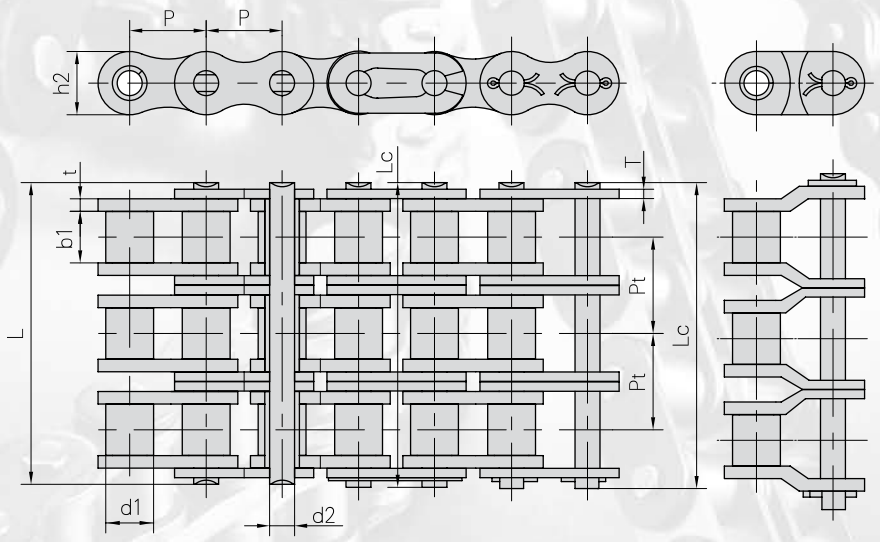

Flexon *ISO Ref.*	Teilung *Pitch*	Rollen Ø *Roller diameter*	Lichte Weite *Width between inner plates*	Bolzen Ø *Pin length*	Bolzen-länge *Pin diameter*		Höhe Innen-lasche *Inner plate depth*	Laschen-dicke *Plate thick-ness*	Mitten maß *Transverse pitch*	min. Bruchkraft *Ultimate tensile strength*	Durchschn. Bruchlast *Average tensile strength*	Gewicht per meter *Weight per meter*
	P	d1 max	b1 min	d2 max	L max	Lc max	h2 max	h2 max	t/T max	Pt	Q min	q
	mm	mm	mm	mm	mm	mm	mm	mm	mm	kN/LB	kN	kg/m
05B-3	8.000	5.00	3.00	2.31	19.5	20.2	7.10	0.80	5.64	11.1/2523	13.8	0.48
*06B-3	9.525	6.35	5.72	3.28	33.5	34.6	8.20	1.30	10.24	24.9/5659	30.1	1.16
08B-3	12.700	8.51	7.75	4.45	45.1	46.1	11.80	1.60	13.92	47.5/10795	57.8	2.03
10B-3	15.875	10.16	9.65	5.08	52.7	54.1	14.70	1.70	16.59	66.7/15159	84.5	2.77
12B-3	19.050	12.07	11.68	5.72	61.5	63.1	16.00	1.85	19.46	86.7/19705	101.8	3.46
16B-3	25.400	15.88	17.02	8.28	99.8	101.2	21.00	4.15/3.1	31.88	160.0/36364	203.7	8.13
20B-3	31.750	19.05	19.56	10.19	114.2	117.9	26.40	4.5/3.5	36.45	250.0/56818	290.0	10.82
24B-3	38.100	25.40	25.40	14.63	150.1	154.6	33.20	6.0/4.8	48.36	425.0/96591	493.0	20.10
28B-3	44.450	27.94	30.99	15.90	184.2	188.7	36.70	7.5/6.0	59.56	530.0/120454	609.5	24.92
32B-3	50.800	29.21	30.99	17.81	183.2	188.2	42.00	7.0/6.0	58.55	670.0/152273	770.5	31.56
40B-3	63.500	39.37	38.10	22.89	226.8	233.8	52.96	8.5/8.0	72.29	950.0/215909	1092.5	48.10
48B-3	76.200	48.26	45.72	29.24	281.6	289.4	63.80	12.0/10.0	91.21	1500.0/340909	1710.0	75.00
56B-3	88.900	53.98	53.34	34.32	327.8	336.2	77.80	13.5/12.0	106.60	2240.0/545450	2240.0	107.18
64B-3	101.60	63.50	60.96	39.40	369.8	378.3	90.17	15.0/13.0	119.89	3000.0/681820	3300.0	136.00
72B-3	114.30	72.39	68.58	44.48	420.0	429.0	103.60	17.0/15.0	136.27	3750.0/852270	4125.0	180.00

* Gerade Laschen
** Straight side plates*

Telefon/Phone: +49-2739 86-0

ecoplus® Antriebsrollenketten amerikanische Bauart
DIN 8188 ANSI B 29.1 - ISO 606
Precision roller chains acc. to DIN 8188 ANSI B 29.1 - ISO 606

Einfach - Rollenkette und Buchsenkette
Simplex roller chain and bushing chain

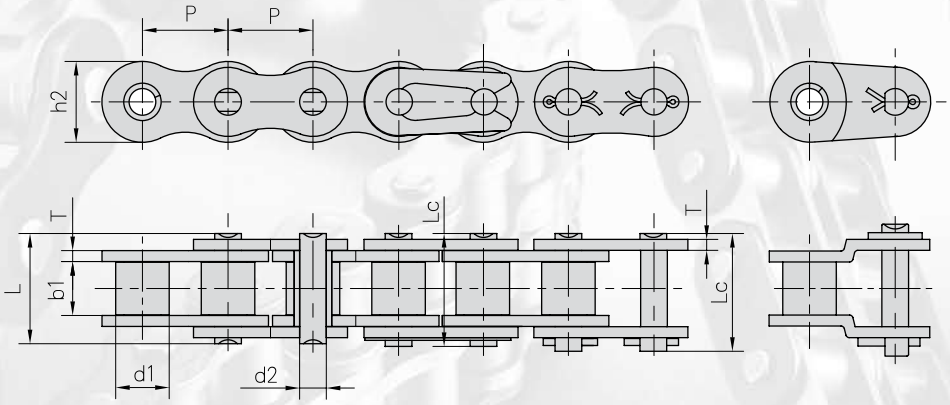

Flexon *ISO Ref.*	Teilung *Pitch*	Rollen Ø *Roller diameter*	Lichte Weite *Width between inner plates*	Bolzen Ø *Pin length*	Bolzen-länge *Pin diameter*		Höhe Innen-lasche *Inner plate depth*	Laschen-dicke *Plate thick-ness*	Mitten maß *Transverse pitch*	min. Bruchkraft *Ultimate tensile strength*	Durchschn. Bruchlast *Average tensile strength*	Gewicht per meter *Weight per meter*
	P	d1 max	b1 min	d2 max	L max	Lc max	h2 max	h2 max	t/T max	Pt	Q min	q
	mm	mm	mm	mm	mm	mm	mm	mm	mm	kN/LB	kN	kg/m
*03C	*15	4.763	2.48	2.38	1.62	6.10	6.90	4.30	0.60	1.80/409	2.0	0.08
*04C-1	*25	6.350	3.30	3.18	2.31	7.90	8.40	6.00	0.80	3.50/795	4.6	0.15
*06C-1	*35	9.525	5.08	4.77	3.58	12.40	13.17	9.00	1.30	7.90/1795	10.8	0.33
085-1	41	12.700	7.77	6.25	3.58	13.75	15.00	9.91	1.30	6.67/1516	12.6	0.41
08A-1	40	12.700	7.95	7.85	3.96	16.60	17.80	12.00	1.50	14.10/3205	17.5	0.62
10A-1	50	15.875	10.16	9.40	5.08	20.70	22.20	15.09	2.03	22.20/5045	29.4	1.02
12A-1	60	19.050	11.91	12.57	5.94	25.90	27.70	18.00	2.42	31.80/7227	41.5	1.50
16A-1	80	25.400	15.88	15.75	7.92	32.70	35.00	24.00	3.25	56.70/12886	69.4	2.60
20A-1	100	31.750	19.05	18.90	9.53	40.40	44.70	30.00	4.00	88.50/20114	109.2	3.91
24A-1	120	38.100	22.23	25.22	11.10	50.30	54.30	35.70	4.80	127.00/28864	156.3	5.62
28A-1	140	44.450	25.40	25.22	12.70	54.40	59.00	41.00	5.60	172.40/39182	212.0	7.50
32A-1	160	50.800	28.58	31.55	14.27	64.80	69.60	47.80	6.40	226.80/51545	278.9	10.10
36A-1	180	57.150	35.71	35.48	17.46	72.80	78.60	53.60	7.20	280.20/63682	341.8	13.45
40A-1	200	63.500	39.68	37.85	19.85	80.30	87.20	60.00	8.00	353.80/80409	431.6	16.15
48A-1	240	76.200	47.63	47.35	23.81	95.50	103.00	72.39	9.50	510.30/115977	622.5	23.20

* Buchsenketten: In der Tabelle zeigt d1 den AußenØ der Buchse
** Bushing chain: d1 in the table indicate the external diameter of the bushing*

ecoplus® Antriebsrollenketten amerikanische Bauart DIN 8188 ANSI B 29.1 - ISO 606

Precision roller chains acc. to DIN 8188 ANSI B 29.1 - ISO 606

Zweifach - Rollenketten und Buchsenketten

Duplex roller chain and bushing chain

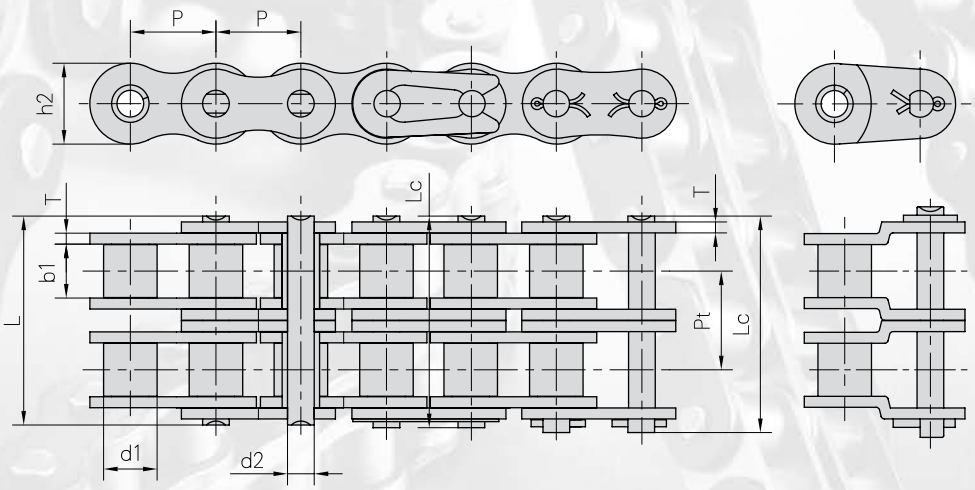

Flexon ISO Ref.	Flexon ANSI Chain No.	Teilung Pitch	Rollen Ø Roller diameter	Lichte Weite Width between inner plates	Bolzen Ø Pin diameter	Bolzen-länge Pin length		Höhe Innen-lasche Inner plate depth	Laschen-dicke Plate thick-ness	Mitten-maß Transverse pitch	min. Bruchkraft Ultimate tensile strength	Durchschn. Bruchlast Average tensile strength	Gewicht per meter Weight per meter
		P	d1 max	b1 min	d2 max	L max	Lc max	h2 max	T max	Pt	Q min	Qo	q
		mm	mm	mm	mm	mm	mm	mm	mm	mm	kN/LB	kN	kg/m
*04C-2	*25-2	6.350	3.30	3.18	2.31	14.5	15.0	6.00	0.80	6.40	7.00/1591	8.6	0.28
*06C-2	*35-2	9.525	5.08	4.77	3.58	22.5	23.3	9.00	1.30	10.13	15.80/3591	19.7	0.63
085-2	41-2	12.700	7.77	6.25	3.58	25.7	26.9	9.91	1.30	11.95	13.34/3032	16.9	0.81
08A-2	40-2	12.700	7.95	7.85	3.96	31.0	32.2	12.00	1.50	14.38	28.20/6409	35.9	1.12
10A-2	50-2	15.875	10.16	9.40	5.08	38.9	40.4	15.09	2.03	18.11	44.40/10091	58.1	2.00
12A-2	60-2	19.050	11.91	12.57	5.94	48.8	50.5	18.00	2.42	22.78	63.60/14455	82.1	2.92
16A-2	80-2	25.400	15.88	15.75	7.92	62.7	64.3	24.00	3.25	29.29	113.40/25773	141.8	5.15
20A-2	100-2	31.750	19.05	18.90	9.53	76.4	80.5	30.00	4.00	35.76	177.00/40227	219.4	7.80
24A-2	120-2	38.100	22.23	25.22	11.10	95.8	99.7	35.70	4.80	45.44	254.00/57727	314.9	11.70
28A-2	140-2	44.450	25.40	25.22	12.70	103.3	107.9	41.00	5.60	48.87	344.80/78364	427.5	15.14
32A-2	160-2	50.800	28.58	31.55	14.27	123.3	128.1	47.80	6.40	58.55	453.60/103091	562.4	20.14
36A-2	180-2	57.150	35.71	35.48	17.46	138.6	144.4	53.60	7.20	65.84	560.50/127386	695.0	29.22
40A-2	200-2	63.500	39.68	37.85	19.85	151.9	158.8	60.00	8.00	71.55	707.60/160818	877.4	32.24
48A-2	240-2	76.200	47.63	47.35	23.81	183.4	190.8	72.39	9.50	87.83	1020.60/213955	1255.3	45.23

* Buchsenketten: In der Tabelle zeigt d1 den AußenØ der Buchse

** Bushing chain: d1 in the table indicate the external diameter of the bushing*

Telefon/Phone: +49-2739 86-0

ecoplus® Antriebsrollenketten amerikanische Bauart
DIN 8188 ANSI B 29.1 - ISO 606
Precision roller chains acc. to DIN 8188 ANSI B 29.1 - ISO 606

Dreifach - Rollenkette und Buchsenkette
Triplex roller chain and bushing chain

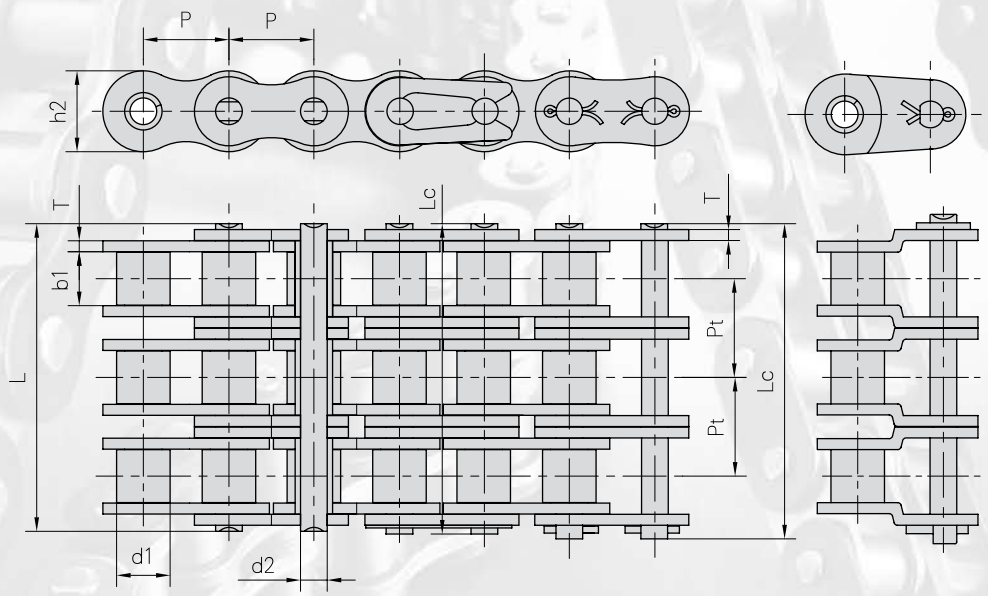

Flexon *ISO Ref.*	Flexon *ANSI Chain No.*	Teilung *Pitch*	Rollen Ø *Roller diameter*	Lichte Weite *Width between inner plates*	Bolzen Ø *Pin diameter*	Bolzen-länge *Pin length*		Höhe Innen-lasche *Inner plate depth*	Laschen-dicke *Plate thick-ness*	Mitten-maß *Transverse pitch*	min. Bruchkraft *Ultimate tensile strength*	Durchschn. Bruchlast *Average tensile strength*	Gewicht per meter *Weight per meter*
		P	d1 max	b1 min	d2 max	L max	Lc max	h2 max	T max	Pt	Q min	Qo	q
		mm	mm	mm	mm	mm	mm	mm	mm	mm	kN/LB	kN	kg/m
*04C-3	*25-3	6.350	3.30	3.18	2.31	21.0	21.5	6.00	0.80	6.40	10.5/2386	12.6	0.44
`06C-3	*35-3	9.525	5.08	4.77	3.58	32.7	33.5	9.00	1.30	10.13	23.7/5386	28.6	1.05
08A-3	40-3	12.700	7.95	7.85	3.96	45.4	46.6	12.00	1.50	14.38	42.3/9614	50.0	1.90
10A-3	50-3	15.875	10.16	9.40	5.08	57.0	58.5	15.09	2.03	18.11	66.6/15136	77.8	3.09
12A-3	60-3	19.050	11.91	12.57	5.94	71.5	73.3	18.00	2.42	22.78	95.4/21682	111.1	4.54
16A-3	80-3	25.400	15.88	15.75	7.92	91.7	93.6	24.00	3.25	29.29	170.1/38659	198.4	7.89
20A-3	100-3	31.750	19.05	18.90	9.53	112.2	116.3	30.00	4.00	35.76	265.5/60341	309.6	11.77
24A-3	120-3	38.100	22.23	25.22	11.10	141.4	145.2	35.70	4.80	45.44	381.0/86591	437.2	17.53
28A-3	140-3	44.450	25.40	25.22	12.70	152.2	156.8	41.00	5.60	48.87	517.2/117545	593.3	22.20
32A-3	160-3	50.800	28.58	31.55	14.27	181.8	186.6	47.80	6.40	58.55	680.4/154636	780.6	30.02
36A-3	180-3	57.150	35.71	35.48	17.46	204.4	210.2	53.60	7.20	65.84	840.7/191068	983.6	38.22
40A-3	200-3	63.500	39.68	37.85	19.85	223.5	230.4	60.00	8.00	71.55	1061.4/241227	1217.8	49.03
48A-3	240-3	76.200	47.63	47.35	23.81	271.3	278.6	72.39	9.50	87.83	1530.9/347932	1756.5	71.60

* Buchsenketten: In der Tabelle zeigt d1 den AußenØ der Buchse
** Bushing chain: d1 in the table indicate the external diameter of the bushing*

Notizen

notes

Rollenketten für Förderaufgaben

Roller chains for conveying purposes

Rollenketten mit geraden Laschen, europäische Bauart

Roller chains with straight side plates acc. to DIN standard

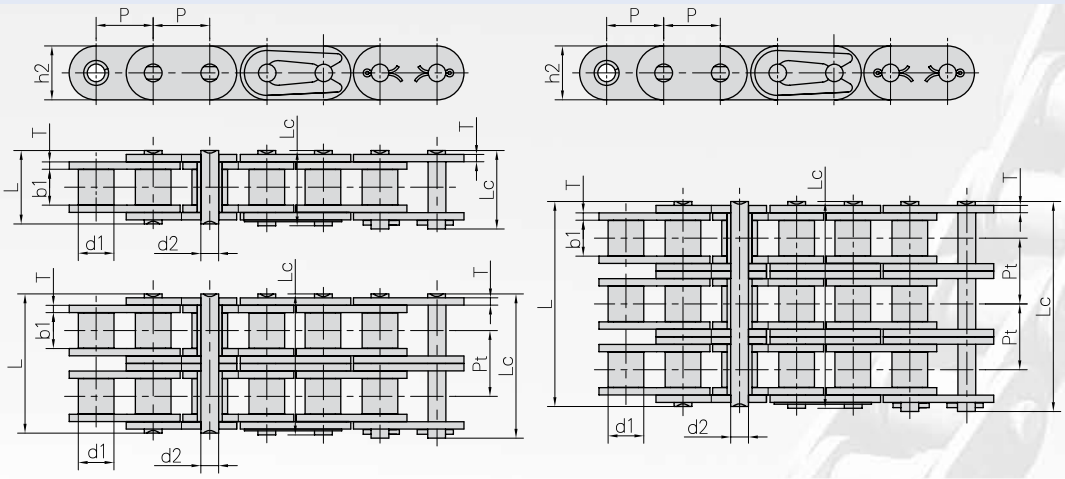

Flexon DIN/ISO Ref.	Teilung *Pitch*	Rollen Ø *Roller diameter*	Lichte Weite *Width between inner plates*	Bolzen Ø *Pin diameter*	Bolzenlänge *Pin length*		Höhe Innenlasche *Inner plate depth*	Laschendicke *Plate thickness*	Mittenmaß *Transverse pitch*	min. Bruchkraft *Ultimate tensile strength*	Durchschn. Bruchlast *Average tensile strength*	Gewicht per meter *Weight per meter*
	P	d1 max	b1 min	d2 max	L max	Lc max	h2 max	t/T max	Pt	Q min		q
	mm	mm	mm	mm	mm	mm	mm	mm	mm	kN/LB	kN	kg/m
GL08B-1	12.700	8.51	7.75	4.45	16.7	18.2	11.8	1.60		18.0/4091	19.5	0.80
GL10B-1	15.875	10.16	9.65	5.08	19.5	20.9	14.7	1.70		22.4/5091	27.9	1.06
GL12B-1	19.050	12.07	11.68	5.72	22.5	25.2	16.0	1.85		29.0/6591	32.2	1.32
GL16B-1	25.400	15.88	17.02	8.28	36.1	39.1	21.0/24.0	4.15/3.1		60.0/13636	72.8	3.08/3.49
GL20B-1	31.750	19.05	19.56	10.19	41.3	45.0	26.4	4.5/3.5		95.0/21591	106.7	4.16
GL24B-1	38.100	25.40	25.40	14.63	53.4	57.8	33.2	6.0/4.8		160.0/36364	178.0	7.47
GL28B-1	44.450	27.94	30.99	15.90	65.1	69.5	36.7	7.5/6.0		200.0/45455	222.0	9.90
GL32B-1	50.800	29.21	30.99	17.81	66.0	71.0	42.0	7.0/6.0		250.0/56818	277.5	10.45
GL08B-2	12.700	8.51	7.75	4.45	31.2	32.2	11.8	1.60	13.92	32.0/7273	38.7	1.45
GL10B-2	15.875	10.16	9.65	5.08	36.1	37.5	14.7	1.70	16.59	44.5/10114	57.8	2.00
GL12B-2	19.050	12.07	11.68	5.72	42.0	44.7	16.0	1.85	19.46	57.8/13136	66.1	2.62
GL16B-2	25.400	15.88	17.02	8.28	68.0	71.0	21.0/24.0	4.15/3.1	31.88	106.0/24091	133.0	6.10/6.92
GL20B-2	31.750	19.05	19.56	10.19	77.8	81.5	26.4	4.5/3.5	36.45	170.0/38636	211.2	8.23
GL24B-2	38.100	25.40	25.40	14.63	101.7	106.2	33.2	6.0/4.8	48.36	280.0/63636	319.2	14.77
GL28B-2	44.450	27.94	30.99	15.90	124.6	129.1	36.7	7.5/6.0	59.56	360.0/81818	406.8	19.82
GL32B-2	50.800	29.21	30.99	17.81	124.6	129.6	42.0	7.0/6.0	58.55	450.0/102273	508.5	20.94
GL08B-3	12.700	8.51	7.75	4.45	45.1	46.1	11.8	1.60	13.92	47.5/10795	57.8	2.10
GL10B-3	15.875	10.16	9.65	5.08	52.7	54.1	14.7	1.70	16.59	66.7/15159	84.5	2.87
GL12B-3	19.050	12.07	11.68	5.72	61.5	64.2	16.0	1.85	19.46	86.7/19705	101.8	3.89
GL16B-3	25.400	15.88	17.02	8.28	99.8	102.9	21.0/24.0	4.15/3.1	31.88	160.0/36364	203.7	9.12/10.34
GL20B-3	31.750	19.05	19.56	10.19	114.2	117.9	26.4	4.5/3.5	36.45	250.0/56818	290.0	11.34
GL24B-3	38.100	25.40	25.40	14.63	150.1	154.6	33.2	6.0/4.8	48.36	425.0/96591	493.0	22.10
GL28B-3	44.450	27.94	30.99	15.90	184.2	188.7	36.7	7.5/6.0	59.56	530.0/120454	609.5	29.64
GL32B-3	50.800	29.21	30.99	17.81	183.2	188.2	42.0	7.0/6.0	58.55	670.0/152273	770.5	31.27

Telefon/Phone: +49-2739 86-0

Rollenketten mit geraden Laschen, amerikanische Bauart

Roller chains with straight side plates acc. to ANSI standard

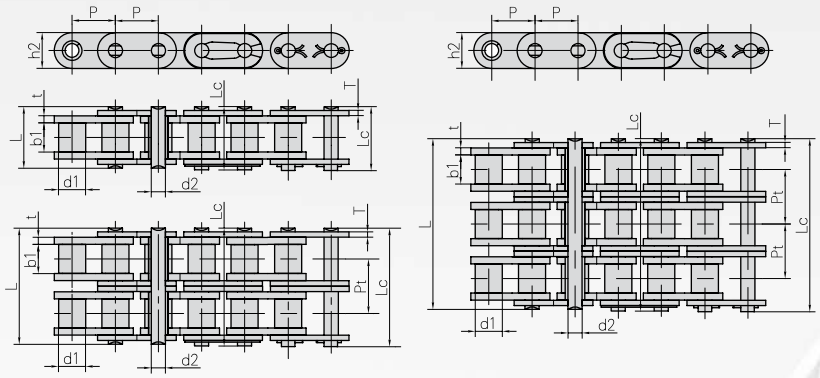

Flexon DIN/ISO Ref.	Flexon ANSI Chain No.	Teilung Pitch	Rollen Ø Roller diameter	Lichte Weite Width between inner plates	Bolzen Ø Pin diameter	Bolzenlänge Pin length		Höhe Innenlasche Inner plate depth	Laschendicke Plate thickness	Mittenmaß Transverse pitch	min. Bruchkraft Ultimate tensile strength	Durchschn. Bruchlast Average tensile strength	Gewicht per meter Weight per meter
		P	d1 max	b1 min	d2 max	L max	Lc max	h2 max	T max	Pt	Q min	Qo	
		mm	mm	mm	mm	mm	mm	mm	mm	mm	kN/LB	kN	kg/m
GL06A-1	*C35	9.525	5.08	4.77	3.58	13.3	14.3	9.00	1.30		7.9/1795	10.8	0.41
GL08A-1	C40	12.700	7.95	7.85	3.96	16.6	18.8	12.00	1.50		14.1/3273	17.5	0.73
GL10A-1	C50	15.875	10.16	9.40	5.08	20.7	23.3	15.09	2.03		22.2/5045	29.4	1.23
GL12A-1	C60	19.050	11.91	12.57	5.94	25.9	28.3	18.0/18.2	2.42		31.8/7227	41.5	1.81/1.83
GL16A-1	C80	25.400	15.88	15.75	7.92	32.7	36.5	24.00	3.25		56.7/12886	69.4	3.09
GL20A-1	C100	31.750	19.05	18.90	9.53	40.4	44.7	30.00	4.00		88.5/20114	109.2	4.56
GL24A-1	C120	38.100	22.23	25.22	11.10	50.3	54.3	35.70	4.80		127.0/28864	156.3	6.86
GL28A-1	C140	44.450	25.40	25.22	12.70	54.4	59.0	41.00	5.60		172.4/39182	212.0	8.49
GL32A-1	C160	50.800	28.58	31.55	14.27	64.8	69.6	47.80	6.40		226.8/51545	278.9	11.50
GL08A-2	C40-2	12.700	7.95	7.85	3.96	31.0	33.2	12.00	1.50	14.38	28-2/6409	35.9	1.43
GL10A-2	C50-2	15.875	10.16	9.40	5.08	38.9	41.4	15.09	2.03	18.11	44.4/10091	58.1	2.42
GL12A-2	C60-2	19.050	11.91	12.57	5.94	48.8	51.1	18.0/18.2	2.42	22.78	63.6/14455	82.1	3.58/3.62
GL16A-2	C80-2	25.400	15.88	15.75	7.92	62.7	65.8	24.00	3.25	29.29	113.4/25773	141.8	6.12
GL20A-2	C100-2	31.750	19.05	18.90	9.53	76.4	80.5	30.00	4.00	35.76	177.0/40227	219.4	9.08
GL24A-2	C120-2	38.100	22.23	25.22	11.10	95.8	99.7	35.70	4.80	45.44	254.0/57727	314.9	13.60
GL28A-2	C140-2	44.450	25.40	25.22	12.70	103.3	107.9	41.00	5.60	48.87	344.8/78364	427.5	16.86
GL32A-2	C160-2	50.800	28.58	31.55	14.27	123.3	128.1	47.80	6.40	58.55	453.6/103091	562.4	22.90
GL08A-3	C40-3	12.700	7.95	7.85	3.96	45.4	47.6	12.00	1.50	14.38	42.3/9614	50.0	2.14
GL10A-3	C50-3	15.875	10.16	9.40	5.08	57.0	59.5	15.09	2.03	18.11	66.6/15136	77.8	3.62
GL12A-3	C60-3	19.050	11.91	12.57	5.94	71.5	73.9	18.0/18.2	2.42	22.78	95.4/21682	111.1	5.36/5.41
GL16A-3	C80-3	25.400	15.88	15.75	7.92	91.7	95.1	24.00	3.25	29.29	170.1/38659	198.4	9.10
GL20A-3	C100-3	31.750	19.05	18.90	9.53	112.2	116.3	30.00	4.00	35.76	265.5/60341	309.6	13.60
GL24A-3	C120-3	38.100	22.23	25.22	11.10	141.4	145.2	35.70	4.80	45.44	381.0/86591	437.2	20.43
GL28A-3	C140-3	44.450	25.40	25.22	12.70	152.2	156.8	41.00	5.60	48.87	517.2/117545	593.3	25.23
GL32A-3	C160-3	50.800	28.58	31.55	14.27	181.8	186.6	47.80	6.40	58.55	680.4/154636	780.6	34.19

* Buchsenketten: In der Tabelle zeigt d1 den AußenØ der Buchse
** Bushing chain: d1 in the table indicate the external diameter of the bushing*

Winkellaschen-Anbauteile für Rollenketten

Bent attachments for roller chains

KA 1x1 K 1x1

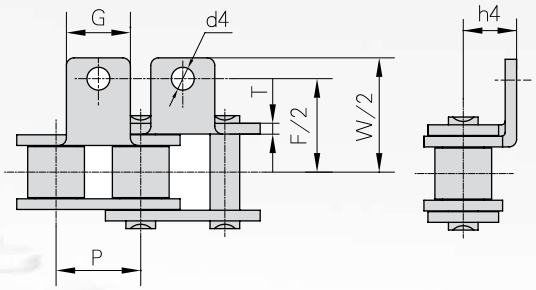

KA 1x2 K 1x2

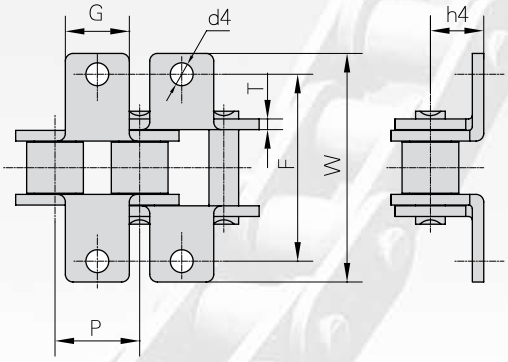

Flexon DIN/ISO Ref.	Flexon ANSI Chain No.	P	G	F	W	T	h4	d4 Ø
		mm	mm	mm	mm	mm	mm	mm
*06C	35	9,525	7,9	19,00	28,60	1,30	6,35	3,4
08A	40	12,700	9,5	25,40	35,20	1,50	7,90	3,4
085	41	12,700	9,5	24,00	33,4	1,30	6,90	3,6
10A	50	15,875	12,7	31,75	46,2	2,03	10,30	5,5
12A	60	19,050	15,9	38,10	55,6	2,42	11,90	5,5
16A	80	25,400	19,1	50,80	64,8	3,25	15,90	6,8
20A	100	31,750	25,4	63,50	87,3	4,00	19,80	9,2
24A	120	38,100	28,6	76,20	108,5	4,80	23,00	9,8
28A	140	44,450	34,9	88,90	123,0	5,60	28,60	11,4
32A	160	50,800	38,1	101,60	142,8	6,40	31,75	13,1
40A	200	63,500	50,8	127,00	179,0	8,00	42,88	16,3
*06B		9,525	8,0	19,04	27,0	1,30	6,50	3,5
08B		12,700	9,5	25,40	36,4	1,60	8,90	4,5
10B		15,875	14,3	31,75	44,6	1,70	10,31	5,3
12B		19,050	16,0	38,10	52,4	1,85	13,46	6,4
16B		25,400	19,1	50,80	72,6	3,10	15,88	6,4
20B		31,750	35,0	63,50	100,5	3,50	19,80	9,0
24B		38,100	30,0	76,20	108,4	4,80	26,67	10,5
28B		44,450	35,0	88,90	123,0	6,00	28,58	13,1
32B		50,800	38,1	101,60	142,8	6,00	31,75	13,1

* Gerade Laschen
** Straight side plates*

Planlaschen-Anbauteile für Rollenketten

Straight attachments for roller chains

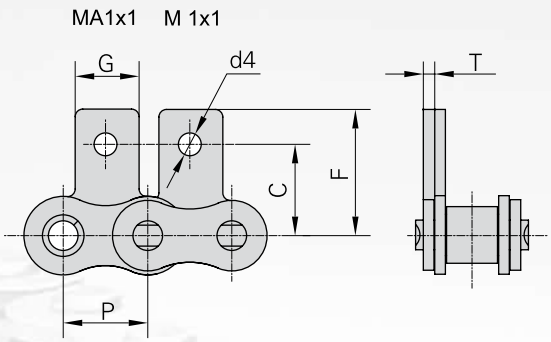

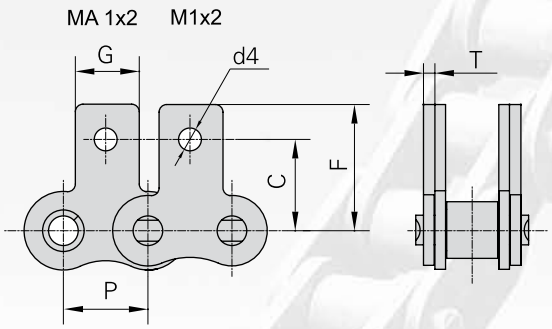

Flexon DIN/ISO Ref.	Flexon ANSI Chain No.	P	G	C	F	T	d4 Ø
		mm	mm	mm	mm	mm	mm
06C	35	9.525	7.9	9.50	14.55	1.30	3.4
08A	40	12,700	9,5	12,70	19,05	1,50	3,4
085	41	12,700	9,5	11,85	16,55	1,30	3,6
10A	50	15,875	12,7	15,90	25,25	2,03	5,5
12A	60	19,050	15,9	18,30	29,33	2,42	5,5
16A	80	25,400	19,1	24,60	34,70	3,25	6,8
20A	100	31,750	25,4	31,80	43,30	4,00	9,2
24A	120	38,100	28,6	36,50	51,60	4,80	9,8
28A	140	44,450	34,9	44,50	62,00	5,60	11,4
32A	160	50,800	38,1	50,80	69,85	6,40	13,1
40A	200	63,500	50,8	63,50	88,90	8,00	16,3
*06B		9,525	8,0	9,52	13,50	1,30	3,5
08B		12,700	9,5	13,35	18,90	1,60	4,3
10B		15,875	14,3	16,50	22,95	1,70	5,3
12B		19,050	16,0	21,45	28,60	1,85	6,4
16B		25,400	19,1	23,15	34,00	3,10	6,4
20B		31,750	35,0	30,50	45,70	3,50	9,0

* Gerade Laschen
* *Straight side plates*

Winkellaschen-Anbauteile

Bent attachments for roller chains

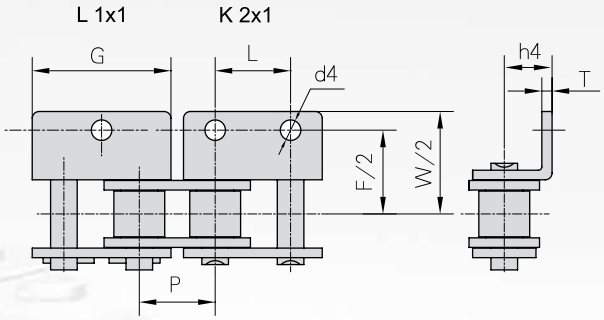

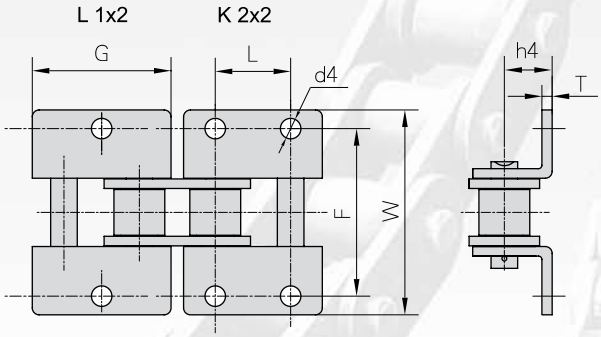

Flexon DIN/ISO Ref.	Flexon ANSI Chain No.	P	G	L	F	W	T	h4	d4 Ø
		mm	mm	mm	mm	mm	mm	mm	mm
06C	35	9.525	17.32	9.525	19.00	28.6	1.30	6.35	2.8
08A	40	12,700	23,00	12,700	25,40	35,6	1,50	7,90	3.4
085	41	12,700	22,30	12,700	24,00	35,0	1,30	7,20	4.85
10A	50	15,875	28,80	15,875	31,75	46,8	2,03	10,30	5,5
12A	60	19,050	34,65	19,050	38,10	56,4	2,42	11,90	5,5
16A	80	25,400	45,90	25,400	50,80	73,2	3,25	15,90	6,8
20A	100	31,750	57,65	31,750	63,50	89,8	4,00	19,80	9,2
24A	120	38,100	69,30	38,100	76,20	108,8	4,80	23,00	9,8
28A	140	44,450	80,45	44,450	88,90	123,0	5,60	28,60	11,4
32A	160	50,800	92,00	50,800	101,60	142,8	6,40	31,75	13,1
40A	200	63,500	115,50	63,500	127,00	179,0	8,00	42,88	16,3
08B		12,700	24,00	12,700	25,40	36,4	1,60	8,90	4,3
10B		15,875	29,58	15,875	31,80	44,6	1,70	10,31	5,3
12B		19,050	34,05	19,050	38,10	52,4	1,85	13,46	6,4
16B		25,400	46,40	25,400	50,80	72,6	3,10	15,88	6,4
20B		31,750	58,10	31,750	63,00	100,5	3,50	19,80	9,0
24B		38,100	71,30	38,100	76,20	108,4	4,80	26,67	10,5
28B		44,450	81,10	44,450	88,90	123,0	6,00	28,58	13,1
32B		50,800	92,80	50,800	101,60	142,8	6,00	31,75	13,1

Planlaschen-Anbauteile für Rollenketten

Straight attachments for roller chains

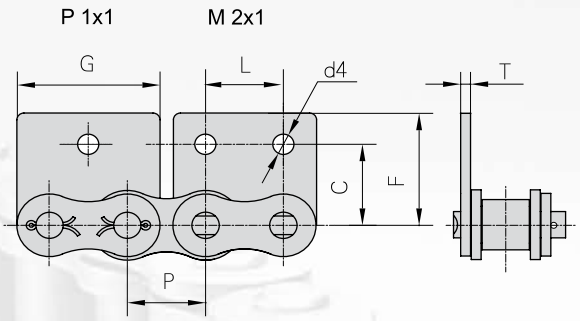

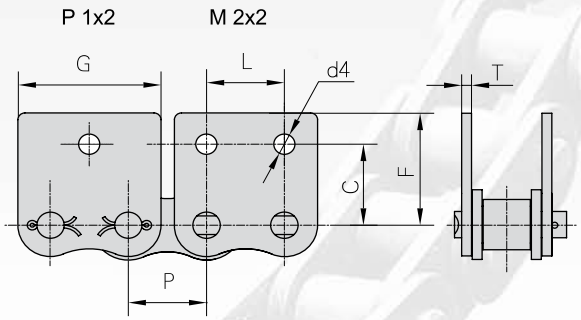

Flexon DIN/ISO Ref.	Flexon ANSI Chain No.	P	G	L	C	F	T	d4 Ø
		mm	mm	mm	mm	mm	mm	mm
06C	35	9.525	17.32	9.525	9.50	14.55	1.30	2.8
08A	40	12,700	23,00	12,700	12,70	17,40	1,50	3,4
085	41	12,700	21,20	12,700	11,85	16,55	1,30	3,6
10A	50	15,875	28,80	15,875	15,90	23,05	2,03	5,5
12A	60	19,050	34,65	19,050	18,30	26,86	2,42	5,5
16A	80	25,400	45,90	25,400	24,60	35,45	3,25	6,8
20A	100	31,750	57,65	31,750	31,80	44,00	4,00	9,2
24A	120	38,100	69,30	38,100	36,50	51,60	4,80	9,8
28A	140	44,450	80,45	44,450	44,50	62,00	5,60	11,4
32A	160	50,800	92,00	50,800	50,80	69,85	6,40	13,1
40A	200	63,500	115,50	63,500	63,50	88,90	8,00	16,3
08B		12,700	23,30	12,700	13,35	18,90	1,60	4,3
10B		15,875	29,58	15,875	16,50	22,95	1,70	5,3
12B		19,050	34,05	19,050	21,45	28,60	1,85	6,4
16B		25,400	46,40	25,400	23,15	34,00	3,10	6,4
20B		31,750	58,10	31,750	30,50	45,70	3,50	9,0

Winkellaschen und Planlaschen-Anbauteile für Rollenketten

Bent attachments and straight attachments for roller chains

KA 1x1 K 1x1

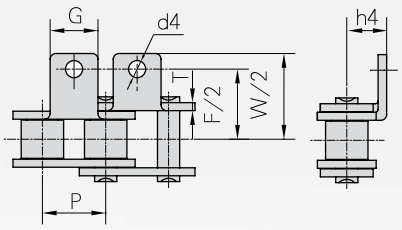

KA 1x2 K 1x2

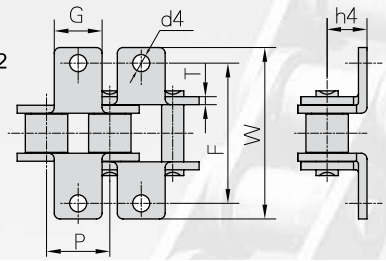

Flexon Chain No.	P	G	F	W	T	h4	d4 Ø
	mm	mm	mm	mm	mm	mm	mm
08AA1F1	12.700	9.50	38.50	44.5	1.50	8.20	3.6
*C08AA1F1	12,700	10,00	25,40	33,4	1,50	9,10	3.4
08AA1F2	12,700	9,50	25,40	35,2	1,50	7,90	4.85
10AK1F3	15,875	14,29	31,75	46,2	2,03	10,30	5.5
10AK1F5	15,875	20,00	39,00	50,1	2,03	12,50	M5
10AHK1F1	15,875	12,70	34,00	48,4	2,42	10,30	M5
12AK1F1	19,050	15,90	40,00	55,6	2,42	11,90	6.2
12AK1F4	19,050	15,90	38,10	55,5	2,42	11,90	M5
28AA1F1	44,450	34,90	88,90	123,0	5,60	28,60	12.0
28AA1F2	44,450	44,45	88,90	124,0	5,60	28,60	12.0
08BA1F2	12,700	11,40	38,60	49,6	1,60	8,90	3.5
08BK1F5	12,700	9,50	29,00	38,7	1,60	7,10	4.5
08BA1F6	12,700	18,00	25,80	37,8	1,60	8,00	4.2
08BK1F7	12,700	9,50	29,00	39,0	1,60	7,00	4.5
08BF30	12,700	18,00	27,20	40,0	1,60	8,00	4.3
08BF33	12,700	9,50	27,74	38,8	1,60	8,50	3.1
12BA1F1	19,050	16,00	38,10	52,4	1,85	13,46	8.2
16BK1F3	25,400	19,10	50,80	72,6	3,10	15,88	8.2
16BK1F4	25,400	36,00	54,00	78,6	3,10	16,00	8.2
16BK1F5	25,400	25,00	57,80	83,6	3,10	19,00	9.0
16BF14	25,400	36,20	53,90	77,8	3,10	18,00	M6

MA 1x1 M 1x1

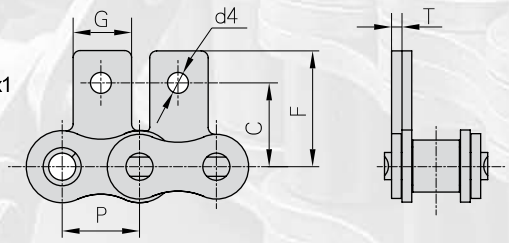

MA 1x2 M 1x2

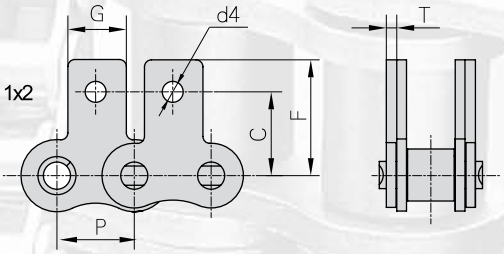

Flexon Chain No.	p	G	C	F	T	d4 Ø
	mm	mm	mm	mm	mm	mm
16AWSK1F3	25,400	45,9	16,0	34,40	3,25	14.52
08BSA1F1	12,700	18,0	15,0	21,50	1,60	6.3
24BSK1F1	38,100	30,0	42,65	61,70	4,80	10.5

* Gerade Laschen
** Straight side plates*

Winkellaschen und Planlaschen-Anbauteile für Rollenketten

Bent attachments and straight attachments for roller chains

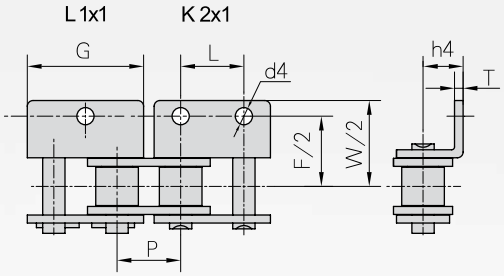

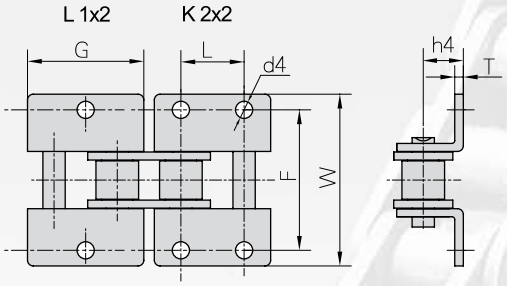

Flexon Chain No.	p	G	L	F	W	T	h4	d4 Ø
	mm	mm	mm	mm	mm	mm	mm	mm
428HWK1	12.700	23.30		38.00	56.4	2.42	11.0	5.5
10AWK1 F1	15,875	28,80		31,75	46,0	2,03	10.3	8.2
10AWK1 F2	15,875	30,00		31,75	46,0	2,03	10.3	5.2
12AWA2F1	19,050	34,65	19,050	38,10	56,4	2,42	11.91	6.35
16AWK1 F1	25,400	45,90		50,80	73,2	3,25	15,90	8,0
*06BWK2F1	9,525	17,70	9,525	19,05	28,5	1,30	6.70	4,1
08BWK2F2	12,700	23,20	12,700	28,40	42,6	3,0	8.5	5,4
08BWK2F3	12,700	23,20	12,700	32,00	43,6	1,6	10.0	4,5
12BWK1 F1	19,050	34,05		38,10	52,4	1,85	13,46	8,5
16BWK1 F	25,400	46,00		57,2	78,5	3,10	15,90	8,1
16BWK1 F3	25,400	46,40		50,80	72,6	3,10	15,88	M6
16BWK2F1	25,400	48,00	25,400	58,00	75,9	3,10	18,00	9,0
16BWK2F3	25,400	46,40	25,400	50,80	72,6	3,10	15,88	8,2

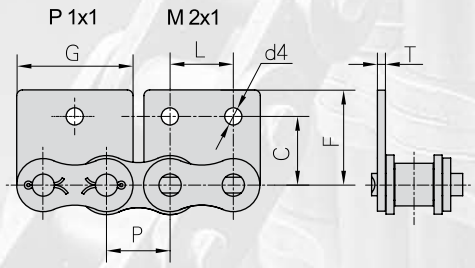

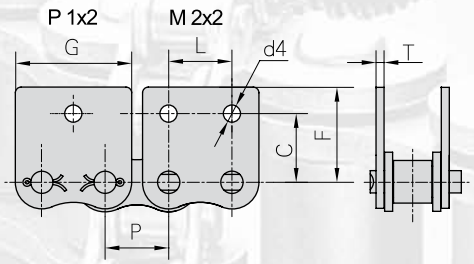

Flexon Chain No.	p	G	L	C	F	T	d4 Ø
	mm	mm	mm	mm	mm	mm	mm
`06BWSA2F1	9.525	17.60	9.50	10.1	14.50	1.30	3.3
08BWSK2F1	12,700	23,30	12,70	13,35	18,90	1,60	6.1
32AF5	50,800	93,00	50,80	38,10	56,65	6,40	13.5

* Gerade Laschen
** Straight side plates*

Winkellaschen-Anbauteile für Rollenketten

Bent attachments for roller chains

KKA 1x1 KK 1x1

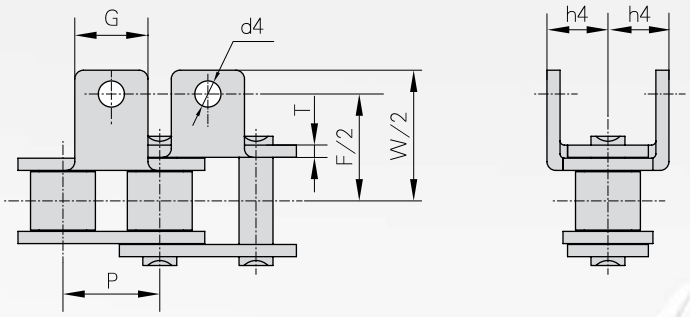

KKA 1x2 KK 1x2

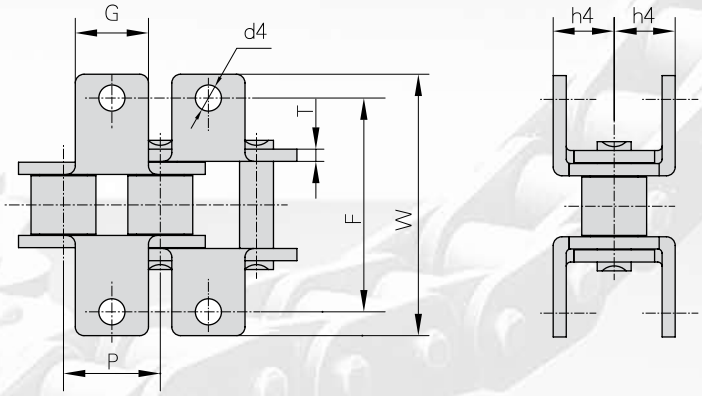

Flexon DIN/ISO Ref.	Flexon ANSI Chain No.	P	G	F	W	T	h4	d4 Ø
		mm	mm	mm	mm	mm	mm	mm
08A	40	12.700	9.5	25.40	35.2	1.50	7.90	3.4
10A	50	15,875	12,7	31,75	46,2	2,03	10,30	5,5
12A	60	19,050	15,9	38,10	55,6	2,42	11,90	5,5
16A	80	25,400	19,1	50,80	64,8	3,25	15,90	6,8
20A	100	31,750	25,4	63,50	87,3	4,00	19,80	9,2
*06B		9,525	8,0	19,04	27,0	1,30	6,50	3,5
08B		12,700	9,5	25,40	36,4	1,60	8,90	4,5
10B		15,875	14,3	31,75	44,6	1,70	10,31	5,3
12B		19,050	16,0	38,10	52,4	1,85	13,46	6,4
16B		25,400	19,1	50,80	72,6	3,10	15,88	6,4
20B		31,750	35,0	63,50	100,5	3,50	19,80	9,0

* Gerade Laschen
** Straight side plates*

Sonder-Anbauteile für Rollenketten

Special attachments for roller chains

MMA 1x1 MM 1x1

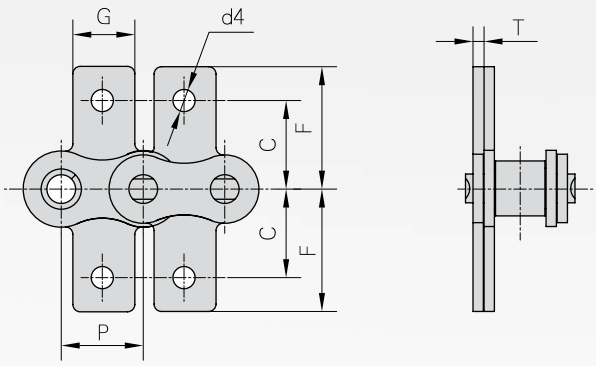

MMA 1x2 MM 1x2

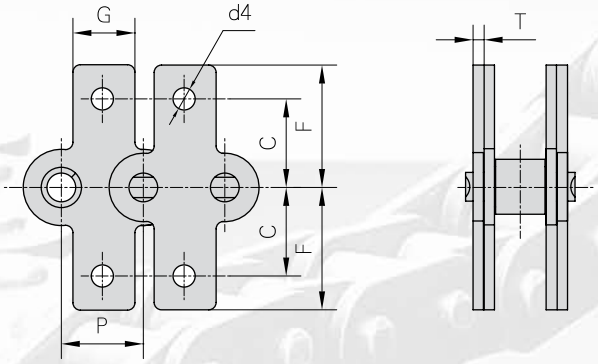

Flexon DIN/ISO Ref.	Flexon ANSI Chain No.	P	G	C	F	T	d4 Ø
		mm	mm	mm	mm	mm	mm
08A	40	12.700	9.5	12.70	19.05	1.50	3.4
10A	50	15,875	12,7	15,90	25,25	2,03	5,5
12A	60	19,050	15,9	18,30	29,33	2,42	5,5
16A	80	25,400	19,1	24,60	34,70	3,25	6,8
20A	100	31,750	25,4	31,80	43,30	4,00	9,2
*06B		9,525	8,0	9,52	13,50	1,30	3,5
08B		12,700	9,5	13,35	18,90	1,60	4,3
10B		15,875	14,3	16,50	22,95	1,70	5,3
12B		19,050	16,0	21,45	28,60	1,85	6,4
16B		25,400	19,1	23,15	34,00	3,10	6,4
20B		31,750	35,0	30,50	45,70	3,50	9,0

* Gerade Laschen
** Straight side plates*

Sonder-Anbauteile für Rollenketten amerikanische Bauart

Special attachments for roller chains acc. to ANSI standard

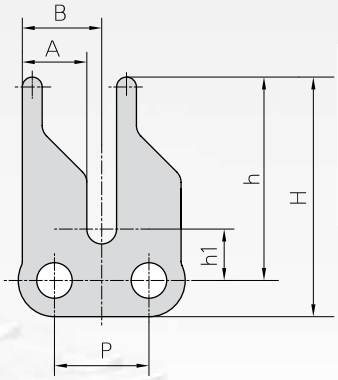

Flexon Chain No.	P	A	B	h1	h	H
	mm	mm	mm	mm	mm	mm
06CF2	9.525	6.5	8.0	5.2	20.5	24.15
06CF7	9,525	6,5	8,0	4,1	20,0	24,45

Flexon Chain No.	P	A	B	C	h1	h	H
	mm	mm	mm	mm	mm	mm	mm
06CF5	9.525	4.3	2.0	16.9	5.3	16.0	20.0
06CF8	9,525	4,3	2,0	16,9	5,3	20,0	24,00

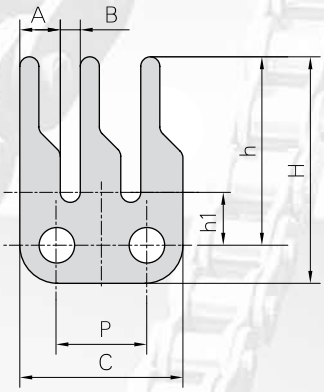

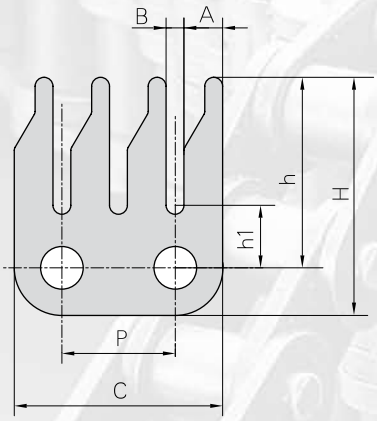

Flexon Chain No.	P	A	B	C	h1	h	H
	mm	mm	mm	mm	mm	mm	mm
06CF6	9,525	3.25	1.5	17.5	5.25	16,0	20,0

Flexon Chain No.	P	h	h2	H	α
	mm	mm	mm	mm	
08A-D2-F1	12.7	7.8	10.4	17.4	30°

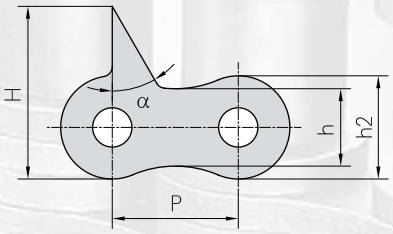

Sonder-Anbauteile für Rollenketten amerikanische Bauart

Special attachments for roller chains acc. to ANSI standard

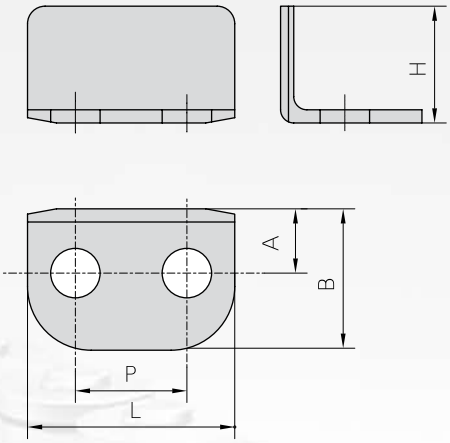

Flexon Chain No.	P	L	A	B	H
	mm	mm	mm	mm	mm
RS40F1	12.7	23.6	7.32	16.1	13.3

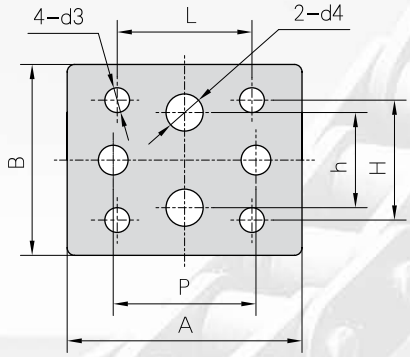

Flexon Chain No.	P	A	B	L	h	H	d3	d4
	mm	mm	mm	mm	mm	mm	mm	mm
08AF7	12.7	31.34	25.48	17.45	12.7	15.88	3.3	4.95

Flexon Chain No.	P	R	H	A
	mm	mm	mm	mm
08AF8	12.7	5.2	16.13	21.34

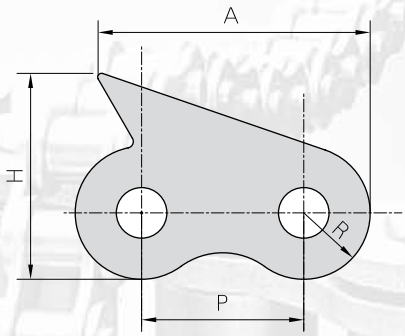

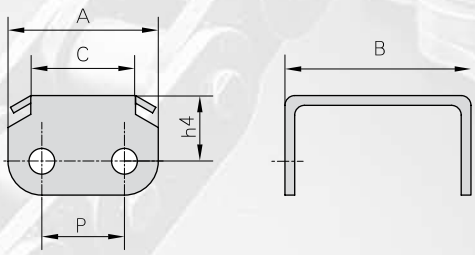

Flexon Chain No.	P	A	B	C	h4
	mm	mm	mm	mm	mm
08AF9-2	12.7	23.0	28.8	16.0	10.0

Sonder-Anbauteile für Rollenketten amerikanische Bauart

Special attachments for roller chains acc. to ANSI standard

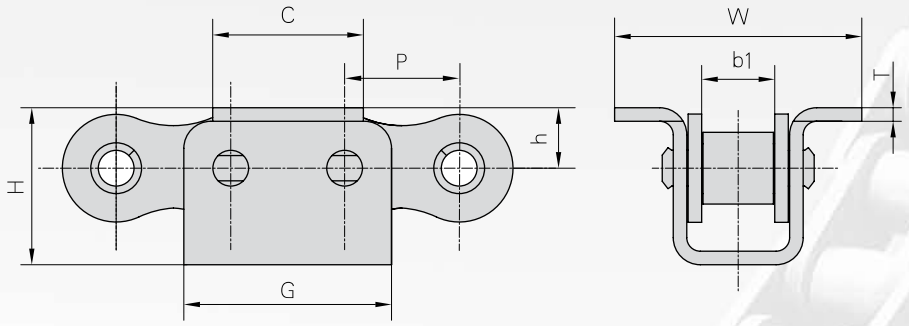

Flexon Chain No.	P	b1	C	G	H	h	W	T
	mm	mm	mm	mm	mm	mm	mm	mm
08A-U1F1	12.7	7.85	16.5	24.5	17.4	7.0	27.4	1.6

Buchbindekette

Bindery chain

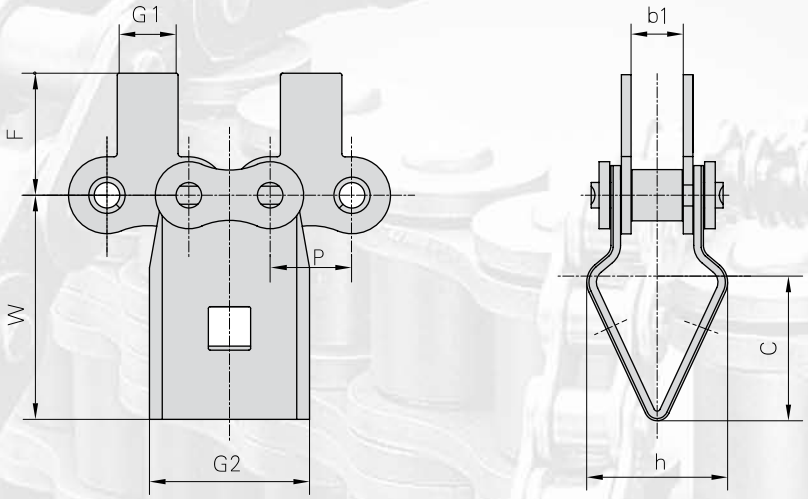

Flexon Chain No.	p	bi	Gi	G2	F	W	C	h
	mm	mm	mm	mm	mm	mm	mm	mm
08ASAF1	12.7	7.85	9.5	25.0	19.05	35.0	21.5	22.0

Sonder-Anbauteile für Rollenketten amerikanische Bauart

Special attachments for roller chains acc. to ANSI standard

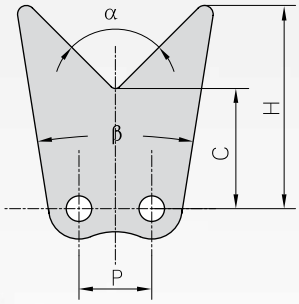

Flexon Chain No.	P	C	H	α	β
	mm	mm	mm		
428HJF1	12.7	21.5	36.15	90°	18°
428HJF2	12.7	14.5	33.6	90°	34°

Flexon Chain No.	P	h2	H	S	T
	mm	mm	mm	mm	mm
10AF2	15.875	13.0	17.0	0.3	2.03

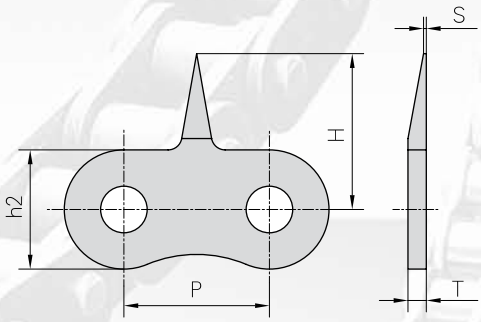

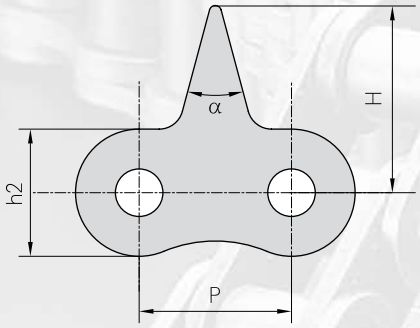

Flexon Chain No.	P	h2	H	α
	mm	mm	mm	
08AF10	12.7	10.6	15.6	30°
10AF7	15,875	13,0	15.88	21°

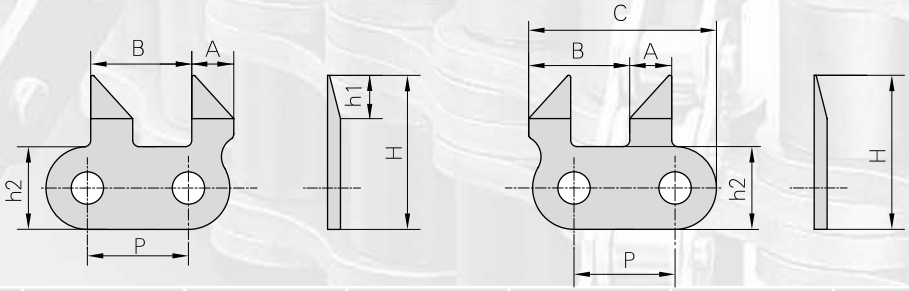

Flexon Chain No.	P	A	B	C	h2	H
	mm	mm	mm	mm	mm	mm
10AF8	15.875	6.6	15.875	29.5	13	24.2

Sonder-Anbauteile für Rollenketten amerikanische Bauart

Special attachments for roller chains acc. to ANSI standard

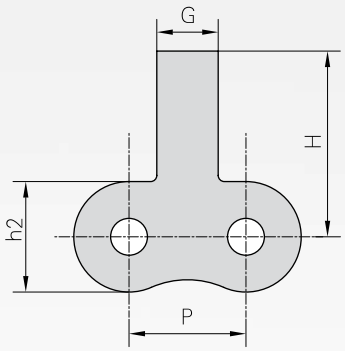

Flexon Chain No.	P	G	H	h2
	mm	mm	mm	mm
12ASA	19.05	10.0	204.0	18.0

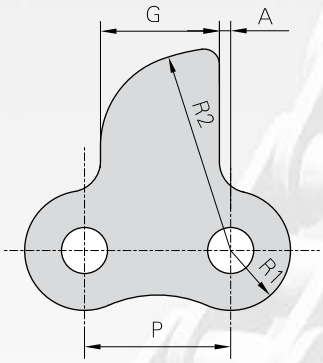

Flexon Chain No.	P	G	A	Ri	R2
	mm	mm	mm	mm	mm
12AF7	19.05	15.5	1.47	7.8	26.5

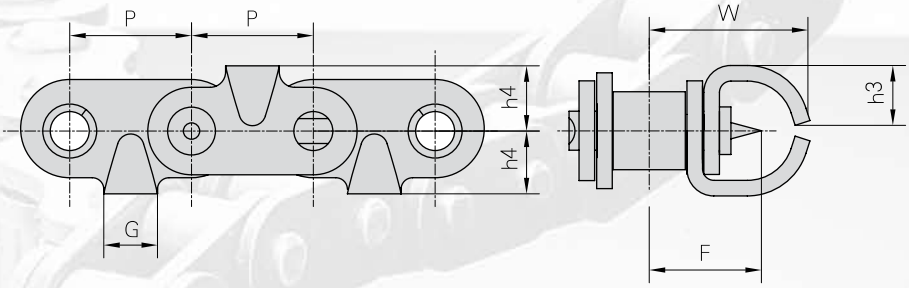

Flexon Chain No.	P	G	F	W	h3	h4
	mm	mm	mm	mm	mm	mm
10AF12	15.875	7.0	14.55	21.2	7.8	8.5

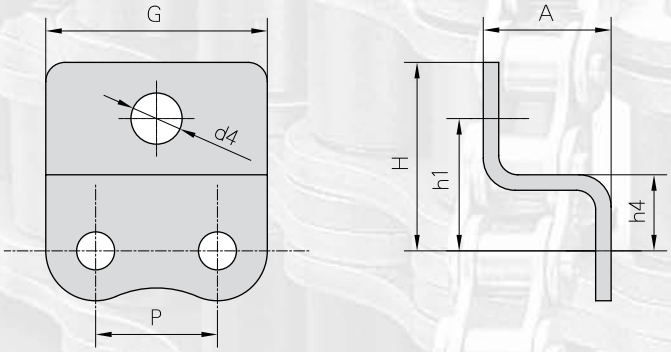

Flexon Chain No.	P	A	G	h1	h4	H	d4
	mm	mm	mm	mm	mm	mm	mm
12AF8	19.05	12.0	37.05		12.0	26.5	
12AF17	19.05	20,0	34.65	20.69	11.9	29.48	8

Sonder-Anbauteile für Rollenketten amerikanische Bauart

Special attachments for roller chains acc. to ANSI standard

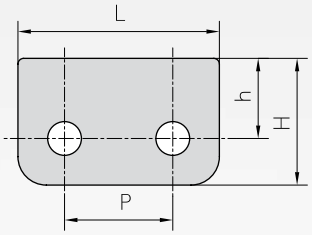

Flexon Chain No.	P	h	H	L
	mm	mm	mm	mm
C60TS	19.05	14.1	22.3	35.45

Flexon Chain No.	P	h2	H	α
	mm	mm	mm	
16AF5	25.4	11.7	34.6	105°

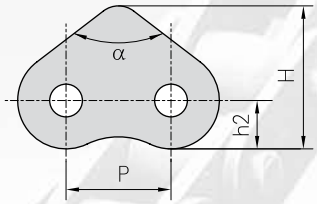

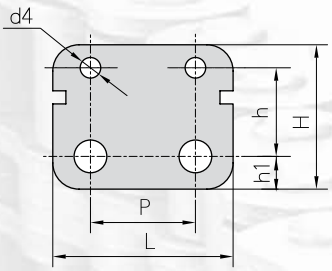

Flexon Chain No.	P	L	h1	h	H	d4
	mm	mm	mm	mm	mm	mm
16AF6	25.4	47.63	7.92	21.44	34.93	4.98

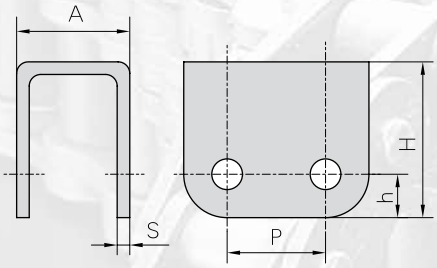

Flexon Chain No.	P	h	H	A	S
	mm	mm	mm	mm	mm
16AF8	25.4	11.2	40.2	29.2	3.1

16AF13

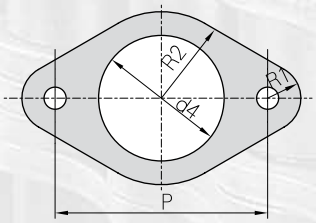

20AF2

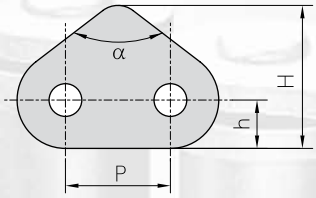

20ASK1F1

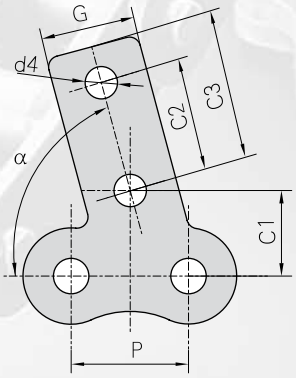

Flexon Chain No.	P	d4	R1	R2
	mm	mm	mm	mm
16AF13	76.2	45,0	11.9	31,0

Flexon Chain No.	P	h	H	α
	mm	mm	mm	
20AF2	31.75	12.5	51.0	74°

Flexon Chain No.	P	G	C1	C2	C3	d4	α
	mm	mm	mm	mm	mm	mm	
20ASK1 F1	31.75	25.4	23.0	30.0	40.0	8.7	75°

Sonder-Anbauteile für Rollenketten europäische Bauart

Special attachments for roller chains acc. to DIN standard

Flexon Chain No.	P	h2	H	A	B
	mm	mm	mm	mm	mm
05BF1	8,0	7,1	16,0	5,0	12,0

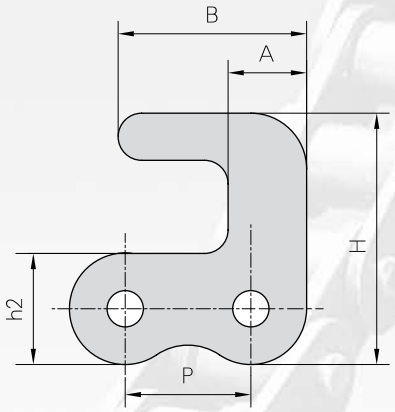

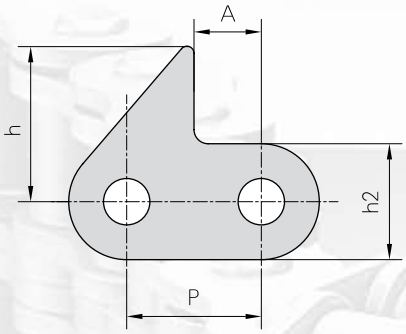

Flexon Chain No.	P	h2	h	A
	mm	mm	mm	mm
06BF1	9.525	8.2	11.0	4.76

Flexon Chain No.	P	H	α
	mm	mm	
08BF5	12.7	15.3	30°

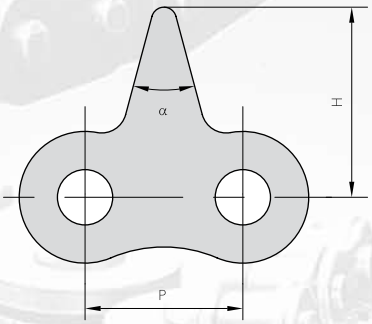

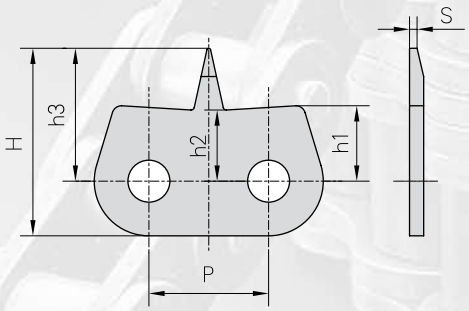

Flexon Chain No.	P	h1	h2	h3	H	s
	mm	mm	mm	mm	mm	mm
08BF11	12.7	8.0	7.8	14.1	19.9	0.8

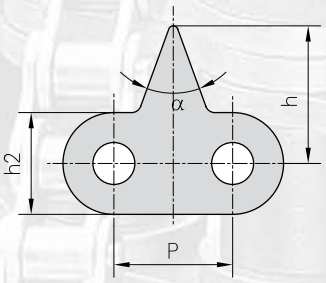

Flexon Chain No.	P	h2	h	α
	mm	mm	mm	
08BSSF11	12.7	10.8	14.6	40°

Sonder-Anbauteile für Rollenketten europäische Bauart

Special attachments for roller chains acc. to DIN standard

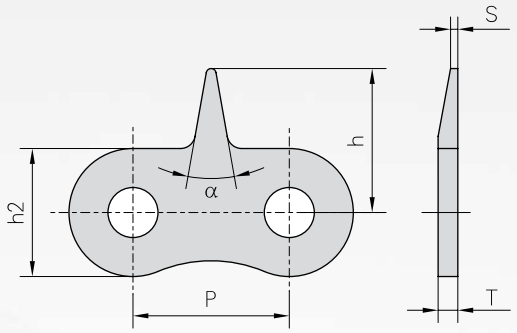

Flexon Chain No.	P	h2	h	T	s	α
	mm	mm	mm	mm	mm	
08BF25	12.7	10.6	15.6	1.6		30°
08BF29	12,7	10,6	14,5	1,6	0,8	30°
08BF30	12,7	10,6	14,5	1,6	0,3	30°
08BF35	12,7	10,6	21,5	1,6	0,6	30°

Flexon Chain No.	P	h1	h2	h	A	α
	mm	mm	mm	mm	mm	
08BF21	12.7	3.0	10.6	15.0	3.0	12°

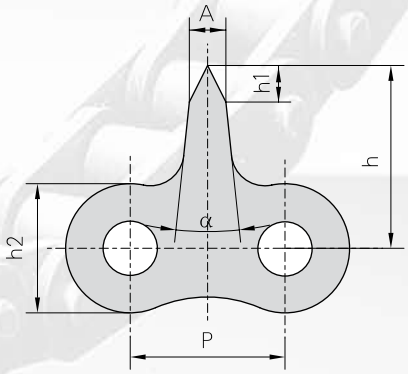

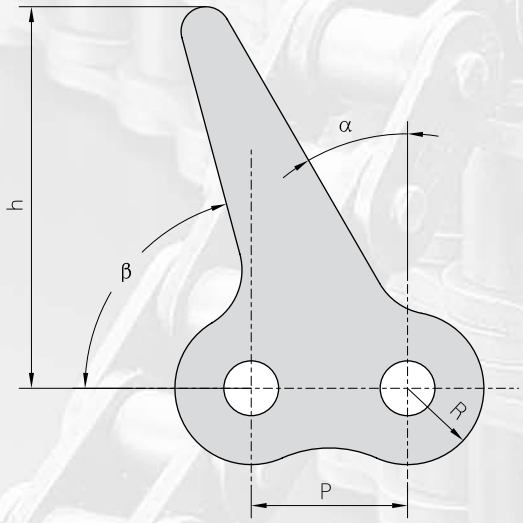

Flexon Chain No.	P	R	h	α	β
	mm	mm	mm		
08BF24	12.7	6.2	31.0	30°	75°

Flexon Chain No.	P	h1	h	G
	mm	mm	mm	mm
08BF37	12.7	5,0	11.8	20,0

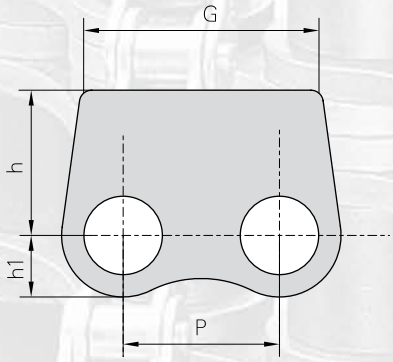

Sonder-Anbauteile für Rollenketten europäische Bauart

Special attachments for roller chains acc. to DIN standard

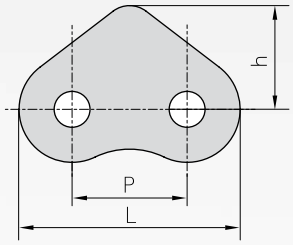

Flexon Chain No.	P	L	h
	mm	mm	mm
16BF6	25.4	46,0	30,0

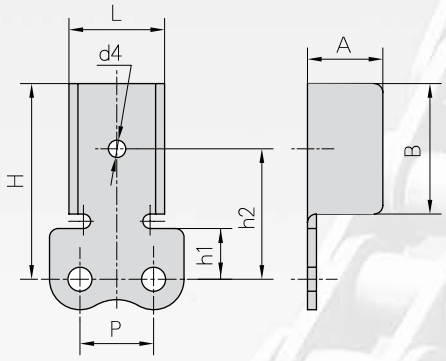

Flexon Chain No.	p	h1	h2	H	A	B	d4 Ø	L
	mm	mm	mm	mm	mm	mm	mm	mm
16BF11	25.4	24.5	47.5	64.5	36.0	35.0	6.0	52.7

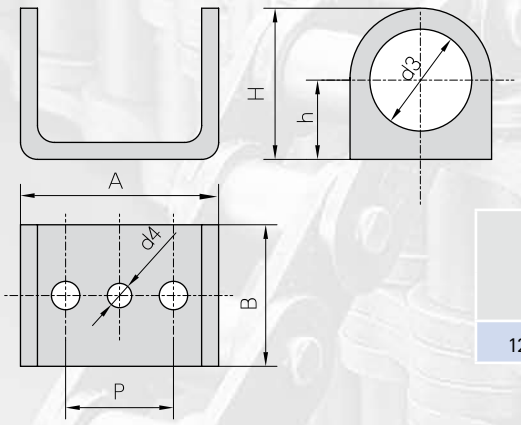

Flexon Chain No.	P	h	H	A	B	d3 Ø	d4 Ø
	mm	mm	mm	mm	mm	mm	mm
12B-k188	19,05	14,0	26,7	35,0	25,0	18,0	4,3

Flexon Chain No.	P	h	h	A	B	L
	mm	mm	mm	mm	mm	mm
20BF2	31.75	30,0	70,0	43,0	35,0	65.15

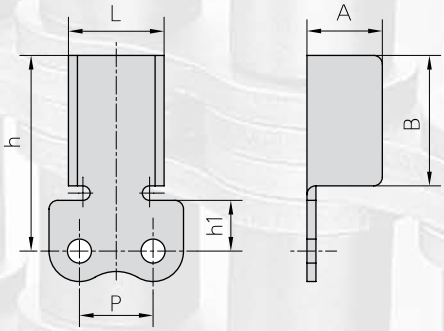

Rollenkette mit Sonder-Anbauteilen und Stauförder Rollenkette in Sonderausführung

Roller chain with special attachments and special Accumulation roller chain

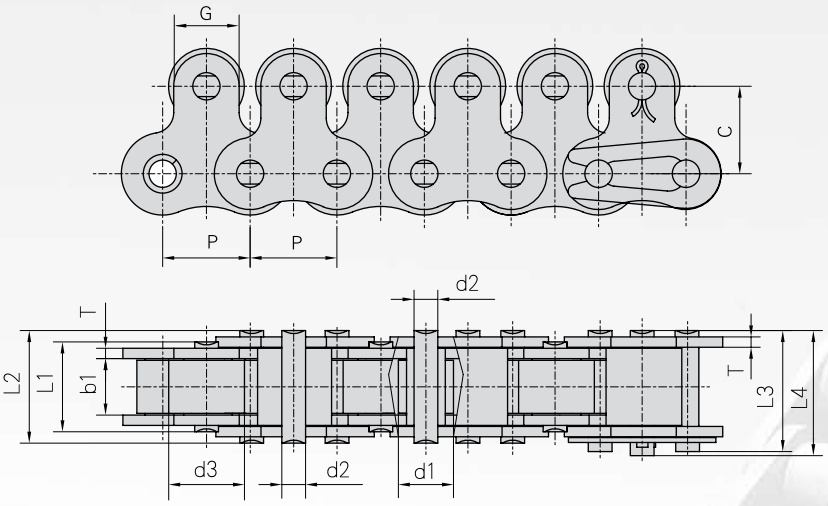

Flexon *Chain No.*	Teilung *Pitch*	Rollen Ø *Roller diameter*		Lichte Weite *Width between inner plates*	Bolzen Ø *Pin diameter*	Bolzen-länge *Pin length*				Laschen-abmessungen *Plate dimension*		min. Bruchkraft *Ultimate tensile strength*	Gewicht per meter *Weight per meter*
	P	d1 max	d3 max	b1 min	d2 max	L1 max	L2 max	L3 max	L4 max	G mm	C mm	Q min	q
	mm	mm	mm	mm	mm	mm	mm	mm	mm	mm	mm	kN/LB	kg/m
40-1-1LTR	12,700	7.95	11,0	7,85	3,96	13,5	16,6	17,8	18,8	9,5	12,7	14.1/3250	1,44
50-1-1LTR	15,875	10.16	15,0	9,40	5,08	16,5	20,7	22,2	23,3	12,7	15,9	22.2/5405	2,30
60-1-1LTR	19,050	11.91	18,0	12,57	5,94	21,0	25,9	27,7	28,3	15,9	18,3	31.8/7227	3,40
80-1-1LTR	25,400	15.88	24,0	15,75	7,92	26,2	32,7	35,0	36,5	19,1	24,6	56.7/12886	5,90
100-1-1LTR	31,750	19.05	30,0	18,90	9,53	32,3	40,4	44,7	44,7	25,4	31,8	88.5/20114	8,90

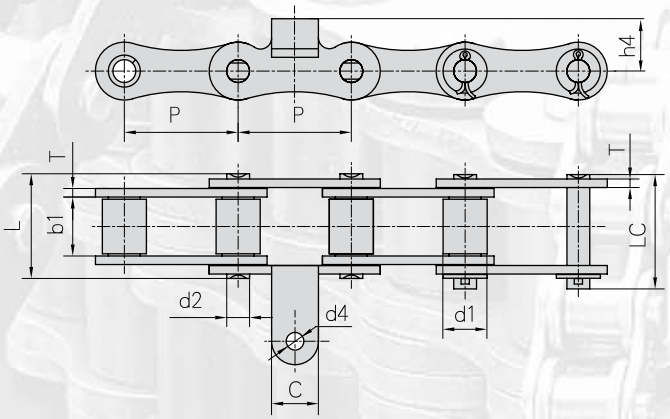

Flexon *Chain No.*	Teilung *Pitch*	Rollen Ø *Roller diameter*	Lichte Weite *Width between inner plates*	Bolzen Ø *Pin diameter*	Bolzenlänge *Pin length*		Laschen-abmessungen *Plate dimension*			min. Bruchkraft *Ultimate tensile strength*	Durchschn. Bruchlast *Average tensile strength*	Gewicht per meter *Weight per meter*
	P	d1 max	b1 min	d2 max	L max	Lc max	C	h4	d4	Q min	Q0 min	q
	mm	mm	mm	mm	mm	mm	mm	mm	mm	kN/LB	kN	kg/m
41PF	41.3	16,0	21.1	8.28	38.5	42.2	17,0	19,0	6,4	48.0/10906	52.8	2.57

Rollenketten mit verlängerten Bolzen, Standardausführung DIN 8187 / 8188

Roller chains with extended pins, acc. DIN 8187 / 8188

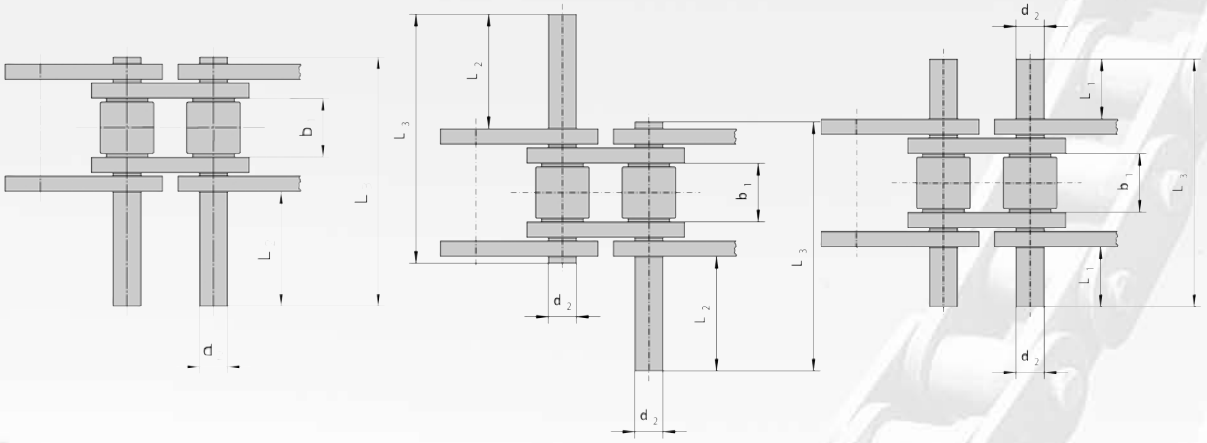

Flexon DIN/ISO Ref.	Flexon ANSI Chain No.	P	b1	d2	Li max.	L2 max.	L3 max.
		mm	mm	mm	mm	mm	mm
● 08A	40	12.700	7.85	3.96	8.8	16.5	32.3
▬ 08A	40	12,700	7,85	3,96	16,0	30,0	46,7
● 10A	50	15,875	9,40	5,08	10,8	20,6	39,9
▬ 10A	50	15,875	9,40	5,08	19,8	39,2	57,9
● 12A	60	19,050	12,57	5,94	13,5	25,7	49,8
▬ 12A	60	19,050	12,57	5,94	24,9	48,5	72,6
● 16A	80	25,400	15,75	7,92	16,9	32,2	62,7
▬ 16A	80	25,400	15,75	7,92	31,4	61,2	91,7
● 20A	100	31,750	18,90	9,53	20,4	39,1	77,0
▬ 20A	100	31,750	18,90	9,53	38,4	75,1	113,0
● 24A	120	38,100	25,22	11,10	25,4	48,9	96,3
▬ 24A	-	38,100	25,22	11,10	47,7	93,6	141,0
● 05 B	-	8,000	3,00	2,31	3,9	7,1	14,3
▬ 05 B	-	8,000	3,00	2,31	6,7	12,7	19,9
● 06 B	-	9,525	5,72	3,28	6,6	12,2	23,8
▬ 06 B	-	9,525	5,72	3,28	11,7	22,4	34,0
● 08 B	-	12,700	7,75	4,45	8,2	15,5	31,0
▬ 08 B	-	12,700	7,75	4,45	15,2	29,4	44,9
● 10 B	-	15,875	9,65	5,08	9,8	18,5	36,2
▬ 10 B	-	15,875	9,65	5,08	18,1	35,1	52,8
● 12 B	-	19,050	11,68	5,72	11,4	21,5	42,2
▬ 12 B	-	19,050	11,68	5,72	21,1	41,0	61,7
● 16 B	-	25,400	17,02	8,28	18,0	34,5	68,0
▬ 16 B	-	25,400	17,02	8,28	34,0	66,4	99,9
● 20 B	-	31,750	19,56	10,19	20,6	39,4	79,0
▬ 20 B	-	31,750	19,56	10,19	39,1	76,4	116,0
● 24 B	-	38,100	25,40	14,63	26,2	50,4	101,0
▬ 24 B	-	38,100	25,40	14,63	50,7	99,4	150,0

● = Bolzen aus Duplex Kette
pin from duplex chain

▬ = Bolzen aus Triplex Kette
pin from triplex chain

Telefon/Phone: +49-2739 86-0

Rollenketten mit verlängerten Bolzen, Sonderausführung

Roller chains with special extended pins

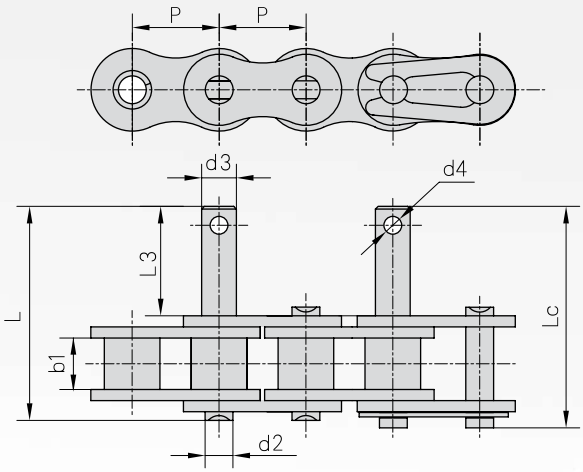

Flexon Chain No.	P	b1	d2 Ø	d3 Ø	L3	L	Lc	d4 Ø
	mm	mm	mm	mm	mm	mm	mm	mm
10A-D9	15.875	9.40	5.08	6.35	20.0	39.5	41.1	
16AF1	25,400	15,88	7,92	9,0	20,0	51,2	54,7	
08B-D4	12,700	7,75	4,45	6,0	15,0	31,2	32,4	
08B-D7	12,700	7,75	4,45	6,0	14,0	30,2	31,4	2,6
08BF3	12,700	7,75	4,45	6,0	8,0	24,2	25,4	
10BF2	15,875	9,65	5,08	6,0	25,0	43,4	44,8	
10BF3	15,875	9,65	5,08	8,0	25,0	43,4	44,8	
10B-D7	15,875	9,65	5,08	6,5	40,0	58,5	60,1	
12B-D5	19,050	11,68	5,72	8,0	40,0	61,4	63,1	
12B-D6	19,050	11,68	5,72	6,0	20,0	41,1	42,9	
12B-D7	19,050	11,68	5,72	8,0	25,0	46,4	48,2	

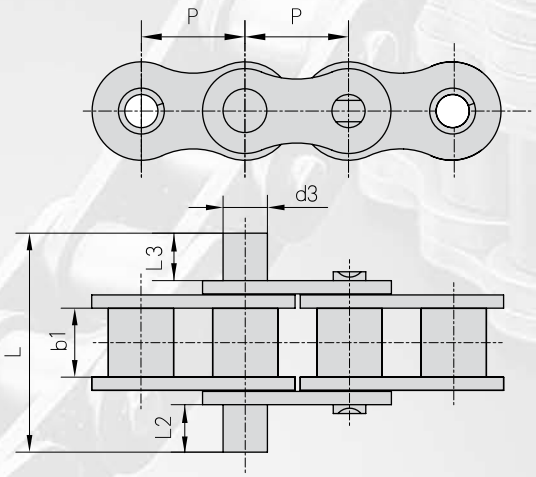

Flexon Chain No.	P	b1	d3	L2	L3	L
	mm	mm	mm	mm	mm	mm
12A-D7	19.050	12.57	8.10	8.6	8.6	40.0
06B-D4	9,525	5.72	3.28	3,0	5,0	19,4
08B-D8	12,700	7.75	4.45	10,0	38,0	62,5
08BF7	12,700	7.75	4.45	3,0	5,0	22,8
16BF4	25,400	17.02	8.28	18,0	18,0	68,0

Rollenketten mit verlängerten Bolzen, Sonderausführung

Roller chains with special extended pins

Buchbindekette
Bindery chain

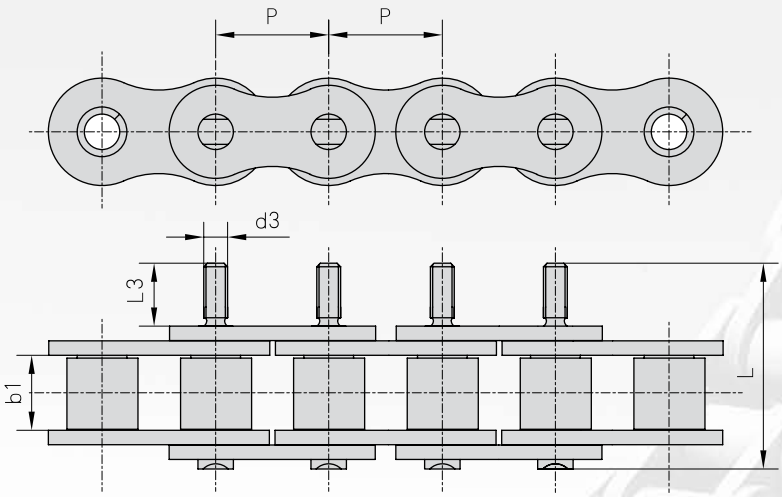

Flexon Chain No.	P	b1	d3 Ø	L3	L
	mm	mm	mm	mm	mm
12AF19	19.05	12.57	M4	10.0	34.5
12BF13	19.05	11.68	M4	10,0	31,0

Tuben- und Dosenkette
Pin oven chain

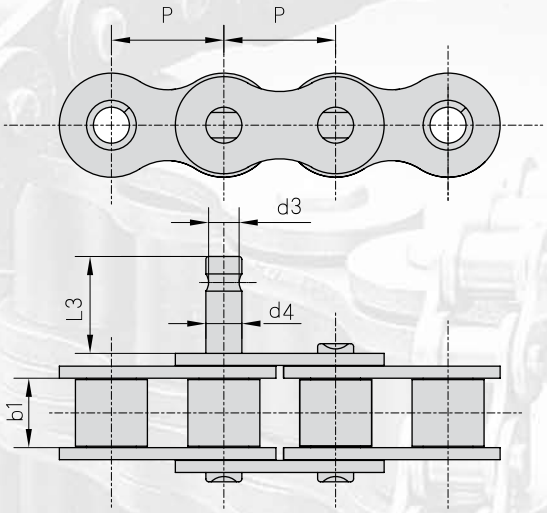

Flexon Chain No.	P	b1	d3 Ø	d4 Ø	L3
	mm	mm	mm	mm	mm
10B-D9	15,875	9.65	4.5	5.08	13,0
10B-D12	15,875	9.65	4.5	5.08	12,0
12B-D8	19.05	11.68	5.15	5.72	13,0

Langglieder-Rollenketten

Double pitch roller chains

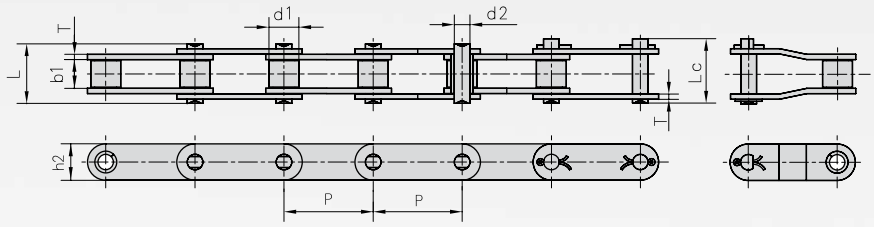

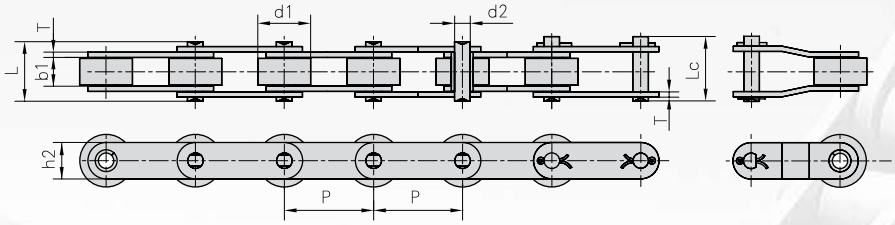

Flexon ISO Ref.	Flexon ANSI Chain No.	Teilung Rollen Ø Pitch Roller diameter		Lichte Weite Width between inner plates	Bolzen Ø Pin diameter	Bolzen-länge Pin length		Höhe Innen-lasche Inner plate depth	Laschen-dicke Plate thick-ness	min. Bruchkraft Ultimate tensile strength	Durchschn. Bruchlast Average tensile strength	Gewicht per meter Weight per meter
		P	d1 max	b1 min	d2 max	L max	Lc max	h2 max	T max	Q min	Q0	q
		mm	mm	mm	mm	mm	mm	mm	mm	kN/LB	kN	kg/m
C208A C208AL	C2040 C2042 *	25,40	7,95 15,88	7,85	3,96	16,6	17,8	12,0	1,50	14.1/3205	16,7	0,50 0,84
C208AH	C2040H	25,40	7,95	7,85	3,96	18,8	19,9	12,0	2,03	14.1/3205	17,2	0,65
C208B C208BL		25,40	8,51 15,88	7,75	4,45	16,7	18,2	11,8	1,60	18.0/4091	19,4	0,55 0,89
C210A C210AL	C2050 C2052 *	31,75	10,16 19,05	9,40	5,08	20,7	22,2	15,0	2,03	22.2/5045	28,1	1,78 1,27
C212A C212AL	C2060 C2062 *	38,10	11,91 22,23	12,57	5,94	25,9	27,7	18,0	2,42	31.8/7227	36,8	1,12 1,61
C212AH C212AHL	C2060H C2062H *	38,10	11,91 22,23	12,57	5,94	29,2	31,6	18,0	3,25	31.8/7227	41,6	1,44 2,07
C216A C216AL	C2080 C2082	50,80	15,88 28.58	15,75	7,92	32,7	36,5	24,0	3,25	56.7/12886	65,7	2,08 3.12
C216AH C216AHL	C2080H C2082H *	50,80	15,88 28,58	15,75	7,92	36,2	39,4	24,0	4,00	56.7/12886	70.0	2,54 3,58
C220A C220AL	C2100 C2102	63,50	19,05 39,67	18,90	9,53	40,4	44,7	30,0	4,00	88.5/20114	102,6	3,01 4,83
C220AH C220AHL	C2100H C2102H *	63,50	19,05 39,67	18,90	9,53	43,6	46,9	30,0	4,80	88.5/20114	112,4	3,56 5,38
C224A C224AL	C2120 C2122 *	76,20	22,23 44,45	25,22	11,10	50,3	54,3	35,7	4,80	127.0/28864	147,3	4,66 7,66
C224AH C224AHL	C2120H C2122H *	76,20	22,23 44,45	25,22	11,10	53,5	57,5	35,7	5,60	127.0/28864	160,9	5,26 8,26
C232A C232AL	C2160 C2162 *	101,60	28,58 57,15	31,75	14,27	64,8	69,6	47,8	6,40	226.8/51545	278.9	8,15 13,00
C232AH C232AHL	C2160H C2162H *	101,60	28,58 57,15	31,75	14,27	68,2	73,0	47,8	7,20	226.8/51545	285.8	9,06 12,77

* Ausführung mit Laufrollen * *Type with large rollers*

Anbauteile für Langglieder-Rollenketten

Double pitch roller chain attachments

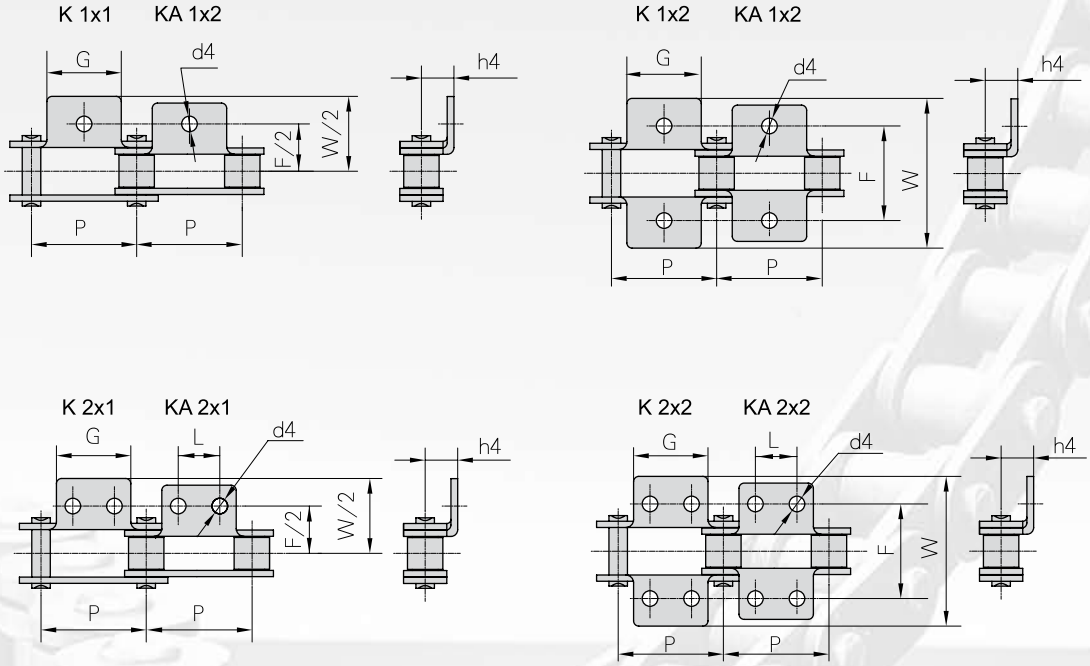

Flexon DIN/ISO Ref.	Flexon ANSI Chain No.	P	G	L	F	W	h4	d4
		mm	mm	mm	mm	mm	mm	mm
C208A C208AL	C2040 C2042 *	25.4	19.1	9.5	25.4	39.6	9.1	3.4
C208B C208BL		25,4	23,2	12,7	25,4	39,6	9,1	4,5
C210A C210AL	C2050 C2052 *	31,75	23,8	11,9	31,8	49	11,1	5,5
C212A C212AL	C2060 C2062 *	38,1	28,6	14,3	42,9	67,8	14,7	5,5
C212AH C212AHL	C2060H C2062H *	38,1	28,6	14,3	42,9	67,8	14,7	5,5
C216A C216AL	C2080 C2082 *	50,8	38,1	19,1	55,6	87,8	19,1	6,8
C216AH C216AHL	C2080H C2082H *	50,8	38,1	19,1	55,6	87,8	19,1	6,8
C220A C220AL	C210 C2102 *	63,5	47,6	23,8	66,6	107,5	23,4	9,2
C220AH C220AHL	C2102H C2102H *	63,5	47,6	23,8	66,6	107,5	23,4	9,2
C224A C224AL	C2120 C2122 *	76,2	57,2	28,6	79,3	121,4	27,8	11.0
C224AH C224AHL	C2120H C2122H *	76,2	57,2	28,6	79,3	121,4	27,8	11.0
C232A C232AL	C2160 C2162 *	101,6	76,2	38,1	104,7	151,6	36,5	13,1
C232AH C232AHL	C2160H C2162H *	101,6	76,2	38,1	104,7	151,6	36,5	13,1

* Ausführung mit Laufrollen
** Type with large rollers*

Anbauteile für Langglieder-Rollenketten

Double pitch roller chain attachments

K 1x1 KA 1x1

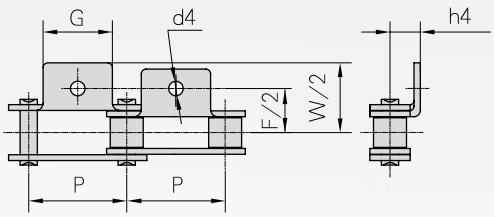

K 1x2 KA 1x2

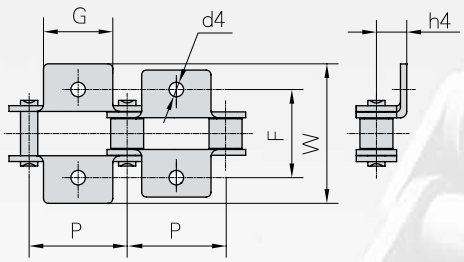

K 2x1 KA 2x1

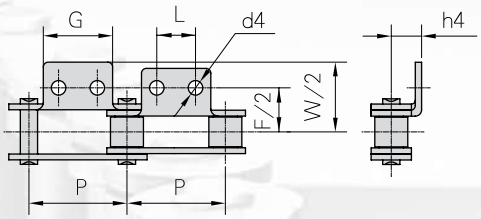

K 2x2 KA 2x2

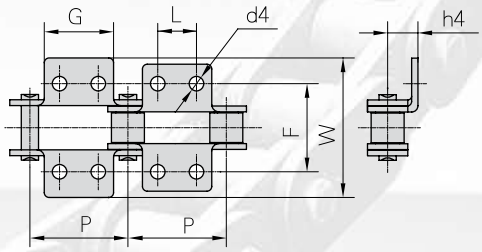

Flexon Chain No.	P	G	L	F	W	h4	d4 Ø
	mm	mm	mm	mm	mm	mm	mm
C2042F1	25.4	19.0		25.4	40.0	9.0	5.20
C2062HK1F5 *	38.1	28,6		42,9	67,8	14,7	7,94
C2060HF3A2	50.8	28,6	14,3	42,9	67,8	14,7	5,20
C2082A2F1 *	50.8	39,0	19,0	58,0	82,0	21,5	7,00
C082A2F2	50.8	39,0	19,0	58,0	82,0	21,5	10,00
C2082HK1F1 *	50.8	35,0		55,0	80,0	17,0	8,00
C2082HK1F5 *	50.8	38,1		55,6	79,6	19,1	8,00
C2100HK1F1	63.5	47,6		66,0	92,0	25,0	12,50

* Ausführung mit Laufrollen
** Type with large rollers*

Anbauteile für Langglieder-Rollenketten

Double pitch roller chain attachments

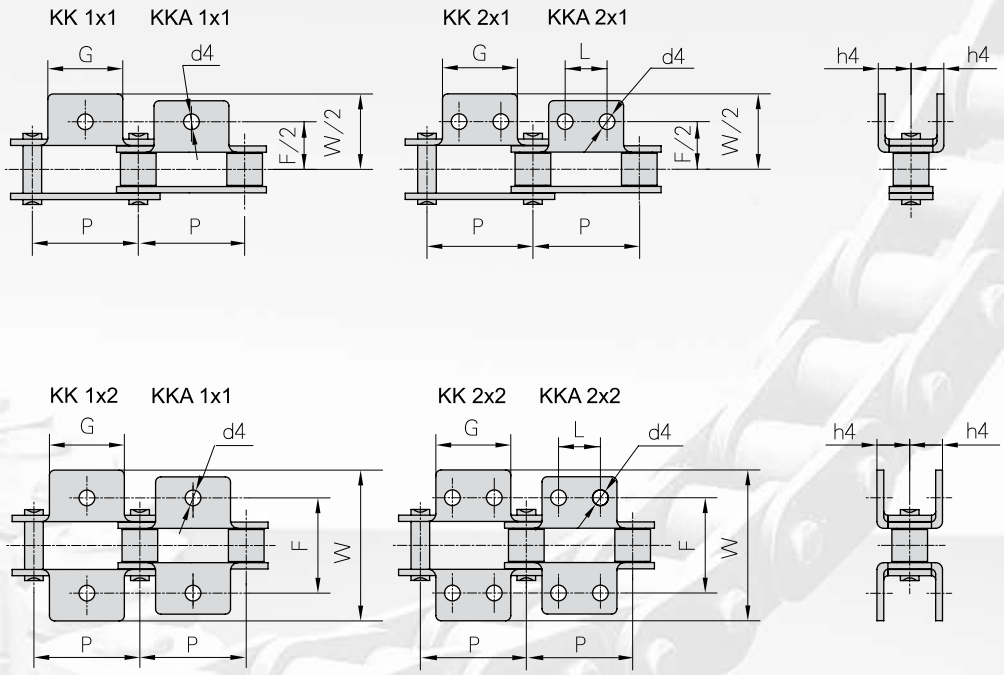

Flexon DIN/ISO Ref.	Flexon ANSI Chain No.	P	G	L	F	W	h4	d4 Ø
		mm	mm	mm	mm	mm	mm	mm
C208A C208AL	C2040 C2042 *	25,4	19,1	9,5	25,4	39,6	9,1	3,4
C208B C208BL		25,4	23,2	12,7	25,4	39,6	9,1	4,5
C210A C210AL	C2050 C2052 *	31,75	23,8	11,9	31,8	49.0	11,1	5,5
C212A 0212AL	C2060 C2062 *	38,1	28,6	14,3	42,9	67,8	14,7	5,5
C212AH C212AHL	C2060H C2062H *	38,1	28,6	14,3	42,9	67,8	14,7	5,5
C216A C216AL	C2080 C2082 *	50,8	38,1	19,1	55,6	87,8	19,1	6,8
C216AH C216AHL	C2080H C2082H *	50,8	38,1	19,1	55,6	87,8	19,1	6,8

* Ausführung mit Laufrollen
** Type with large rollers*

Anbauteile für Langglieder-Rollenketten

Double pitch roller chain attachments

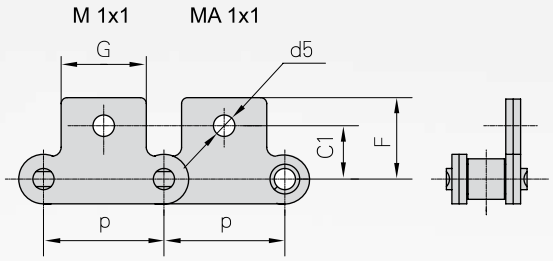

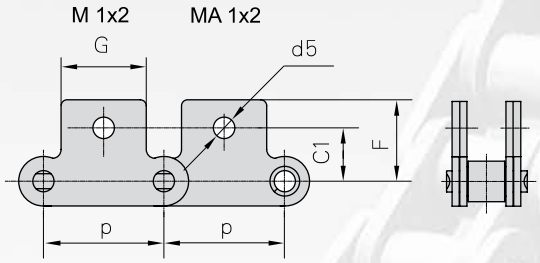

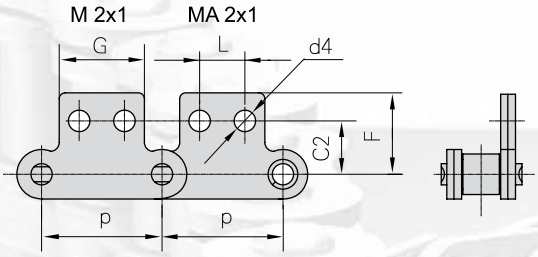

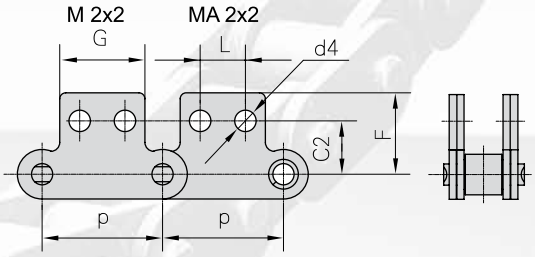

Flexon DIN/ISO Ref.	Flexon ANSI Chain No.	P	G	L	C1	C2	F	d4 Ø	d5 Ø
		mm	mm	mm	mm	mm	mm	mm	mm
C208A C208AL	C2040 C2042 *	25.40	19.1	9.5	11.1	13.5	20.5	3.4	5.5
C208B C208BL		25,40	23,2	12,7	11,1	13,5	20,5	4,5	5,5
C210A C210AL	C2050 C2052 *	31,75	23,8	11,9	14,3	15,9	25,0	5,5	6,6
C212A C212AL	C2060 C2062 *	38,10	28,6	14,3	17,5	19,1	32,9	5,5	9,2
C212AH C212AHL	C2060H C2062H *	38,10	28,6	14,3	17,5	19,1	32,9	5,5	9,2
C216A C216AL	C2080 C2082 *	50,80	38,1	19,1	22,2	25,4	43,5	6,6	11,0
C216AH C216AHL	C2080H C2082H *	50,80	38,1	19,1	22,2	25,4	43,5	6,6	11,0
C220A C220AL	C2100 C2102 *	63,50	47,6	23,8	28,6	31,8	50,4	8,4	13,0
C220AH C220AHL	C2100H C2102H *	63,50	47,6	23,8	28,6	31,8	50,4	8,4	13,0

* Ausführung mit Laufrollen
** Type with large rollers*

Anbauteile für Langglieder-Rollenketten

Double pitch roller chain attachments

MM 1x1 MMA 1x1

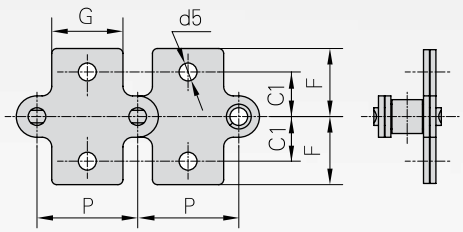

MM 1x2 MMA 1x2

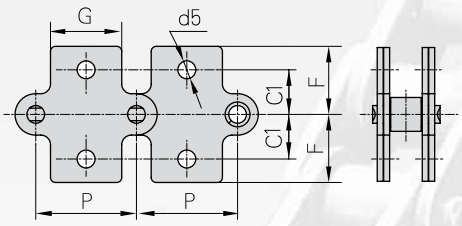

MM 2x1 MMA 2x1

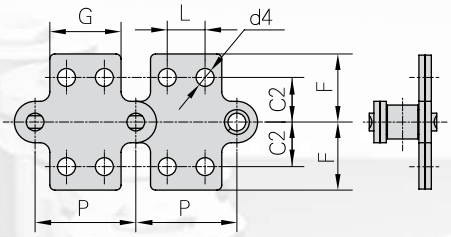

MM 2x2 MMA 2x2

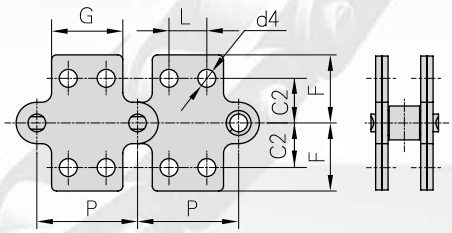

Flexon DIN/ISO Ref.	Flexon ANSI Chain No.	P	G	L	Ci	C2	F	d4 Ø	d5 Ø
		mm	mm	mm	mm	mm	mm	mm	mm
C208A C208AL	C2040 C2042 *	25,40	19,1	9,5	11,1	13,5	20,5	3,4	5,5
C208B C208BL		25,40	23,2	12,7	11,1	13,5	20,5	4,5	5,5
C210A C210AL	C2050 C2052 *	31,75	23,8	11,9	14,3	15,9	25,0	5,5	6,6
C212A C212AL	C2060 C2062 *	38,10	28,6	14,3	17,5	19,1	32,9	5,5	9,2
C212AH C212AHL	C2060H C2062H *	38,10	28,6	14,3	17,5	19,1	32,9	5,5	9,2
C216A C216AL	C2080 C2082 *	50,80	38,1	19,1	22,2	25,4	43,5	6,6	11,0
C216AH C216AHL	C2080H C2082H *	50,80	38,1	19,1	22,2	25,4	43,5	6,6	11,0

* Ausführung mit Laufrollen
** Type with large rollers*

Sonder-Anbauteile für Langglieder-Rollenketten

Special attachments for Double pitch roller chains

C2042HF1

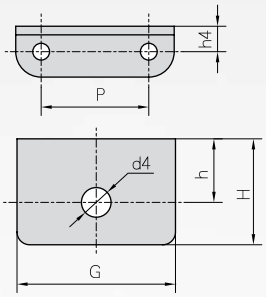

Flexon Chain No.	P	h	H	h4	G	d4 Ø
	mm	mm	mm	mm	mm	mm
C2042HF1	25.40	15.0	25.0	6.0	37.4	7.0

C2050SD

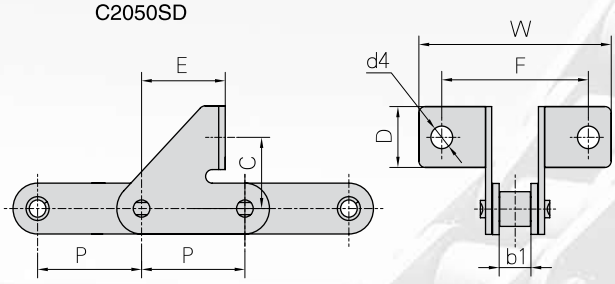

Flexon Chain No.	P	b1	F	W	C	D	E	d4 Ø
	mm	mm	mm	mm	mm	mm	mm	mm
C2050SD	31.75	9.4	45.0	59.0	21.2	18.0	25.7	6.6

C2052A1F1

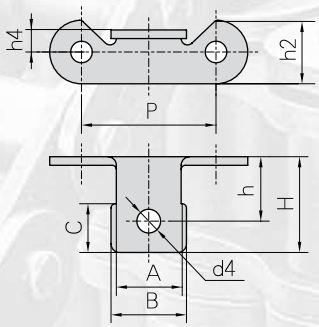

C2062HA1F4

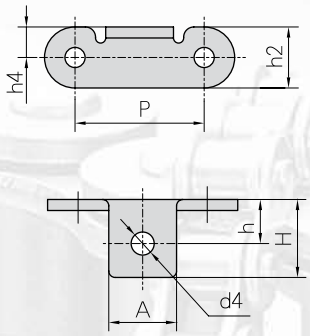

Flexon Chain No.	P	A	B	C	h	H	h2	h4	d4 Ø
	mm	mm	mm	mm	mm	mm	mm	mm	mm
C2052A1F1	31.75	15.3	17.8	11.5	14.7	22.6	15.0	5.2	6.5
C2062HA1 F4	38,10	20,0			13,0	23,0	18,0	9,0	6,8

Langglieder-Rollenketten mit Sonder-Anbauteilen

Special attachments for Double pitch roller chains

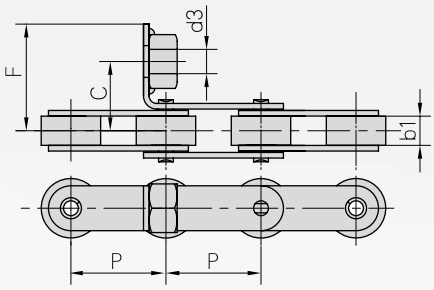

Flexon Chain No.	P	b1	C	F	d3 Ø
	mm	mm	mm	mm	mm
C2042F4	25.4	7.85	18.5	28.5	M8

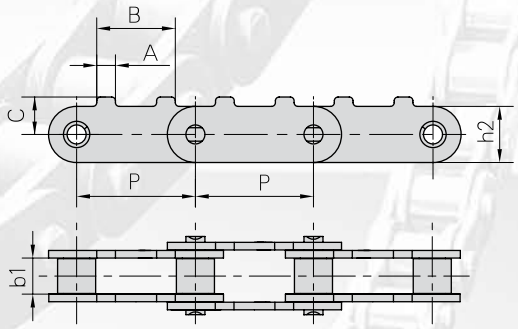

Flexon Chain No.	P	b1	h2	A	B	C
	mm	mm	mm	mm	mm	mm
C2050F9	31.75	9.4	15.0	5.0	21.0	10.0

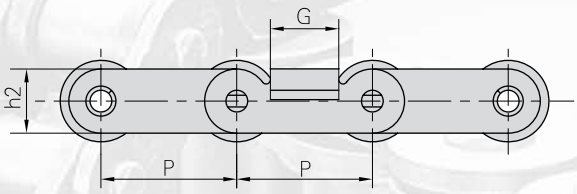

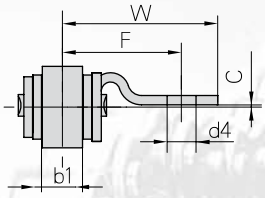

Flexon Chain No.	P	b1	h2	G	F	W	d4 Ø	C
	mm	mm	mm	mm	mm	mm	mm	mm
C2052F11	31.75	9.4	15.0	16.0	26.6	34.6	6.2	0.5

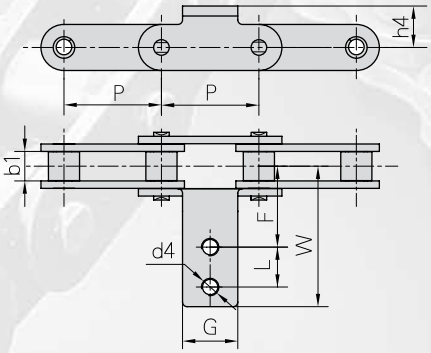

Flexon Chain No.	P	b1	G	L	F	W	h4	d4 Ø
	mm	mm	mm	mm	mm	mm	mm	mm
C2050HF2	31.75	9.4	18.0	13.0	36.1	56.5	13.5	M5

Telefon/Phone: +49-2739 86-0

Langglieder-Rollenketten mit Sonder-Anbauteilen

Special attachments for Double pitch roller chains

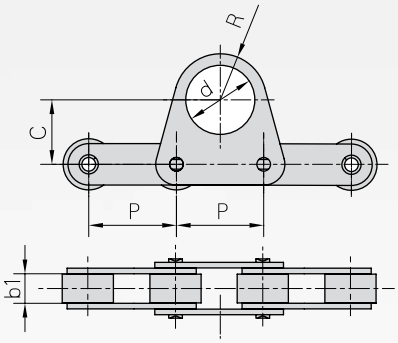

Flexon Chain No.	P	b1	c	d Ø	R
	mm	mm	mm	mm	mm
C2062F5	38.1	12.57	28.0	30	20

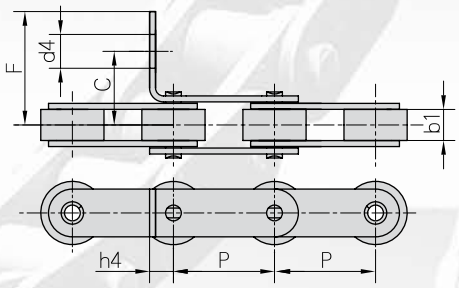

Flexon Chain No.	P	b1	c	F	d4 Ø	h4
	mm	mm	mm	mm	mm	mm
C2062HF13	38.1	12.57	31.9	42.9	6.0	9.8

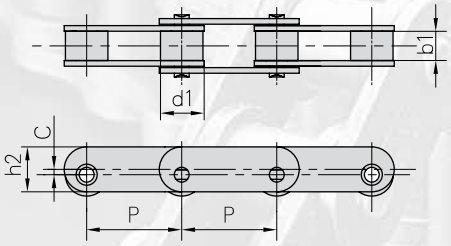

Flexon Chain No.	P	b1	C	h2	d1
	mm	mm	mm	mm	mm
C2062F6	38.1	12.57	3.0	23.0	22.23
C2082F8	50.8	15.75	3.5	25,0	28.58

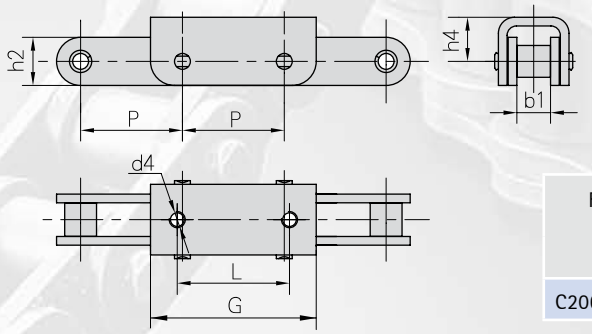

Flexon Chain No.	P	b1	L	G	d4 Ø	h2	h4
	mm	mm	mm	mm	mm	mm	mm
C2060H-U1F1	38.1	12.57	42,0	62,0	M6	18,0	16.5

Langglieder-Rollenketten mit Sonder-Anbauteilen

Special attachments for Double pitch roller chains

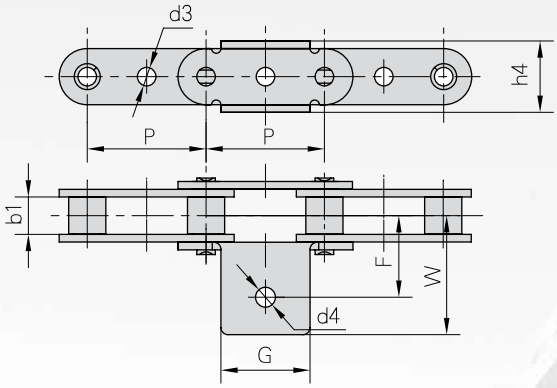

Flexon Chain No.	p	b1	G	F	W	h4	d4 Ø	d3 Ø
	mm	mm	mm	mm	mm	mm	mm	mm
C2080K1 F4	50.8	15.75	38.1	40.0	56.0	30.5	8.5	
C2080HGF1	50.8	15,75	36,0	38,0	46,0	28.4	6,0	8.1

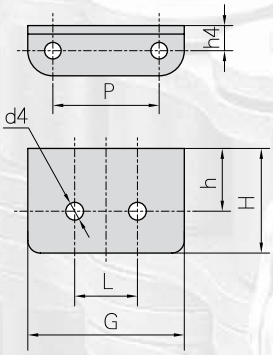

Flexon Chain No.	P	h	H	h4	G	L	d4 Ø
	mm	mm	mm	mm	mm	mm	mm
C2082HF1A2	50.8	17.7	29.7	18.0	74.8	30.0	8.5

Langglieder-Rollenketten mit Sonder-Anbauteilen

Special attachments for Double pitch roller chains

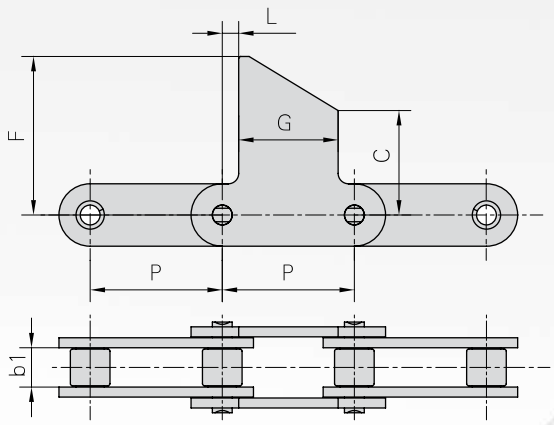

Flexon Chain No.	P	b1	L	G	C	F
	mm	mm	mm	mm	mm	mm
C210OHF4	63.5	18.9	7.9	47.8	50.8	76.2

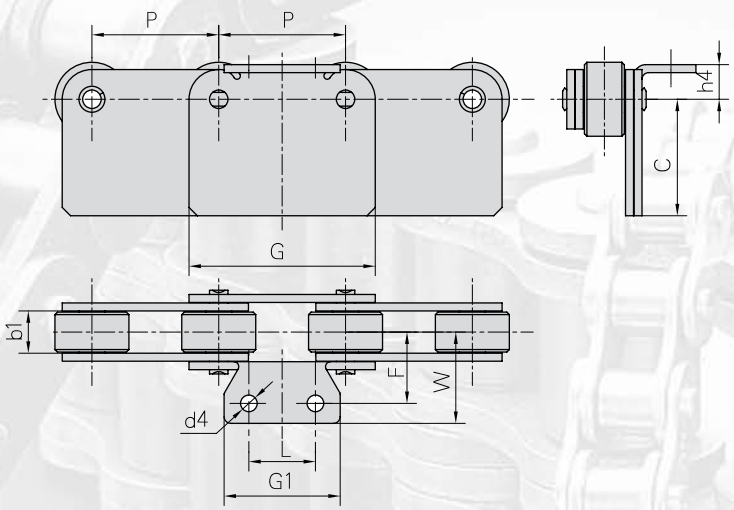

Flexon Chain No.	P	b1	L	G1	G	h4	d4	C	F	W
	mm	mm	mm	mm	mm	mm	mm	mm	mm	mm
C224ALK2F2	76.2	25.22	40.0	70.0	111.9	20.8	10.0	70.0	43.0	55.0

Langglieder-Rollenketten mit Sonder-Anbauteilen

Special attachments for Double pitch roller chains

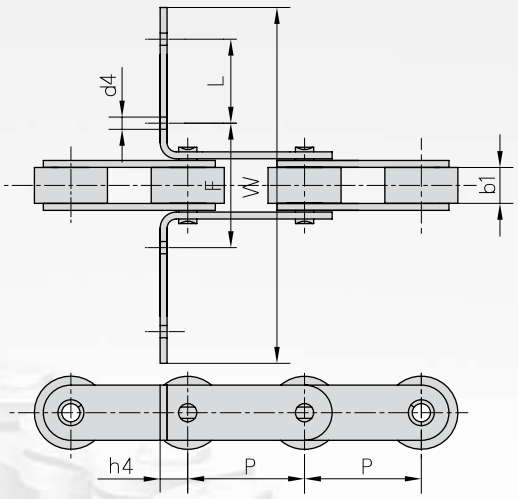

Flexon Chain No.	P	b1	L	F	W	h4	d4
	mm	mm	mm	mm	mm	mm	mm
C2080HF6 *	50.8	15.75	43.0	160.0	160.0	20.45	5.5
C2080HF11 *	50.8	15.75	30,0	110,0	210,0	19,0	8.2

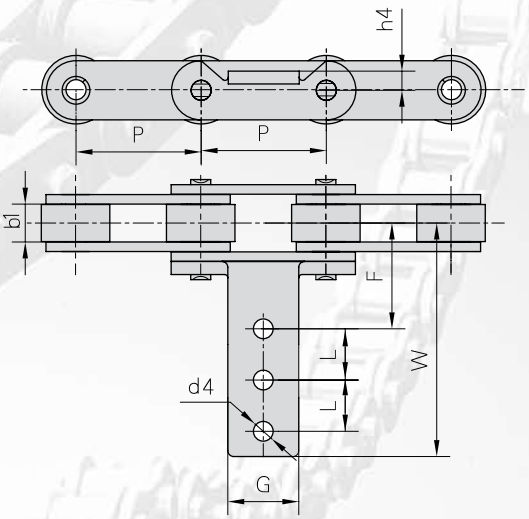

Flexon Chain No.	P	b1	G	L	F	W	h4	d4
	mm	mm	mm	mm	mm	mm	mm	mm
C2082HF4 *	50.8	15.75	28.6	50.8	57.4	181.4	8.7	11.1

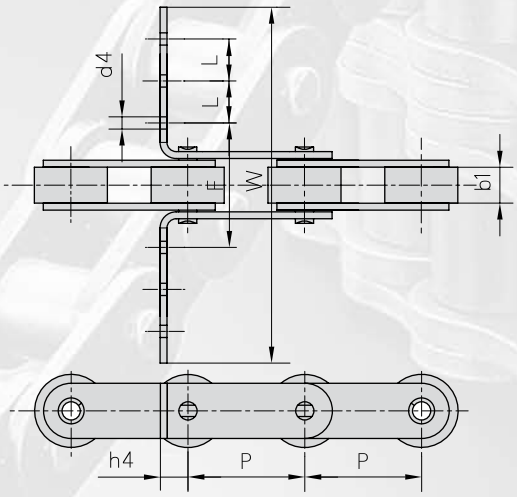

Flexon Chain No.	P	b1	L	F	W	h4	d4
	mm	mm	mm	mm	mm	mm	mm
C2102H *	63.5	18.9	52.5	70.0	300.0	30.0	5.5

* Mit Schonrollen oder Laufrolle
* *With small roller or large roller*

Telefon/Phone: +49-2739 86-0

Langglieder-Staurollenkette in Sonderausführung

Double pitch accumulation chain

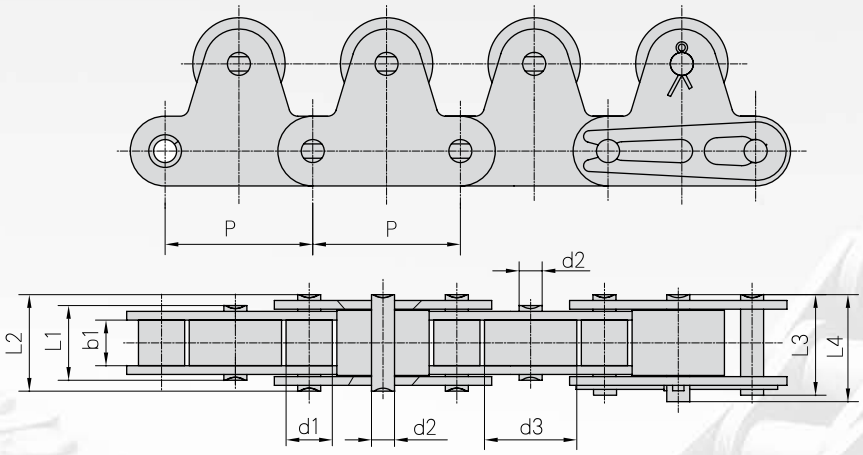

Flexon Chain No.	Teilung Pitch	Rollen o Roller diameter		Lichte Weite Width between inner plates	Bolzen e Pin diameter	Bolzenlänge Pin length				min. Bruchkraft Ultimate tensile strength	Gewicht per meter Weight per meter
	P	d1 max	d3 max	b1 min	d2 max	L1 max	L2 max	L3 max	L4 max	Q min	q
	mm	mm	mm	mm	mm	mm	mm	mm	mm	kN/LB	kg/m
C2040-1LTR	25,40	7.95	15.88	7,85	3,96	13,5	16,6	17,8	18,8	14.1/3205	1,15
C2050-1LTR	31,75	10.16	19.05	9,40	5,08	16,5	20,7	22,2	23,3	22.2/5045	1,85
C2060-1LTR	38,10	11.91	22.23	12,57	5,94	21,0	25,9	27,7	28,3	31.8/7227	3,50
C2080-1LTR	50,80	15.88	28.58	15,75	7,92	26,2	32,7	35,0	36,5	56.7/12886	5,50
C2100-1LTR	63,50	19.05	39.67	18,90	9,53	32,3	40,4	44,7	44,7	88.5/20114	8,70

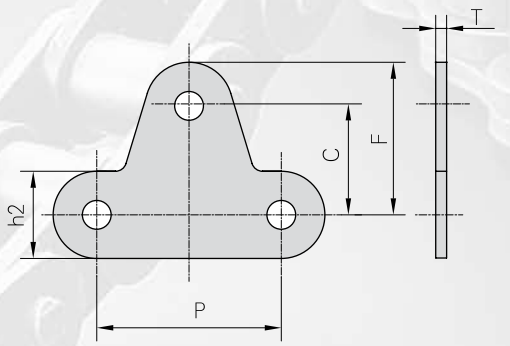

Flexon Chain No.	P	C	F	h2	T
	mm	mm	mm	mm	mm
C2040-1LTR	25,40	12.7	17,45	12,0	1,50
C2050-1LTR	31,75	15.9	22,25	15,0	2,03
C2060-1LTR	38,10	18.3	26,25	18,0	2,42
C2080-1LTR	50,80	24.6	34,15	24,0	3,25
C2100-1LTR	63,50	31.8	44,50	30,0	4,00

Spezial Langglieder-Rollenketten

Special Double pitch roller chains

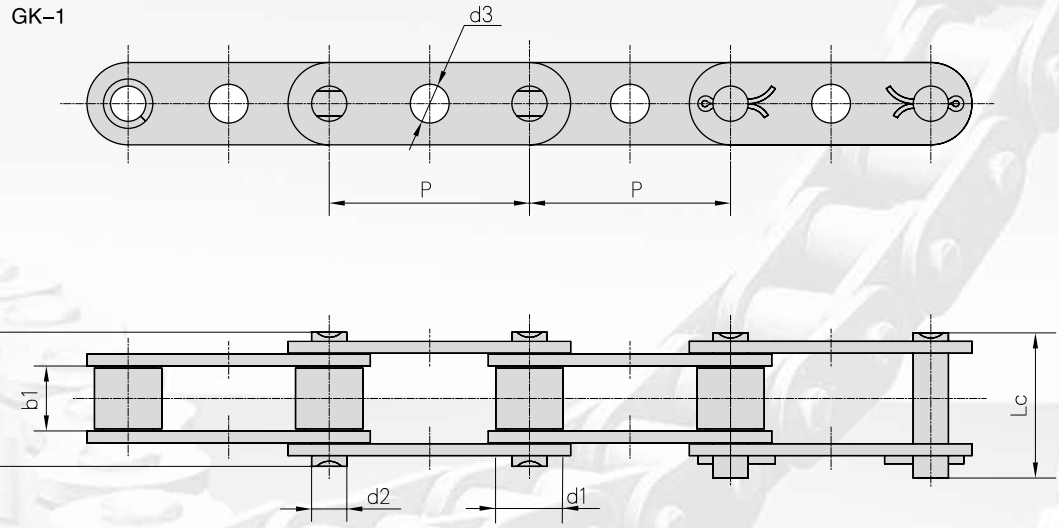

Flexon DIN/ISO Ref.	Flexon ANSI Chain No.	P	b1	d1 Ø	d2 Ø	d3 Ø	L	Lc
		mm	mm	mm	mm	mm	mm	mm
C208A C208AL	C2040 C2042 *	25,40	7,85	7,95 15,88	3,96	4,1	16,6	18,8
C210A C210AL	C2050 C2052 *	31,75	9,40	10,16 19,05	5,08	5,1	20,7	23,3
C212A C212AL	C2060 C2062 *	38,10	12,57	11,91 22,23	5,94	6,1	25,9	28,3
C212AH C212AHL	C2060H C2062H *	38,10	12,57	11,91 22,23	5,94	6,1	29,2	31,6
C216A C216AL	C2080 C2082 *	50,80	15,75	15,88 28,56	7,92	8,1	32,7	36,5
C216AH C216AHL	C2080H C2082H *	50,80	15,75	15,88 28,56	7,92	8,1	36,2	39,4
C220A C220AL	C2100 C2102 *	63,50	18,90	19,05 39,67	9,53	10,1	40,4	44,7
C220AH C220AHL	C2100H C2102H *	63,50	18,90	19,05 39,67	9,53	10,1	43,6	46,9

* Ausführung mit Laufrollen
** Type with large rollers*

Langglieder-Rollenketten mit verlängerten Bolzen

Double pitch roller chains with extended pins

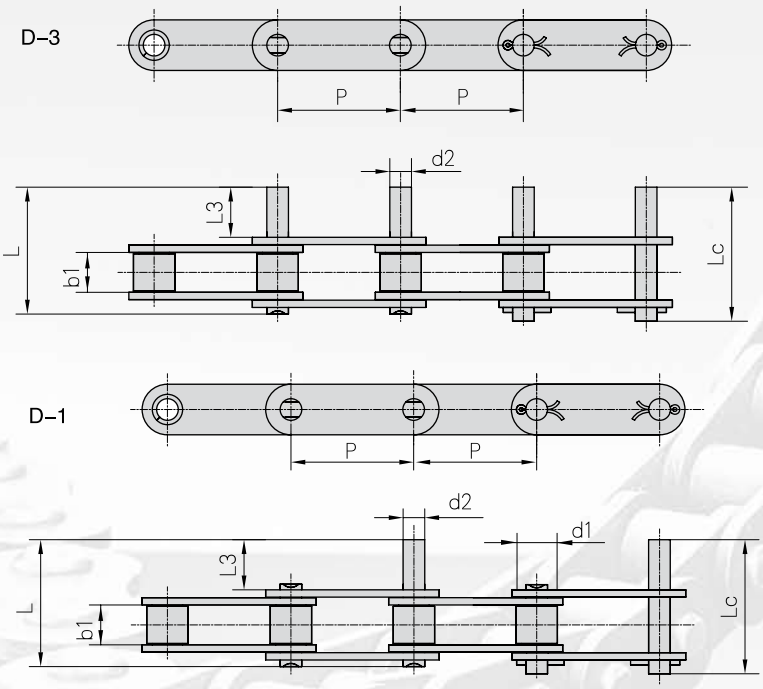

Flexon DIN/ISO Ref.	Flexon ANSI Chain No.	P	b1	d1 Ø	d2 Ø	L3	L	Lc
		mm	mm	mm	mm	mm	mm	mm
C208A C208AL	C2040 C2042 *	25,40	7,85	7,95 15,88	3,96	9,5	25,1	26,2
C210A C210AL	C2050 C2052 *	31,75	9,40	10,16 19,05	5,08	11,9	31,3	33,1
C212A C212AL	C2060 C2062 *	38,10	12,57	11,91 22,23	5,94	14,3	38,6	40,6
C212AH C212AHL	C2060H C2062H *	38,10	12,57	11,91 22,23	5,94	14,3	42,0	43,8
C216A C216AL	C2080 C2082 *	50,80	15,75	15,88 28,56	7,92	19,1	50,3	53,3
C216AH C216AHL	C2080H C2082H *	50,80	15,75	15,88 28,56	7,92	19,1	53,5	55,0
C220A C220AL	C2100 C2102 *	63,50	18,90	19,05 39,67	9,53	23,8	61,8	66,1
C220AH C220AHL	C2100H C2102H *	63,50	18,90	19,05 39,67	9,53	23,8	65,0	68,3
C224AH C224AHL	C2120H C2122H *	76,20	25,22	22,23 44,45	11,10	28,6	79,6	83,6
C232AH C232AHL	C2160H C2162H *	101,60	31,75	28,58 57,15	14,27	38,1	103,0	107,8

* Ausführung mit Laufrollen
** Type with large rollers*

Langglieder-Rollenketten mit verlängerten Bolzen

Double pitch roller chains with extended pins

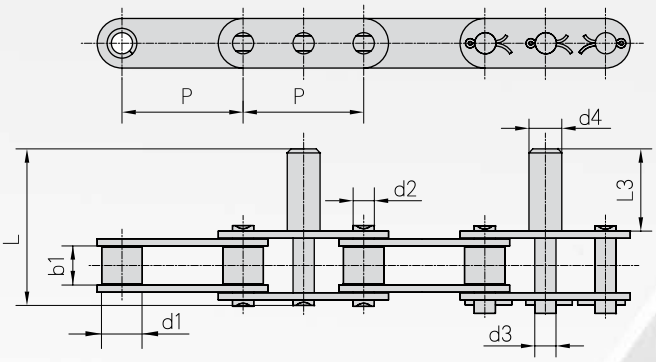

Flexon Chain No.	P	b1	d1 Ø	d2 Ø	d3 Ø	d4	L3	L
	mm	mm	mm	mm	mm	mm	mm	mm
C2052F2	31.75	9.40	19,05	5.08	6.00	7.00	20.0	39.8
C212AHL-D4	38,10	12.57	11,91	5.94	5,94	8,00	25,0	53,0
C212AHF3	38,10	12.57	11,91	5.94	8,08	10,00	35,0	63,0
C212AHF7	38,10	12.57	11,91	5.94	5,94	12,70	41,2	69,2
C212AHF8	38,10	12.57	11,91	5.94	8,00	10,00	35,0	63,0
C206OHF9	38,10	12.57	11,91	5.94	7,95	12,70	41,3	69,3
C206OHF10	38,10	12.57	11,91	5.94	7,70	14,30	41,3	69,3

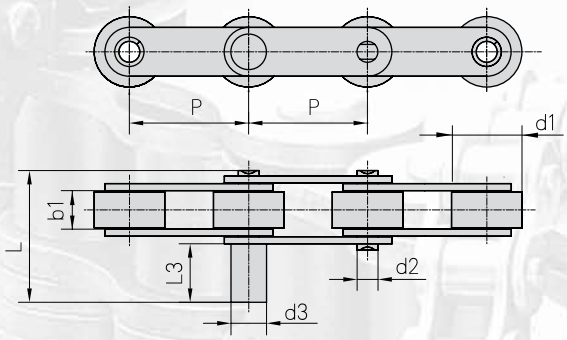

Flexon Chain No.	P	b1	d1 Ø	d2 Ø	d3 Ø	L3	L
	mm	mm	mm	mm	mm	mm	mm
C2052DF1	31.75	9.40	19,05	5.08	7.50	14.15	33.6
C210AF4	31,75	9,40	10,16	5,08	11,00	34,00	53,7
C2052-D4	31,75	9,40	19,05	5,08	6,00	32,40	52,0
C2050-D5	31,75	9,40	10,16	5,08	8,00	40,00	59,7
C212AHL-D4	38,10	12,57	22,23	5,94	8,00	25,00	53,0
C2062-D6	38,10	12,57	22,23	5,94	12,00	25,00	49,7

Telefon/Phone: +49-2739 86-0

Langglieder-Rollenketten mit verlängerten Bolzen

Double pitch roller chains with extended pins

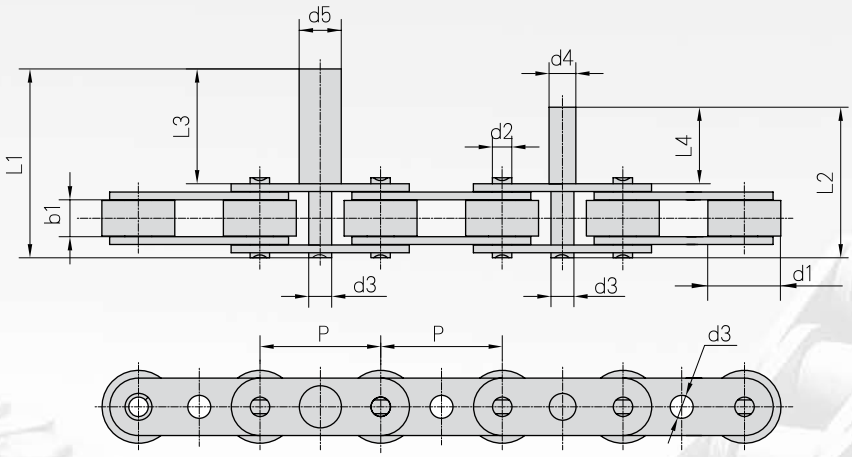

Flexon Chain No.	P	b1	d1 Ø	d2 Ø	d3 Ø	d4 Ø	d5 Ø	L3	L1	L4	L2
	mm	mm	mm	mm	mm	mm	mm	mm	mm	mm	mm
C2052F1	31.75	9.4	19,05	5.08	6.0	7.0	11.0	30.0	49.8	20.0	39.8

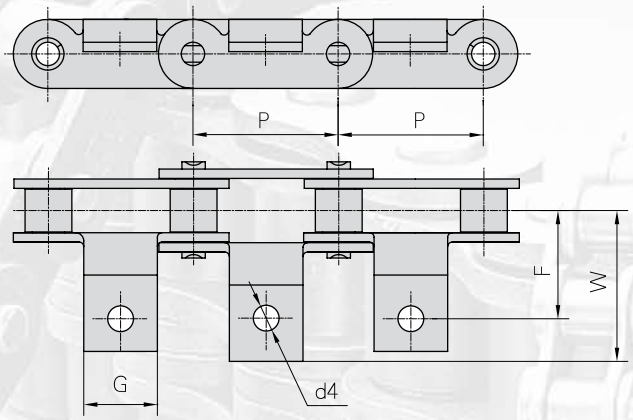

Flexon Chain No.	P	G	F	W	d1 Ø	d4 Ø
	mm	mm	mm	mm	mm	mm
C2050A6	31.75	16.0	23.4	32.8	10,16	5.5

Notizen

notes

Stauförderketten
Accumulation Chains

Langglieder-Staurollenkette

Double pitch roller chains

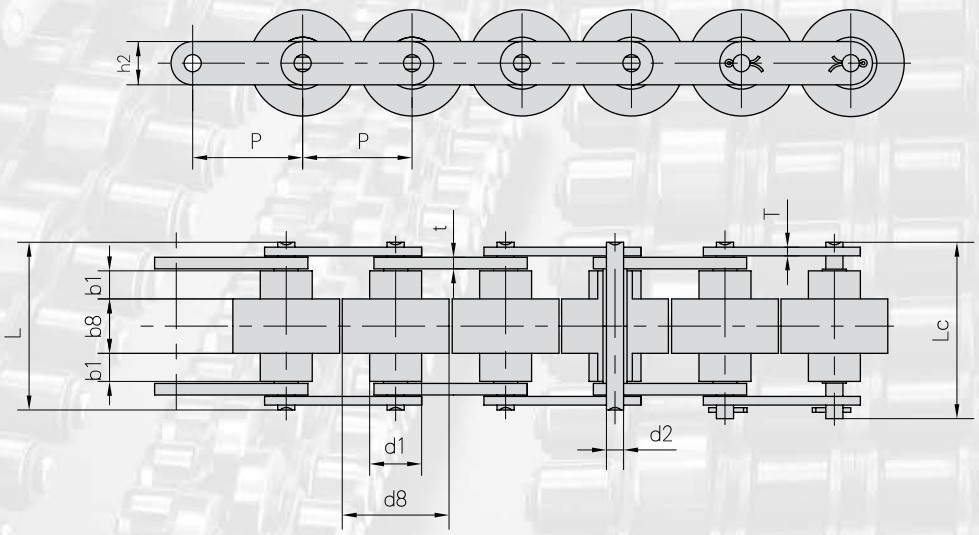

Auch lieferbar mit Finger- und Teileschutz
Also available with Finger- and Part protection

Flexon Chain No.	Teilung Pitch	Rollen Ø Roller diameter				Bolzen Ø Pin diameter	Bolzen-länge Pin length		Laschen-abmessungen Plate dimension			Gewicht per meter Weight per meter
	P	d1 max	d8 max	b1 min	ba max	d2 max	L max	Lc max	h2 max	T max	t max	q
	mm	mm	mm	mm	mm	mm	mm	mm	mm	mm	mm	kg/m
C2030W	19,05	11,91	18,3	4,00	8,0	3.28	24,0	25,6	8,20	1,30	1,50	0.52
C2040W	25,40	15,88	24,6	5,70	10,3	3.96	31,0	32,8	11,70	1,50	1,50	0.79
C2050W	31,75	19,05	30,6	7,10	13,0	5.08	39,5	41,2	15,00	2,03	2,03	1.36
C2060HW	38,10	22,23	36,6	8,50	15,5	5.94	48,8	51,5	18,00	3,25	3,25	2.19
C2080W	50,80	28,58	49,0	11,00	21,5	7.92	66,2	70,0	24,00	4,00	5,00	4.06

Langglieder-Staurollenketten

Double pitch roller chains

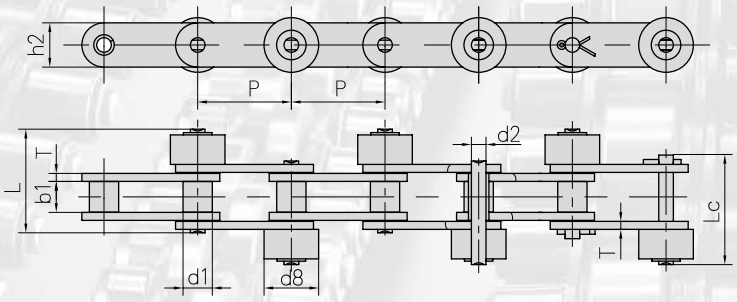

Flexon Chain No.	Teilung Pitch	Rollen Ø Roller diameter		Lichte Weite Width between inner plates	Bolzen Ø Pin diameter	Bolzen-länge Pin length		Laschen-abmessungen Plate dimension		min. Bruchkraft Ultimate tensile strength	Durchschn. Bruchlast Average tensile strength	Gewicht per meter Weight per meter
	P	d1 max	d8 max	b1 min	d2 max	L max	Lc max	h2 max	T max	Q min	Qo	q
	mm	mm	mm	mm	mm	mm	mm	mm	mm	kN/LB	kN	kg/m
C2040S2-PSR	25,40	7,95	15,88	7,85	3,96	25,80	27,0	12,0	1,50	13.8/3137	15,18	0,99
C2050S	31,75	10,16	19,05	9,40	5,08	31,80	34,0	15,0	2,03	21.8/4955	23,90	1,52
C2052SF1	31,75	19,05	27,00	9,40	5,08	35,00	37,3	15,0	2,03	21.8/4955	23,90	3,06
C2060HS	38,10	11,91	22,23	12,57	5,94	44,00	46,6	18,0	3,25	31.1/7069	42,70	1,78

Stauförder-Rollenketten

Accumulation roller chains

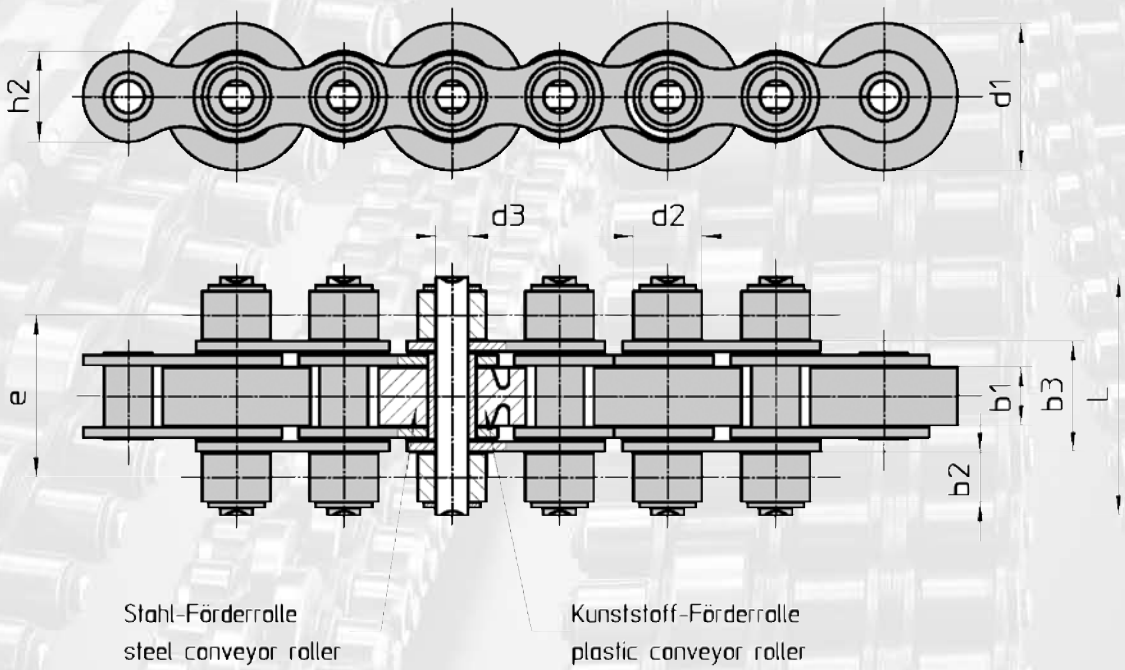

Flexon Chain Ab.	Teilung Pitch	Förderrollen Ø Conveyor	Laufrollen Ø Support roller	Bolzen Ø Pin roller Ø	Mitten-abstand Transverse Ø	Maß über Bolzen Dimension pitch	Förderrollen-breite Conveyor over pin	Laufrollen-breite Support roller width	Breite über Außenlasche Width over roller width	Laschen-höhe Plate outer-plates	max Last pro Förderrolle max. perm. depth	max.zul. Kettenzugkraft max. chain load	Gewicht Weight pull
	p	d1	d2	d3	e	L max	b1	b2	b3 max	h2	Fg	F2	q
	mm	mm	mm	mm	mm	mm	mm	mm	mm	mm	N	N	kg/m
ES1-1-27-K16	12,7	16,0	8,51	4,45	19,1	27,0	7,2	4,3	14,5	11,8	20	1250	0,9
ES1-1-27-S16	12,7	16,0	8,51	4,45	19,1	27,0	7,2	4,3	14,5	11,8	50	1250	1,1
WA1-1-27-K16	12,7	16,0	8,51	4,45	19,1	27,0	7,2	4,3	14,5	11,8	20	1250	0,9
WA1-1-27-S16	12,7	16,0	8,51	4,45	19,1	27,0	7,2	4,3	14,5	11,8	50	1250	1,1
ES2-1-40-K28	19,05	28,0	12,07	5,72	27,0	40,0	11,0	7,5	19,6	16,0	90	2250	1,9
ES2-1-40-S28	19,05	28,0	12,07	5,72	27,0	40,0	11,0	7,5	19,6	16,0	140	2250	3,0
ES2-1-43-K26	19,05	28,0	12,07	5,72	29,2	43,0	11,0	8,8	19,6	16,0	90	2250	2,0
ES2-1-43-S26	19,05	26,0	12,07	5,72	29,2	43,0	11,0	8,8	19,6	16,0	140	2250	3,2
WA2-1-43-K26	19,05	26,0	12,07	5,72	29,2	43,0	11,0	8,8	19,6	16,0	90	2250	2,0
WA2-1-43-S26	19,05	26,0	12,07	5,72	29,2	43,0	11,0	8,8	19,6	16,0	140	2250	3,2
ES2-1-48-K24	19,05	24,0	12,07	5,72	31,5	48,0	11,0	11,1	19,6	16,0	90	2250	2,3
ES2-1-48-S24	19,05	24,0	12,07	5,72	31,5	48,0	11,0	11,1	19,6	16,0	140	2250	3,3
ES3-1-65-K38	25,4	38,0	15,88	8,28	45,0	65,0	16,8	12,5	32,0	21,0	220	5250	4,8
ES3-1-65-S38	25,4	38,0	15,88	8,28	45,0	65,0	16,8	12,5	32,0	21,0	280	5250	6,4

K = Kunststoff-Förderrolle
= plastic conveyor roller
S = Stahl-Förderrolle
= steel-conveyor roller
WA = Wartungsarm (Hülse in Sintermetall)
= low maintenance (bushing from sinter metal)

Stauförder-Rollenketten mit Teileschutz

Accumulation roller chains with part protection

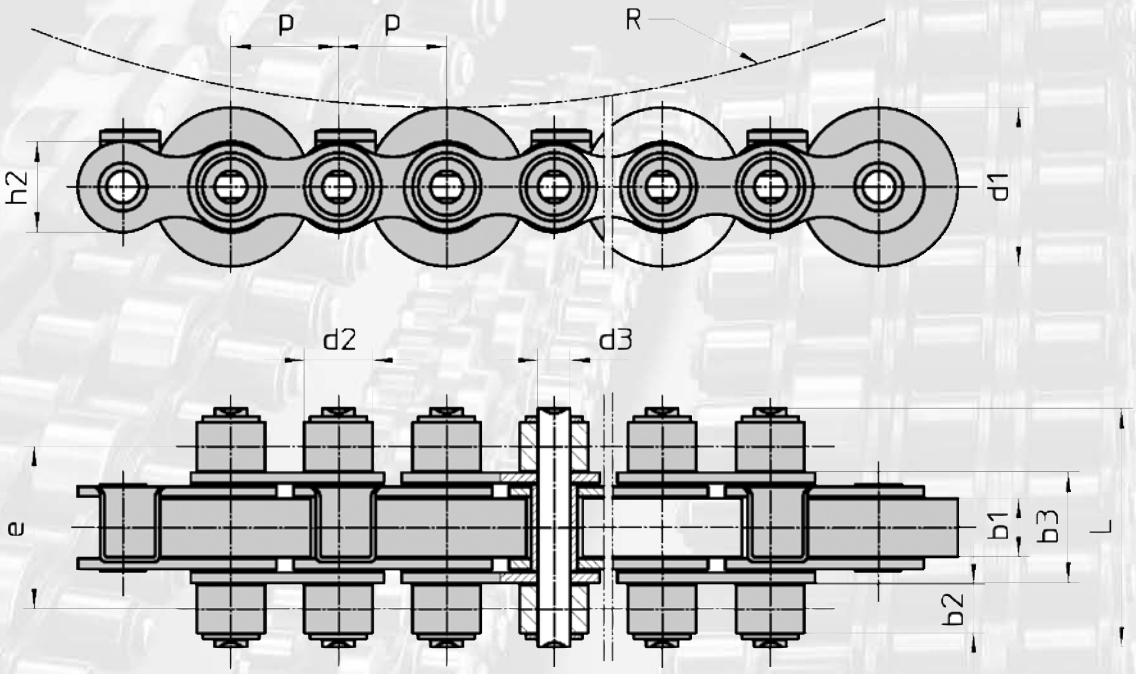

Flexon Chain No.	Teilung Pitch	Förderrollen Ø Conveyor	Laufrollen Ø Support roller	Bolzen Ø Pin roller	Mitten-abstand Transverse Ø	Maß über Bolzen Dimension pitch	Förderrollen-breite Conveyor over pin	Laufrollen-breite Support roller width	Breite über Außenlasche Width over roller width	Laschen-hohe Plate outerplates	max Last pro Förderrolle max. perm. depth	max.zul. Kettenzugkraft max. chain load	Gewicht Weight pull
	p	d1	d2	d3	e	L max	b1	b2	b3 max	h2	Fg	F2	q
	mm	mm	mm	mm	mm	mm	mm	mm	mm	mm	N	N	kg/m
ESP1-1-27-K16	12,7	16,0	8,51	4,45	19,1	27,0	7,2	4,3	14,5	11,8	20	1250	0,9
ESP1-1-27-S16	12,7	16,0	8,51	4,45	19,1	27,0	7,2	4,3	14,5	11,8	50	1250	1,2
WAP1-1-27-K16	12,7	16,0	8,51	4,45	19,1	27,0	7,2	4,3	14,5	11,8	20	1250	0,9
WAP1-1-27-S16	12,7	16,0	8,51	4,45	19,1	27,0	7,2	4,3	14,5	11,8	50	1250	1,2
ESP2-1-40-K28	19,1	28,0	12,07	5,72	27,0	40,0	11,0	7,5	19,6	16,0	90	2250	2,0
ESP2-1-40-S28	19,1	28,0	12,07	5,72	27,0	40,0	11,0	7,5	19,6	16,0	140	2250	3,2
ESP2-1-43-K26	19,1	28,0	12,07	5,72	29,2	43,0	11,0	8,8	19,6	16,0	90	2250	2,2
ESP2-1-43-S26	19,1	26,0	12,07	5,72	29,2	43,0	11,0	8,8	19,6	16,0	140	2250	3,4
WAP2-1-43-K26	19,1	26,0	12,07	5,72	29,2	43,0	11,0	8,8	19,6	16,0	90	2250	2,2
WAP2-1-43-S26	19,1	26,0	12,07	5,72	29,2	43,0	11,0	8,8	19,6	16,0	140	2250	3,4
ES P2-1-48-K24	19,1	24,0	12,07	5,72	31,5	48,0	11,0	11,1	19,6	16,0	90	2250	2,5
ESP2-1-48-S24	19,1	24,0	12,07	5,72	31,5	48,0	11,0	11,1	19,6	16,0	140	2250	3,5
ES P3-1-65-K38	25,4	38,0	15,88	8,28	45,0	65,0	16,8	12,5	32,0	21,0	220	5250	5,1
ESP3-1-65-S38	25,4	38,0	15,88	8,28	45,0	65,0	16,8	12,5	32,0	21,0	280	5250	6,7

K = Kunststoff-Förderrolle
= plastic conveyor roller
S = Stahl-Förderrolle
= steel-conveyor roller
WA = Wartungsarm (Hülse in Sintermetall)
= low maintenance (bushing from sinter metal)

R = 35 mm Teilung 12,7 mm
Pitch 12,7 mm

R = 60 mm Teilung 19,05 mm
Pitch 19,05 mm

R = 100 mm Teilung 25,4 mm
Pitch 25,4 mm

Stauförder-Rollenketten

Accumulation roller chains

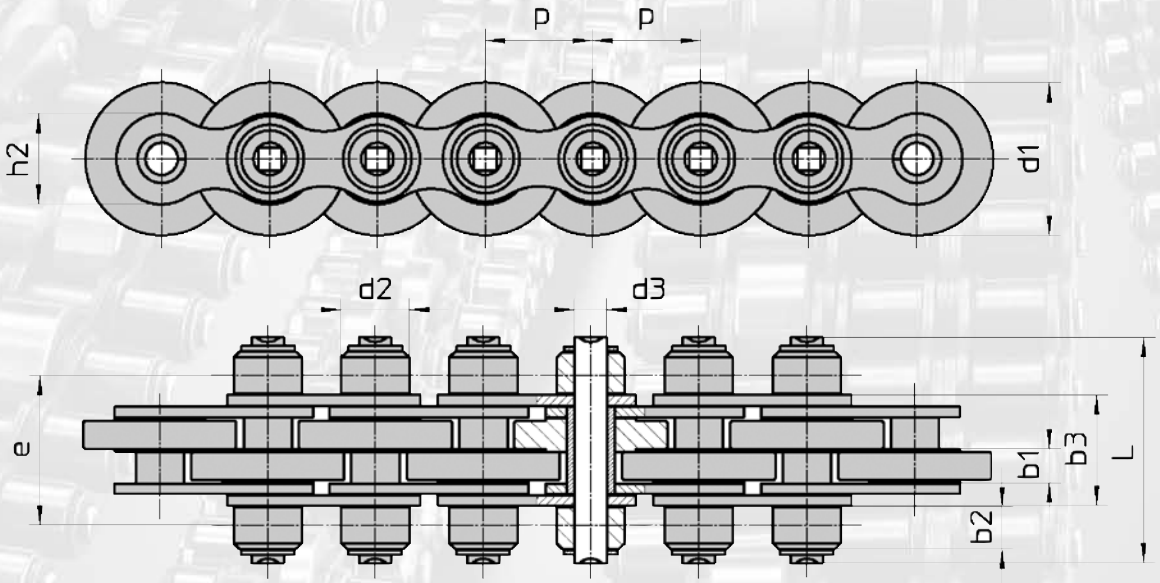

Flexon Chain No.	Teilung Pitch	Förderrollen Ø Conveyor	Laufrollen Ø Support roller	Bolzen Ø Pin roller	Mitten-abstand Transverse	Maß über Bolzen Dimension pitch	Förderrollen-breite Conveyor over pin	Laufrollen-breite Support roller width	Breite über Außenlasche Width over roller width	Laschen-höhe Plate outerplates	max Last pro Förderrolle max. perm. depth	max.zul. Kettenzugkraft max. chain load	Gewicht Weight pull
	p	d1	d2	d3	e	L max	b1	b2	b3 max	h2	Fg	F2	q
	mm	mm	mm	mm	mm	mm	mm	mm	mm	mm	N	N	kg/m
ESV 12-K 16 ESV 12-S 16	12.7 12.7	16,0 16,0	8,51 8,51	4,45 4,45	19,1 19,1	27,0 27,0	3,5 3,5	4,3 4,3	14.45 14.45	11,8 11,8	10 25	1250 1250	0,9 1,1
ESV 19-K 27 ESV 19-S27	19.05 19.05	27,0 27,0	12,07 12,07	5,72 5,72	27,0 27,0	40,0 40,0	5,0 5,0	7,5 7,5	19.55 19.55	16,0 16,0	45 70	2250 2250	1,9 3,0

K = Kunststoff-Förderrolle
= plastic conveyor roller
S = Stahl-Förderrolle
= steel-conveyor roller

Telefon/Phone: +49-2739 86-0

Stauförder-Rollenketten

Accumulation roller chains

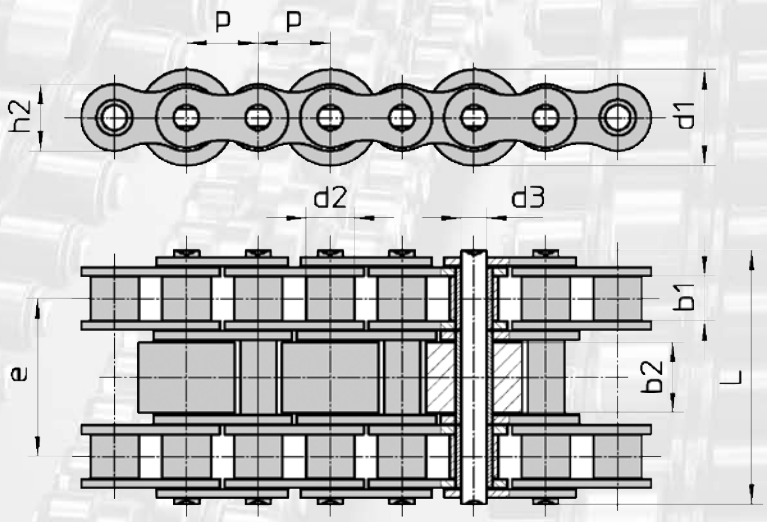

Flexon Chain No.	Teilung Pitch	Förderrollen Ø Conveyor	Laufrollen Ø Support roller	Bolzen Ø Pin roller	Mitten-abstand Transverse Ø	Maß über Bolzen Dimension pitch	Förderrollen-breite Conveyor over pin	Rollenkette Innbreite Roller Chain inner width	Laschen-höhe Plate outerplates	max Last pro Förderrolle max. perm. depth	max.zul. Kettenzugkraft max. chain load	Gewicht Weight pull
	p	d1	d2	d3	e	L max	b2	b1	h2	Fg	F2	q
	mm	mm	mm	mm	mm	mm	mm	mm	mm	N	N	kg/m
ESR 1-3-45-K17	12.7	17,0	8,51	4,45	27,8	48,5	12,4	7.75	11,8	20	3800	2.55
ESR 1-3-45-S17	12.7	17,0	8,51	4,45	27,8	48,5	1Z4	7.75	11,8	50	3800	3,6
ESR2-3-52-K23	15,875	23,0	10,15	5,08	332,0	56,9	14,9	9.65	14,9	30	5050	3,4
ESR2-3-52-S23	15,875	23,0	10,15	5,08	332,0	56,9	14,9	9.65	14,9	80	5050	5,0
ESR3-3-62-K28	19.05	28,0	12,07	5,72	38,9	66,5	17,5	11.68	16,0	90	6700	4,7
ESR3-3-62528	19.05	28,0	1Z07	5,72	38,9	66,5	17,5	11.68	16,0	140	6700	6,0
ESR43-100-K35	25.4	35,0	15,88	8,28	63,8	105,3	29,8	17.02	21,0	220	15775	10,3
ESR43-100535	25.4	35,0	15,88	8,28	63,8	105,3	29,8	17.02	21,0	280	15775	12,0

K = Kunststoff-Förderrolle
= plastic conveyor roller
S = Stahl-Förderrolle
= steel-conveyor roller

Notizen

notes

Stauförderketten mit Teile- und Fingerschutz

Accumulation chains with parts and finger protection

Stauförderketten 1/2" und 3/4" mit Teile- und Fingerschutz

Accumulation chains 1/2" and 3/4" with parts and finger protection

Die Konstruktion der Standard-Stauförderkette zeigt an jeder zweiten Teilung eine vergrößerte Rolle, die sogenannte Stauförderrolle, welche dem Transport des Fördergutes dient und im Staubetrieb ein Abrollen der Kette unter dem Fördergut gewährleistet, ohne das aufliegende Fördergut zu beschädigen. Bei einer Standard-Stauförderrollenkette wird der Zwischenraum von einer Staurolle zur nächsten mit der im Innenglied montierten Kettenhülse ausgefüllt.
Bei der neuen Staurollenkette mit 100%igem Finger- und Teileschutz wird dieser Zwischenraum optimal abgedeckt und verhindert das Eindringen von Kleinteilen, die zum Verklemmen der Rollen bzw. des Kettengliedes führen würden. Ebenfalls verhindert diese Abdeckung ein Eingreifen der Finger während des Förderbetriebes und dient so als aktive Prävention hinsichtlich der zunehmenden Auflagen des Arbeitsschutzes.

An accumulation chain is constructed with an enlarged roller fitted on every second pitch, which is called the accumulation roller. The accumulation chain is used in applications to transport products or pallets where the products/pallet need to accumulate without back-line pressure, and the chain continues to travel not causing damage or scuffing to the underside of the product/pallet, that is in contact with the chain. With the standard versions available, a negative factor is that, there are gaps present between the accumulation rollers in the joining inner links.
With the New accumulation chain version, fitted with the 100% protective tab between the accumulation rollers, covering the gap in the inner link area. This feature offers 100% protection against particles falling through the gap, leading to jamming of the accumulation rollers; it also prevents the risk of fingers accidentally getting „caught" in that area.

Ketten werden standardmäßig zu je 5,0 m einschl. einem Verbindungsglied in Folie eingeschweißt geliefert
Chains are supplied in Poly bags in lengths of 5,0 m incl. one connecting link

Bezeichnung FLEXON Ref.	Teilung *pitch*	lichte Weite inner width	Breite über Außenlasche width over outerplates	Bolzen-durch-messer pin dia	Laufrollen-durchmesser support roller dia	Laufrollen-breite support roller width	Maß über Bolzen dimension over pin	Förderrollen-breite conveyor roller width	Förderrollen-durchmesser conveyor roller dia	Mittenab-stand transverse pitch	Material der Förderrolle conveyor roller material		Ge wic wei
	P mm	b1 max. mm	b3 max mm	d2 max. mm	d1 max. mm	b4 mm	L max. mm	b2 mm	d mm	e mm	Stahl gehärtet hardend steel	Kunst-stoff * plastic *	q kg/
EST1-1-27-K16 EST1-1-27-S16	12,70	7,75	14,45	4,45	8,51	4,3	27	7,2	16	19,1	X	X	0,9 1,1
EST2-1-43-K26 EST2-1-43-S26	19,05	11,68	19,55	5,72	12,07	8,8	43	11	26	29,2	X	X	1,9 2,0

* Staurollen aus Kunststoff, Material Vestamid, antistatisch, schwarz
conveyor rollers from plastic, material Vestamid, antistatic, black

Stauförderketten 1/2" und 3/4" mit Teile- und Fingerschutz

Accumulation chains 1/2" and 3/4" with parts and finger protection

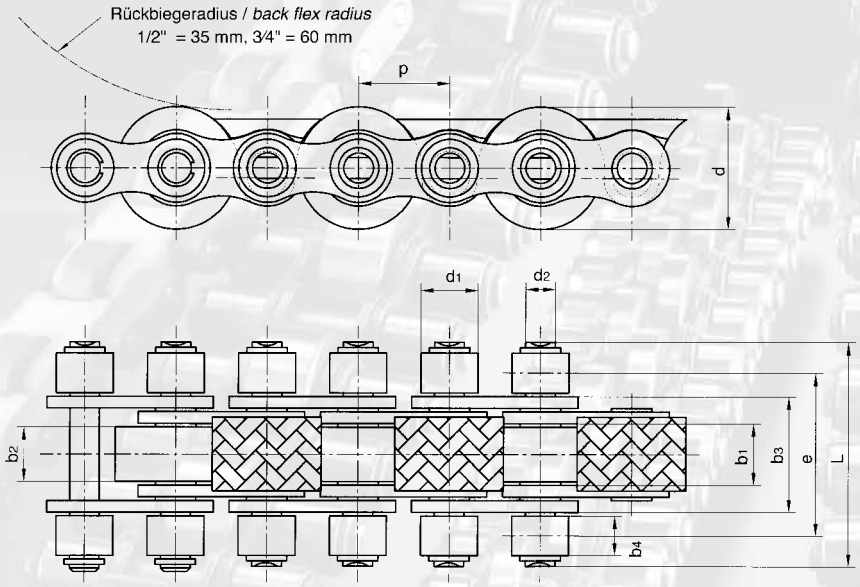

Max. zulässige Belastung pro Kunststoffförderrolle: 20 N
Max. zulässige Belastung pro Stahlförderrolle: 50 N
Max. zulässige Kettenzugkraft: 1250 N
Max. permissable load on plastic conveyor roller: 20 N
Max. permissable load on steel conveyor roller: 50 N
Max. chain pull: 1250 N

Vorteile gegenüber anderen Staurollenketten:

- 100%ige Abdeckung des Freiraums in Abstimmung des Kettentyps zu den geforderten Umlenkradien
- kein Ablösen des Kunststoffclip durch feste Montage im Innenglied
- stabile Ausführung
- kein Verklemmen der Kette bei der Umlenkung
- keine Reibung an der Staurolle
- Selbstjustierung des Clip nach der Umlenkung
- keine abrasive Beanspruchung des Transportgutes (Werkstückträger)
- keine flächige Abnutzung der Rollen durch Stillstand, da ein Eindringen von Fremdkörpern verhindert wird

Advantages

- 100% cover protection without effecting the articulation of the chain through the drive.
- No possibility of clips coming loose and falling into the system, due to the unique patented design.
- Stabile Execution of the Clip.
- No jamming of the chain through the drive.
- The clip causes no Accumulation Roller wear.
- Self-adjusting clip after articulation through the drive.
- No abrasion or wear caused to the product or pallet transported.
- No Accumulation Roller „flat spots‰ caused by jamming rollers from foreignobjects getting jammed in the system.

Rollenketten aus rostfreiem Stahl

Stainless Steel Roller Chains

Rollenketten aus rostfreiem Stahl nach DIN 8187 und DIN 8188

Stainless steel Roller chains acc. DIN 8187 and DIN 8188

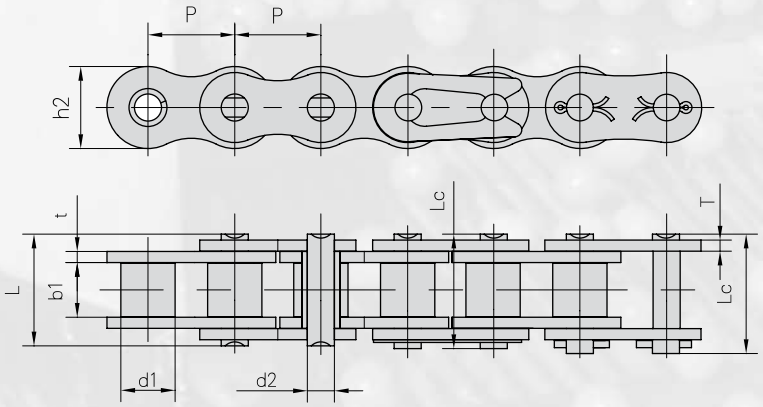

Flexon Chain No.	Teilung Pitch	Rollen ø Roller diameter	Lichte Weite Width between inner plates	Bolzen ø Pin diameter	Bolzen-länge Pin length		Höhe Innen-lasche Inner plate depth	Laschen-dicke Plate thick-ness	Bruchlast Breaking load	Gewicht per meter Weight per meter
	P	d1 max	b1 min	d2 max	L max	Lc max	h2 max	t/T max	Q	q
	mm	mm	mm	mm	mm	mm	mm	mm	kN	kg/m
*25SS	6,350	3,30	3,18	2,31	7,9	8,4	6,00	0.8	2.5/568	0,15
*35SS	9,525	5,08	4,77	3,58	12,4	13,2	9,00	1,30	5.5/1250	0,33
40SS	12,700	7,95	7,85	3,96	16,6	17,8	12,00	1,50	9.6/2182	0,63
41SS	12,700	7,77	6,25	3,58	13,8	15,0	9,91	1,30	6.0/1360	0,46
50SS	15,875	10,16	9,40	5,08	20,7	22,2	15,09	2,03	15.2/3455	1,03
60SS	19,050	11,91	12,57	5,94	25,9	27,7	18,00	2,42	21.7/4932	1,51
80SS	25,400	15,88	15,75	7,92	32,7	35,0	24,00	3,25	38.9/8841	2,62
100SS	31,750	19,05	18,90	9,53	40,4	44,7	30,00	4,00	60.0/13636	3,94
120SS	38,100	22,23	25,22	11,10	50,3	54,3	35,70	4,80	72.5/16477	5,72
140SS	44,450	25,40	25,22	12,70	54,4	59,0	41,00	5,60	94.0/21363	7,70
04SS	6,000	4,00	2,80	1,85	6,8	7,8	5,00	0,60	2.0/455	0,11
05BSS	8,000	5,00	3,00	2,31	8,2	8,9	7,10	0,80	3.5/795	0,20
#06BSS	9,525	6,35	5,72	3,28	13,2	14,1	8,20	1,30	6.2/1409	0,41
08BSS	12,700	8,51	7,75	4,45	16,7	18,2	11,80	1,60	12.0/2727	0,70
10BSS	15,875	10,16	9,65	5,08	19,5	20,9	14,70	1,70	14.5/3295	0,94
12BSS	19,050	12,07	11,68	5,72	22,5	24,2	16,00	1,85	18.5/4205	1,16
16BSS	25,400	15,88	17,02	8,28	36,1	37,4	21,00	4.15/3.1	40.0/9091	2,73
20BSS	31,750	19,05	19,56	10,19	41,3	45,0	26,40	4.5/3.5	59.0/13409	3,73
24BSS	38,100	25,40	25,40	14,63	53,4	57,8	33,20	6.0/4.8	104.0/25454	7,20
32BSS	50,800	29,21	30,99	17,81	66,0	71,0	42,00	7.0/6.0	150.0/34090	10,22

* Buchsenketten: In der Tabelle zeigt d1 den Außenø der Buchse
# gerade Laschen
** Bushing chains: d1 in the table indicate the external diameter of the bushing*
 # Straight side plates

Ketten und Kettenanbauteile aus rostfreiem Stahl

Stainless steel chains and chain parts

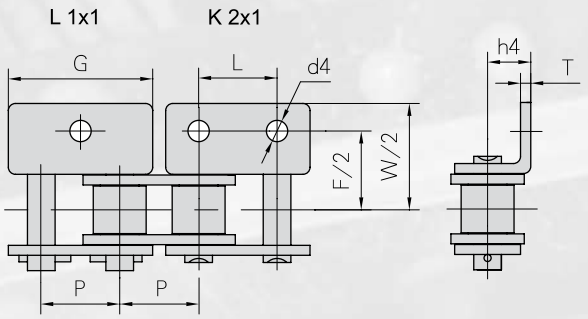

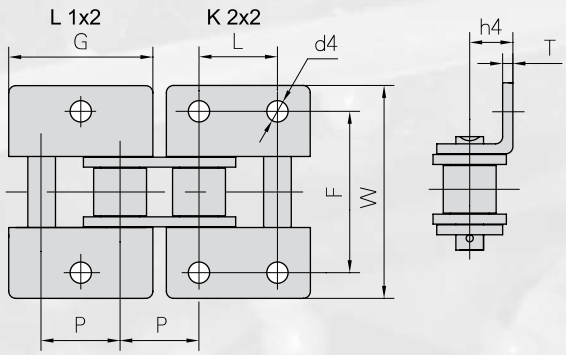

Flexon Chain No.	P	G	L	F	W	T	h4	d4
	mm	mm	mm	mm	mm	mm	mm	mm
40SS	12.700	23.00	12.700	25.4	35.6	1.50	7.90	3.4
50SS	15,875	28,80	15,875	31,8	46,8	2,03	10,30	5.5
60SS	19,050	34,65	19,050	38,1	56,4	2,42	11,90	5.5
80SS	25,400	45,90	25,400	50,8	73,2	3,25	15,90	6.8
100SS	31,750	57,65	31,750	63,5	89,8	4.00	19,80	9.2
08BSS	12,700	24,00	12,700	25,4	36,4	1,60	8,90	4.3
10BSS	15,875	29,58	15,875	31,8	44,6	1,70	10,31	5.3
12BSS	19,050	34,05	19,050	38,1	52,4	1,85	13,46	6.4
16BSS	25,400	46,40	25,400	50,8	72,6	3,10	15,88	6.4

Telefon/Phone: +49-2739 86-0

Langgliederketten aus rostfreiem Stahl

Double pitch stainless steel chains

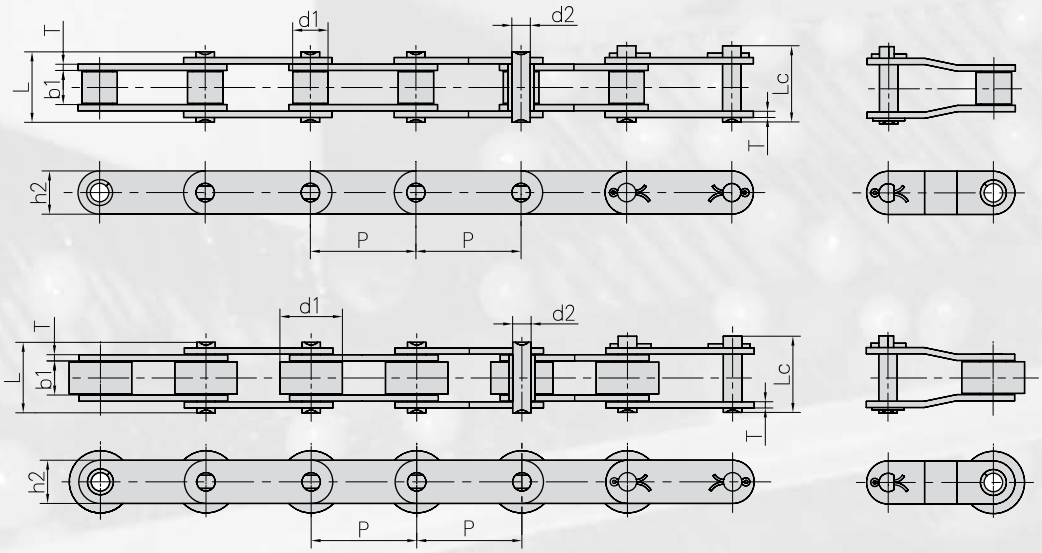

Flexon Chain No.	Teilung Pitch	Rollen ø Roller diameter	Lichte Weite Width between inner plates	Bolzen ø Pin diameter	Bolzen-länge Pin length		Höhe Innen-lasche Inner plate depth	Laschen-dicke Plate thick-ness	Bruchlast Breaking load	Gewicht per meter Weight per meter
	P	d1 max	b1 min	d2 max	L max	Lc max	h2 max	T max	Q min	q
	mm	mm	mm	mm	mm	mm	mm	mm	kN/LB	kg/m
C2040SS C2042SS *	25,40	7,95 15,88	7,85	4,0	16,6	17,8	12,0	1,50	9.6/2182	0,51 0,85
C2040HSS	25,40	7,95	7,85	4,0	18,8	19,9	12,0	2,03	9.6/2182	0,66
C208BSS C208BLSS *	25,40	8,51 15,88	7,75	4,5	16,7	18,2	11,8	1,60	12.0/2727	0,56 0,90
C2050SS C2052SS *	31,75	10,16 19,05	9,40	5,1	20,7	22,2	15,0	2,03	15.2/3455	0,79 1,29
C2060SS C2062SS *	38,10	11,91 22,23	12,57	5,9	25,9	27,7	18,0	2,42	21.7/4932	1,13 1,63
C2060HSS C2062HSS *	38,10	11,91 22,23	12,57	5,9	29,2	31,6	18,0	3,25	21.7/4932	1,46 2,10
C2080SS C2082SS *	50,80	15,88 28,58	15,75	7,9	32,7	36,5	24,0	3,25	38.9/8841	2,11 3,16
C2080HSS C2082HSS *	50,80	15,88 28,58	15,75	7,9	36,2	39,4	24,0	4,00	38.9/8841	2,57 3,63
C2100SS C2102SS *	63,50	19,05 39,67	18,90	9,5	40,4	44,7	30,0	4,00	60.0/13636	3,05 4,89
C2100HSS C2102HSS *	63,50	19,05 39,67	18,90	9,5	43,6	46,9	30,0	4,80	60.0/13636	3,61 5,45

* Ausführung mit Laufrolle
** Type with large rollers*

Langgliederkettenanbauteile aus rostfreiem Stahl

Double pitch stainless steel conveyor chain attachments

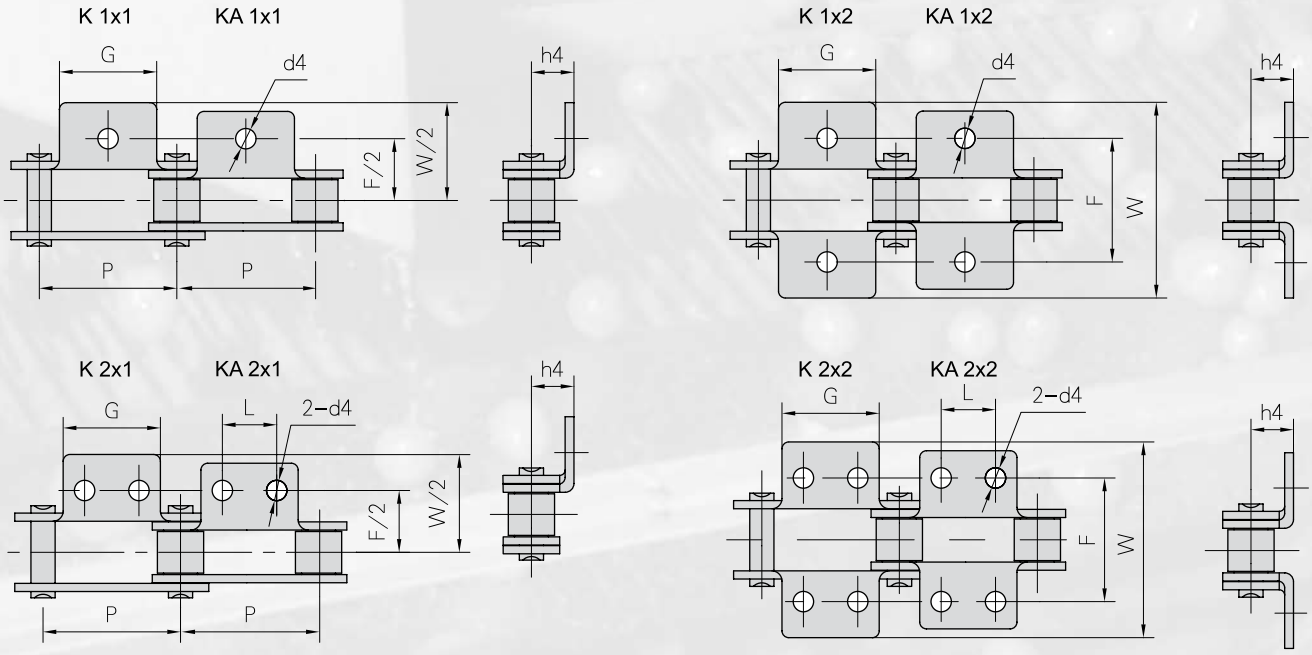

Flexon Chain No.	P	G	L	F	W	h4	d4
	mm	mm	mm	mm	mm	mm	mm
C2040SS C2042SS *	25.4	19.1	9.5	25.4	39.6	9.1	3.4
C208BSS C208BLSS *	25,4	23,2	12,7	25,4	39,6	9,1	4,5
C2050SS C2052SS *	31,75	23,8	11,9	31,8	49	11,1	5,5
C2060SS C2062SS *	38,1	28,6	14,3	42,9	67,8	14,7	5,5
C2060HSS C2062HSS *	38,1	28,6	14,3	42,9	67,8	14,7	5,5
C2080SS C2082SS *	50,8	38,1	19,1	55,6	87,8	19,1	6,8
C2080HSS C2082HSS *	50,8	38,1	19,1	55,6	87,8	19,1	6,8
C2100SS C2102SS *	63,5	47,6	23,8	66,6	107,5	23,4	9,2
C2100HSS C2102HSS *	63,5	47,6	23,8	66,6	107,5	23,4	9,2

* Ausführung mit Laufrolle
** Type with large rollers*

Hohlbolzen-Buchsenketten aus rostfreiem Stahl nach Werksnorm

Stainless Steel hollow pin bushing chains acc. to Industry standard

Type A

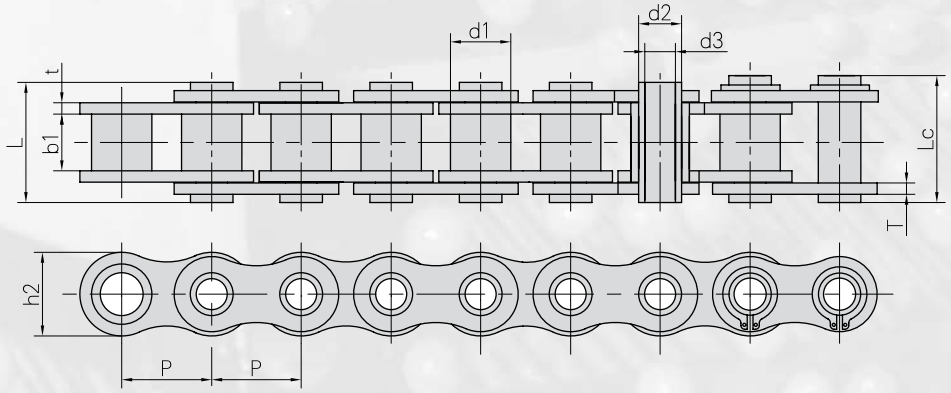

Type B

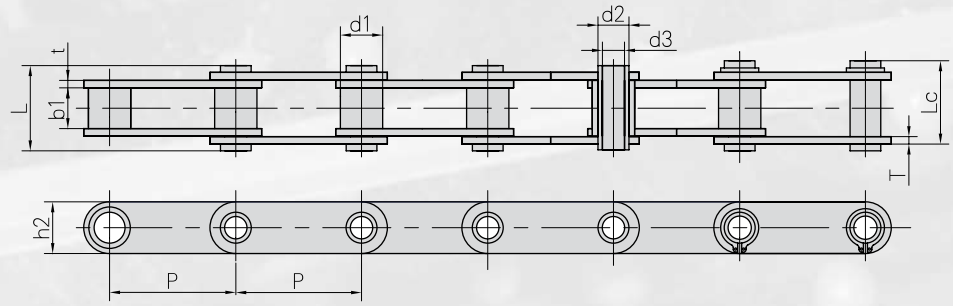

Flexon Chain No.	Teilung Pitch	Buchsen Rollen ø Bush roller diameter	Lichte Weite Width between inner plates	Bolzen ø Pin diameter		Bolzen-länge Pin length		Höhe Innen-lasche Inner plate depth	Laschen-dicke Plate thick-ness	Bruchlast Breaking load	Gewicht per meter Weight per meter	Type
	P	d1 max	b1 min	d2 max	d3 max	L max	Lc max	h2 max	t/T max	Q min	q	
	mm	mm	mm	mm	mm	mm	mm	mm	mm	kN/LB	kg/m	
08BHPFSS	12,700	8,51	7,75	6,55	4,50	16,4	17,6	11,80	1.6/1.3	7.8/1773	0,57	A
40HPSS	12,700	7,95	7,85	5,63	4,00	16,5	17,6	12,00	1,50	7.7/1750	0,55	A
50HPSS	15,875	10,16	9,40	7,03	5,13	20,7	21,9	15,09	2,03	14.0/3182	0,92	A
60HPSS	19,050	11,91	12,70	8,31	6,00	25,8	26,8	18,00	2,42	16.8/3818	1,31	A
12BHPSS	19,050	12,07	11,68	6,50	4,00	21,6	22,8	15,90	1,85	16.5/3750	1,10	A
80HPSS	25,400	15,88	15,75	11,40	8,05	32,5	33,8	24,00	3,25	35.0/7955	2,29	A
C2040HPSS *	25,400	7,95	7,85	5,63	4,00	16,5	17,6	12,00	1,50	7.7/1750	0,47	B
C2050HPSS *	31,750	10,16	9,40	7,22	5,12	20,5	21,8	15,00	2,03	14.3/3250	0,77	B
C2060HPSS *	38,100	11,91	12,70	8,31	6,00	25,8	26,8	17,00	2,42	16.8/3818	1,03	B
C2080HPSS *	50,800	15,88	15,75	11,40	8,05	32,5	33,8	24,00	3,25	35.0/7955	1,83	B
HB50.8SS *	50,800	30,00	10,50	11,40	8,20	27,4	28,6	26,00	3,10	35.0/7955	2,60	

* Ausführung mit Laufrolle
** Type with large rollers*

Hohlbolzenrollenketten aus rostfreiem Stahl

Stainless steel hollow pin Roller chains

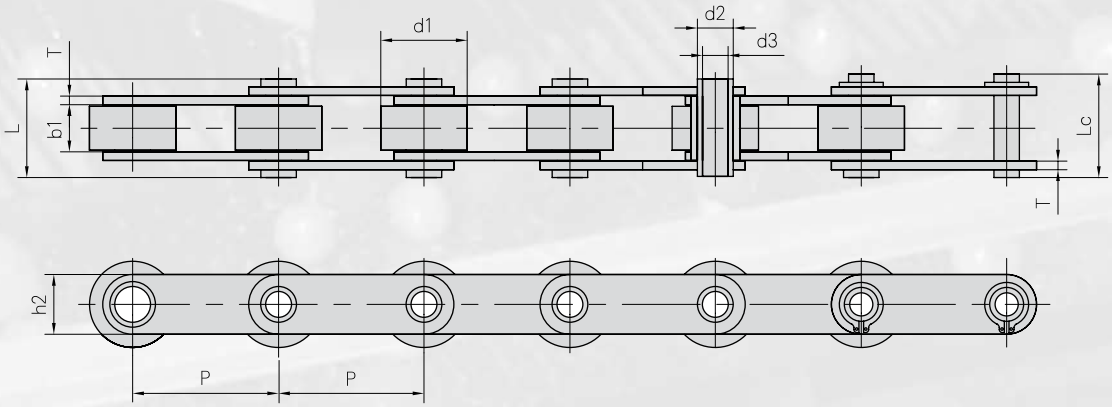

Flexon Chain No.	Teilung Pitch	Rollen ø Roller diameter	Lichte Weite Width between innerplates	Bolzen ø Pin diameter		Bolzen-länge Pin length		Höhe Innen-lasche Inner plate depth	Laschen-dicke Plate thick-ness	Bruchlast Breaking load	Gewicht per meter Weight per meter
	P	d1 max	b1 min	d2 max	d3 min	L max	Lc max	h2 max	T max	Q min	q
	mm	mm	mm	mm	mm	mm	mm	mm	mm	kN/LB	kg/m
C2042HPSS	25,40	15,88	7,85	5,63	4,00	16,5	17,6	12,0	1,50	7.7/1750	0,79
C2052HPSS	31,75	19,05	9,53	7,22	5,12	20,5	21,8	15,0	2,03	14.3/3250	1,27
C2062HPSS	38,10	22,23	12,70	8,31	6,00	25,8	26,8	17,0	2,42	16.8/3818	1,74
C2082HPSS	50,80	28,58	15,75	11,40	8,05	32,4	33,8	24,0	3,25	35.0/7955	2,86
C2042H-HPSS	25,40	15,88	7,85	5,63	4,00	18,8	19,9	12,0	2,03	7.7/1750	0,96
C2052H-HPSS	31,75	19,05	9,53	7,22	5,12	22,1	23,4	15,0	2,42	14.3/3250	1,46
C2062H-HPSS	38,10	22,23	12,70	8,31	6,00	29,2	30,2	17,0	3,25	16.8/3818	2,02
C2082H-HPSS	50,80	28,58	15,75	11,40	8,05	36,2	37,6	24,0	4,00	35.0/7955	3,30

Telefon/Phone: +49-2739 86-0

Ziehbolzen und Verbindungsblöcke mit Rollenketten

Draw bolts and blocks with Roller chains

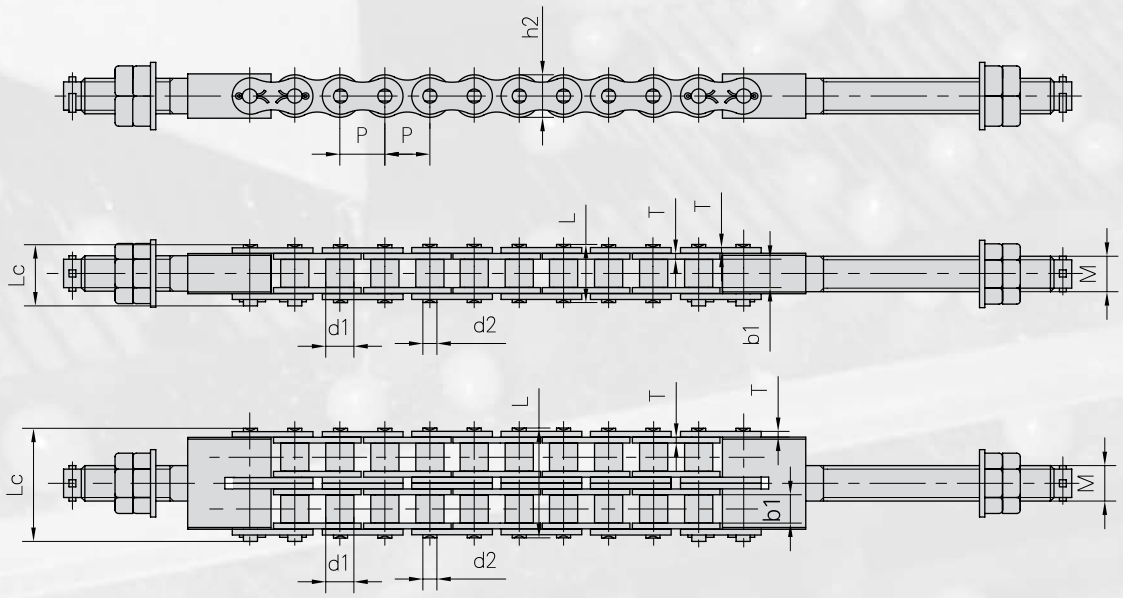

Flexon Chain No.	Teilung Pitch	Rollen ø Roller diameter	Lichte Weite Width between inner plates	Bolzen ø Pin diameter	Bolzen-länge Pin length		Höhe Innen-lasche Inner plate depth	Laschen-dicke Plate thickness	Gewinde Bolt type	min. Bruchkraft Ultimate tensile strength	Durchschn. Bruchlast Average tensile strength	Gewicht per meter Weight per meter
	P	d1 max	b1 min	d2 max	L max	Lc max	h2 mx	T max	M nom	Q min	Q0	q
	mm	mm	mm	mm	mm	mm	mm	mm	mm	kN/LB	kN	kg/m
16ALT-1	25.40	15.88	15.75	7.92	32.7	36.5	24.0	3.25	M20	71.55/16261	81.8	2.60
16ALT-2	25,40	15,88	15,75	7,92	62,7	65,8	24,0	3,25	M20	143.10/32523	166.3	5,15
20ALT-1	31,75	19,05	18,90	9,53	40,4	44,7	30,0	4,00	M24	107.85/24511	118.6	3,91
20ALT-2	31,75	19,05	18,90	9,53	76,4	80,5	30,0	4,00	M24	215.70/49023	234.4	7,80
20ALT-3	31,75	19,05	18,90	9,53	112,2	116,3	30,0	4,00	M24	323.55/73534	351.6	11,77
24ALT-1	38,10	22,23	25,22	11,10	50,3	54,3	35,7	4,80	M30	149.20/330909	161.1	5,62
24ALT-2	38,10	22,23	25,22	11,10	95,8	99,7	35,7	4,80	M30	298.40/67818	322.2	11,70

Notizen

notes

Flyerketten für Hubgeräte

Leaf Chains for Forklift-Trucks

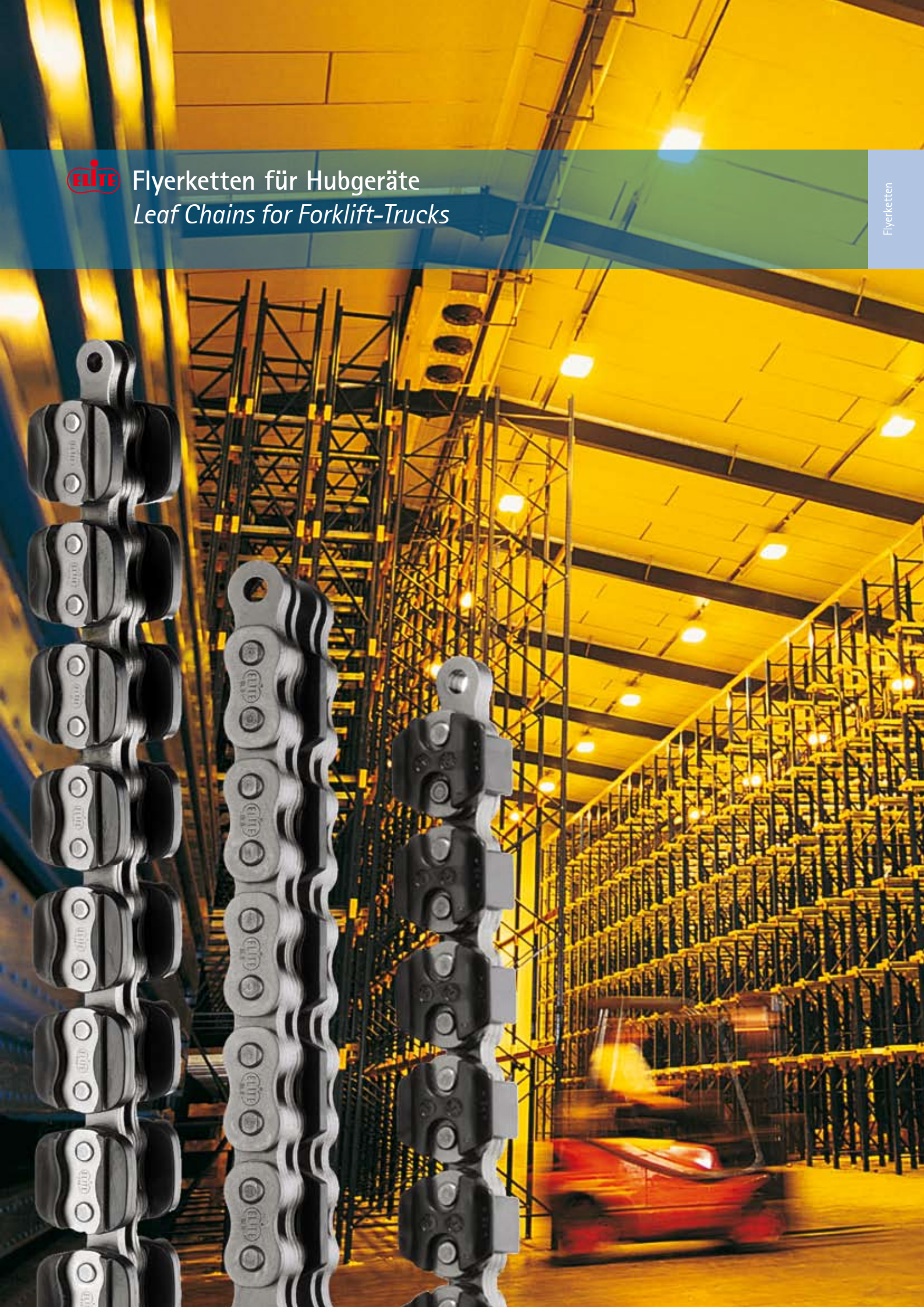

Flyerketten schwere Baureihe BL nach amerikanischer Norm

Leaf chains heavy series BL acc. American standard

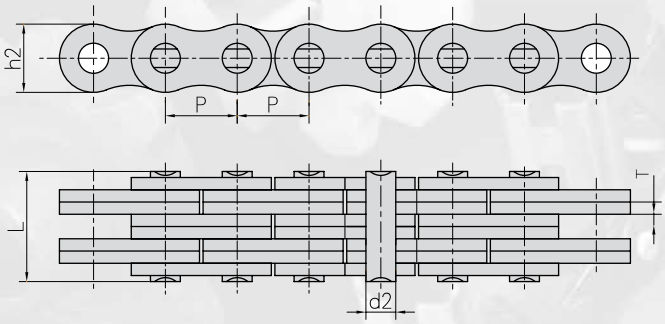

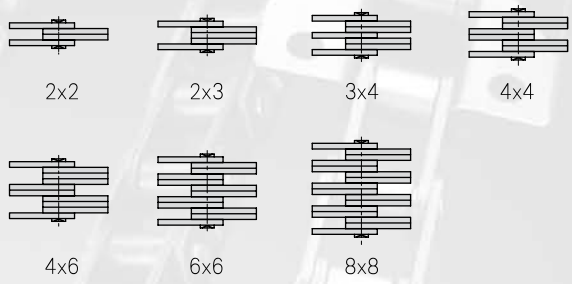

Flexon ISO Ref.	Flexon ANSI Chain No.	Teilung Pitch	Laschen-kombi-nation Plate Lacing	Laschen-höhe Plate depth	Laschen-dicke Plate thick-ness	Bolzen ø Pin diameter	Bolzen-länge Pin length	min. Bruchkraft Ultimate tensile strength	Durchschn. Bruchlast Average tensile strength	Gewicht per meter Weight per meter
		P		h2 max	T max	d2 max	L max	Q min	Q0	q
		mm		mm	mm	mm	mm	kN/LB	kN	kg/m
LH0822	BL422		2 x 2				11,05	22.2/5045	27,6	0,64
LH0823	BL423		2 x 3				13,16	22.2/5045	27,6	0,80
LH0834	BL434		3 x 4				17,40	33.4/7591	41,4	1,12
LH0844	BL444	12,7	4 x 4	12,07	2,08	5,09	19,51	44.5/10114	56,0	1,28
LH0846	BL446		4 x 6				23,75	44.5/10114	56,0	1,60
LH0866	BL466		6 x 6				27,99	66.7/15159	81,7	1,92
LH0888	BL488		8 x 8				36,45	89.0/20227	109,4	2,56
LH1022	BL522		2 x 2				12,90	33.4/7591	43,1	0,88
LH1023	BL523		2 x 3				15,37	33.4/7591	43,1	1,10
LH1034	BL534		3 x 4				20,32	48.9/11114	65,6	1,50
LH1044	BL544	15,875	4 x 4	15,09	2,44	5,96	22,78	66.7/15159	84,5	1,80
LH1046	BL546		4 x 6				27,74	66.7/15159	84,5	2,20
LH1066	BL566		6 x 6				32,69	100.1/22750	125,1	2,65
LH1088	BL588		8 x 8				42,57	133.4/30318	169,5	3,50
LH1222	BL622		2 x 2				17,37	48.9/11114	63,6	1,45
LH1223	BL623		2 x 3				20,73	48.9/11114	63,6	1,80
LH1234	BL634		3 x 4				27,43	75.6/17181	102,8	2,50
LH1244	BL644	19,05	4 x 4	18,11	3,30	7,94	30,78	97.9/22250	120,9	2,90
LH1246	BL646		4 x 6				37,49	97.9/22250	120,9	3,60
LH1266	BL666		6 x 6				44,20	146.8/33364	190,8	4,30
LH1288	BL688		8 x 8				57,61	195.7/44477	238,8	5,80
LH1622	BL822		2 x 2				21,34	84.5/19204	108,2	2,20
LH1623	BL823		2 x 3				25,48	84.5/19204	108,2	2,70
LH1634	BL834		3 x 4				33,76	129.0/29318	170,0	3,80
LH1644	BL844	25,4	4 x 4	24,13	4,09	9,54	37,90	169.0/38409	214,6	4,30
LH1646	BL846		4 x 6				46,18	169.0/38409	214,6	5,40
LH1666	BL866		6 x 6				54,46	253.6/57636	324,5	6,50
LH1688	BL888		8 x 8				71,02	338.1/76841	432,7	8,60

Flyerketten schwere Baureihe BL nach amerikanischer Norm

Leaf chains heavy series BL acc. American standard

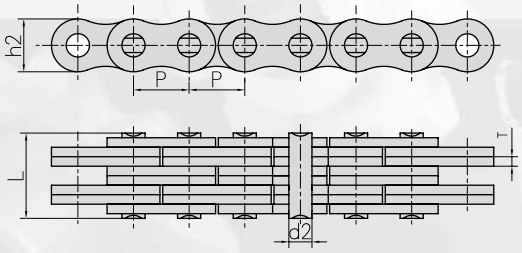

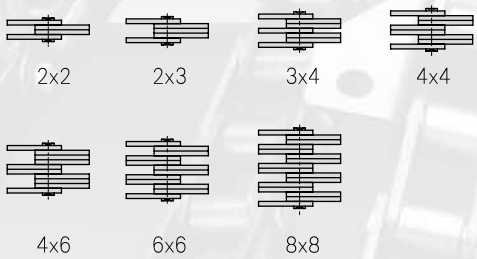

Flexon ISO Ref.	Flexon ANSI Chain No.	Teilung Pitch	Laschen-kombi-nation Plate Lacing	Laschen-höhe Plate depth	Laschen-dicke Plate thickness	Bolzen ø Pin diameter	Bolzen-länge Pin length	min. Bruchkraft Ultimate tensile strength	Durchschn. Bruchlast Average tensile strength	Gewicht per meter Weight per meter
		P		h2 max	T max	d2 max	L max	Q min	Q0	q
		mm		mm	mm	mm	mm	kN/LB	kN	kg/m
LH2022	BL1022		2 x 2				25,37	115.6/26272	150,8	3,40
LH2023	BL1023		2 x 3				30,33	115.6/26272	150,8	4,30
LH2034	BL1034		3 x 4				40,23	182.4/41454	231,6	6,00
LH2044	BL1044	31,75	4 x 4	30,18	4,9	11,11	45,19	231.3/52568	291,4	6,90
LH2046	BL1046		4 x 6				55,09	231.3/52568	291,4	8,60
LH2066	BL1066		6 x 6				65,00	347.0/78863	430,3	10,30
LH2088	BL1088		8 x 8				84,81	462.6/105136	555,1	13,80
LH2422	BL1222		2 x 2				29,62	151.2/34363	192,0	4,6
LH2423	BL1223		2 x 3				35,43	151.2/34363	192,0	5,8
LH2434	BL1234		3 x 4				47,07	244.6/55591	315,9	8,1
LH2444	BL1244	38,1	4 x 4	36,20	5,77	12,71	52,88	302.5/68750	381,1	9,3
LH2446	BL1246		4 x 6				64,52	302.5/68750	381,1	11,6
LH2466	BL1266		6 x 6				76,15	453.7/103113	543,6	13,9
LH2488	BL1288		8 x 8				99,42	605.0/137500	726,0	18,6
LH2822	BL1422		2 x 2				33,55	191.3/43477	225,7	6,1
LH2823	BL1423		2 x 3				40,16	191.3/43477	225,7	7,6
LH2834	BL1434		3 x 4				53,37	315.8/71772	372,6	10,6
LH2844	BL1444	44,45	4 x 4	42,24	6,55	14,29	59,97	382.6/86954	451,2	12,2
LH2846	BL1446		4 x 6				73,18	382.6/86954	451,2	15,2
LH2866	BL1466		6 x 6				86,39	578.3/131431	682,4	18,2
LH2888	BL1488		8 x 8				112,80	765.1/173886	902,8	24,3
LH3222	BL1622		2 x 2				39,01	289.1/65704	341,1	8,0
LH3223	BL1623		2 x 3				46,58	289.1/65704	341,1	10,0
LH3234	BL1634		3 x 4				61,72	440.4/100091	519,6	14,0
LH3244	BL1644	50,8	4 x 4	48,26	7,52	17,46	69,29	573.8/131431	680,4	16,0
LH3246	BL1646		4 x 6				84,43	578.3/131431	680,4	20,0
LH3266	BL1666		6 x 6				99.57	857.4/194863	1000,7	24,0
LH3288	BL1688		8 x 8				129,84	1156.5/262841	1364,6	32,0
LH4022	BL2022		2 x 2				51,74	433.7/98568	511,7	15,8
LH4023	BL2023		2 x 3				61,70	433.7/98568	511,7	19,8
LH4034	BL2034		3 x 4				81,61	649.4/147590	766,2	27,7
LH4044	BL2044	63,5	4 x 4	60,33	9,91	23,81	91,57	867.4/197163	1023,5	31,6
LH4046	BL2046		4 x 6				111,48	867.4/197163	1023,5	39,5
LH4066	BL2066		6 x 6				131,39	1301.1/295704	1535,2	47,4
LH4088	BL2088		8 x 8				171,22	1734.8/394272	2046,5	63,2

Flyerketten leichte Baureihe LL nach europ. Norm

Leaf chains light series LL acc. European standard

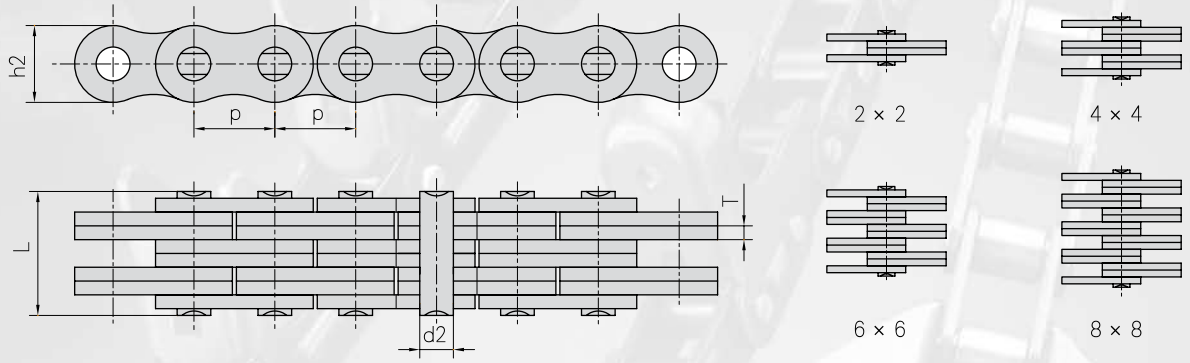

Flexon DIN/ISO Ref.	Teilung Pitch	Laschen-kombi-nation Plate Lacing	Laschen-höhe Plate depth	Laschen-dicke Plate thickness	Bolzen ø Pin diameter	Bolzen-länge Pin length	min. Bruchkraft Ultimate tensile strength	Durchschn. Bruchlast Average tensile strength	Gewicht per meter Weight per meter
	P		h2 max	T max	d2 max	L max	Q min	Q0	q
	mm		mm	mm	mm	mm	kN/LB	kN	kg/m
LL0822	12,7	2 x 2	10,6	1,6	4,45	8,9	18.2/4094	20,4	0,42
LL0844		4 x 4				15,6	36.4/8188	40,7	0,84
LL0866		6 x 6				22.0	54.6/12283	60.0	1,24
LL0888		8 x 8				28,5	72.8/16378	80.0	1,64
LL1022	15,875	2 x 2	13,7	1,6	5,08	9,2	22.7/5107	25,5	0,54
LL1044		4 x 4				15,8	45.4/10213	51.0	1,06
LL1066		6 x 6				22,1	68.1/15321	76,3	1,57
LL1088		8 x 8				28,8	90.8/20427	101,9	2,10
LL1222	19,05	2 x 2	16.0	1,85	5,72	10,4	29.5/6637	33,2	0,73
LL1244		4 x 4				17,9	59.0/13273	66,4	1,44
LL1266		6 x 6				25,4	88.5/19910	99,7	2,15
LL1288		8 x 8				32,9	118.0/26547	132,9	2,84

Telefon/Phone: +49-2739 86-0

Flyerketten leichte Baureihe LL nach europ. Norm

Leaf chains light series LL acc. European standard

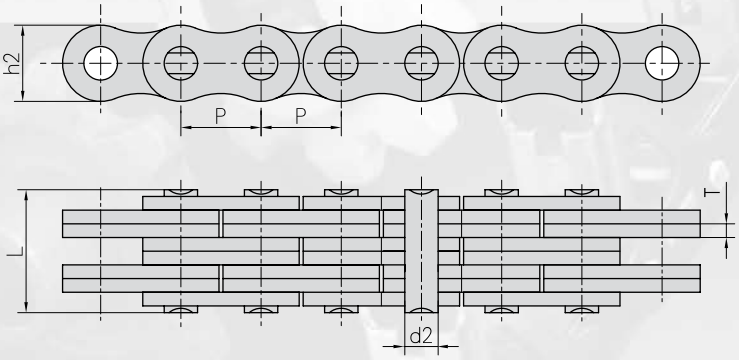

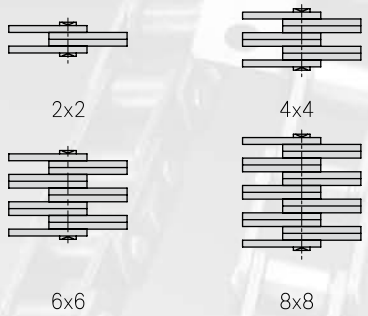

Flexon DIN/ISO Ref.	Teilung Pitch	Laschen-kombination Plate Lacing	Laschen-höhe Plate depth	Laschen-dicke Plate thickness	Bolzen ø Pin diameter	Bolzen-länge Pin length	min. Bruchkraft Ultimate tensile strength	Durchschn. Bruchlast Average tensile strength	Gewicht per meter Weight per meter
	P		h2 max	T max	d2 max	L max	Q min	Q0	q
	mm		mm	mm	mm	mm	kN/LB	kN	kg/m
LL1622	25.4	2 x 2	21,0	3.1	8.28	17,2	58.0/13182	66,7	1,52
LL1644		4 x 4				29,6	116.0/26363	140,0	2,90
LL1666		6 x 6				42,4	174.0/39545	208,8	4,30
LL1688		8 x 8				54,9	232.0/52726	278,0	5,71
LL2022	31.75	2 x 2	26.4	3.5	10.19	20,1	95.0/21591	109,2	2,33
LL2044		4 x 4				33,8	190.0/43182	218,5	4,40
LL2066		6 x 6				50,1	285.0/64773	324,6	6,79
LL2088		8 x 8				64,0	380.0/86363	435,1	8,90
LL2422	38.1	2 x 2	33.4	5,0	14.63	28,4	170.0/38363	195,5	4,47
LL2444		4 x 4				46,3	340.0/77273	380,8	8,22
LL2466		6 x 6				66,4	510.0/115909	571,2	12,22
LL2488		8 x 8				86,6	680.0/154545	775,2	16,30
LL2822	44.45	2 x 2	37.08	6,0	15,90	32,2	200.0/45455	224,0	5,10
LL2844		4 x 4				56,4	400.0/90909	448,0	9,90
LL2866		6 x 6				80,8	600.0/136363	672,0	14,60
LL2888		8 x 8				105,2	800.0/181818	896,0	19,40
LL3222	50.80	2 x 2	42,0	6.4	17.81	34,8	260.0/59091	291,2	6,20
LL3244		4 x 4				60,6	520.0/118182	582,4	12,30
LL3266		6 x 6				86,4	780.0/177272	873,6	18,30
LL3288		8 x 8				112,2	1040.0/233970	1176,0	24,00
LL4022	63.50	2 x 2	52.76	8,0	22.89	42,2	360.0/81818	403,2	10,30
LL4044		4 x 4				74,4	780.0/177273	873,6	20,00
LL4066		6 x 6				106,5	1080.0/245454	1209,6	30,00
LL4088		8 x 8				140,0	1440.0/323959	1747,2	39,10
LL4822	76.20	2 x 2	63.88	10,0	29.24	54,6	560.0/127272	627,2	18,50
LL4844		4 x 4				92,6	1120.0/254545	1554,4	35,70
LL4866		6 x 6				133,4	1680.0/377953	1880,0	53,00
LL4888		8 x 8				174,2	2240.0/509091	2508,8	70,40

Flyerketten Baureihe AL

Leaf chains AL series

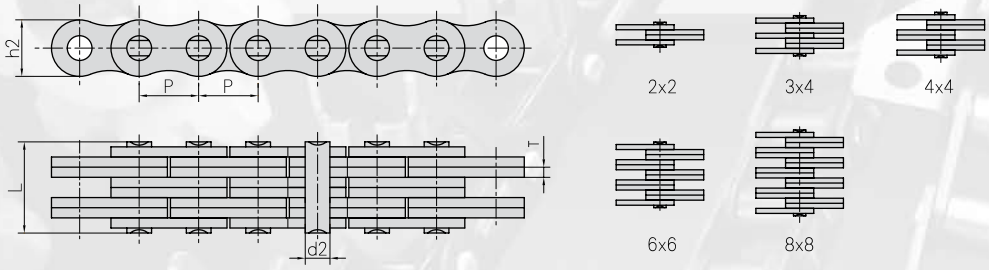

Flexon ANSI Ref.	Teilung Pitch	Laschen-kombination Plate Lacing	Laschen-höhe Plate depth	Laschen-dicke Plate thickness	Bolzen ø Pin diameter	Bolzen-länge Pin length	min. Bruchkraft Ultimate tensile strength	Durchschn. Bruchlast Average tensile strength	Gewicht per meter Weight per meter
	P		h2 max	T max	d2 max	L max	Q min	Q0	q
	mm		mm	mm	mm	mm	kN/LB	kN	kg/m
AL322	9,525	2 X 2	7,7	1,3	3,58	6,8	9.0/2045	10,2	0,23
AL344		4 X 4				11,6	18.0/4090	20,0	0,46
AL422	12,7	2 X 2	10,4	1,5	3,96	8,3	14.1/3205	16,9	0,39
AL444		4 X 4				14,4	28.2/6409	35,2	0,74
AL466		6 X 6				20,5	42.3/9614	52,7	1,13
AL522	15,875	2 X 2	12,8	2,03	5,08	11,1	22.0/5000	27,5	0,64
AL534		3 X 4				17,0	33.0/7500	46,0	1,10
AL544		4 X 4				19,4	44.0/10000	55,0	1,25
AL566		6 X 6				27,5	66.0/15000	82,5	1,79
AL622	19,05	2 X 2	15,6	2,42	5,94	13,0	37.0/8409	44,4	0,86
AL644		4 X 4				22,7	63.7/14450	78,8	1,76
AL666		6 X 6				32,2	100.1/22750	118,6	2,60
AL688		8 X 8				42,2	133.4/30317	156,6	3,49
AL822	25,4	2 X 2	20,5	3,25	7,92	16,0	56.7/12886	68,6	1,54
AL844		4 X 4				29,4	113.4/25773	135,6	3,00
AL866		6 X 6				44,2	170.0/38636	202,3	4,46
AL1022	31,75	2 X 2	25,6	4.0	9,53	19,6	88.5/20114	107,1	2,37
AL1044		4 X 4				36,4	177.0/40227	203,6	4,68
AL1066		6 X 6				52,3	265.0/60227	315,3	7,20
AL1088		8 X8				68,5	354.0/80454	421,2	9,94
AL1222	38,1	2 X 2	30,5	4,8	11,10	24,3	127.0/28864	151,1	3,65
AL1244		4 X 4				43,8	254.0/57727	299,7	7,05
AL1266		6 X 6				63,2	381.0/86591	426,3	10,50
AL1288		8 X 8				82,6	508.0/11545	568,4	14,03
AL1444	44,45	4 X 4	36,4	5,6	12,64	51,3	372.7/84705	413,6	10,34
AL1466		6 X 6				74,6	559.0/127045	620,4	15,16
AL1644	50,8	4 X 4	41,6	6,4	14,21	58,0	471.0/107045	522,8	12,98
AL1666		6 X 6				83,8	706.0/160454	783,6	19,76
AL1688		8 X 8				109,5	942.0/214090	1045,5	25,47

Telefon/Phone: +49-2739 86-0

Flyerketten Baureihe FL und FLC

Leaf chains FL and FLC series

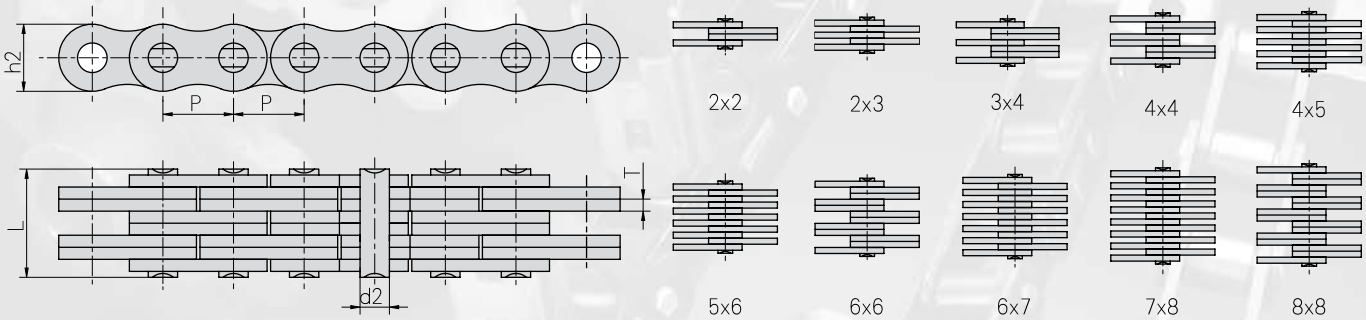

Flexon Chain No.	Teilung Pitch	Laschen-kombination Plate Lacing	Laschen-höhe Plate depth	Laschen-dicke Plate thickness	Bolzen ø Pin diameter	Bolzen-länge Pin length	min. Bruchkraft Ultimate tensile strength	Durchschn. Bruchlast Average tensile strength	Gewicht per meter Weight per meter
	P		h2 max	T max	d2 max	L max	Q min	Q0	q
	mm		mm	mm	mm	mm	kN/LB	kN	kg/m
FL644	5,940	4X4	4,7	0,60	1,85	6,6	6.5/1477	7,8	0,13
FL666	5,940	6 X 6	4,7	0,60	1,85	9,3	9.75/2216	11,8	0,20
FL688	5,940	8 X 8	4,7	0,60	1,85	12,0	13.0/2955	15,6	0,25
FL844	8,000	4 X 4	6,9	0,73	2,31	7,9	10.0/2273	12,1	0,25
FL944	9,525	4 X 4	8,7	1,04	3,28	10,4	21.0/4773	24,7	0,43
FL966	9,525	6 X 6	8,7	1,00	3,28	14,9	31.0/7045	36,8	0,65
F122	12,700	2 X 2	8,2	1,00	3,58	7,0	11.43/2598	13,6	0,19
F1223	12,700	2 X 3	10,2	2,03	4,45	12,8	20.0/4545	23,8	0,61
FL1244	12,700	4 X 4	10,2	1,70	4,45	16,7	44.0/10000	52,3	0,83
F19V-44	19,050	4 X 4	15,2	2,42	6,50	22,4	71.0/16136	84,3	1,73
F19V-66	19,050	6 X 6	15,2	2,42	6,50	32,3	106.0/24090	125,9	2,57
FLC534	15,875	3 X 4	12,70	1,85	5,08	15,3	40.4/9181	44,4	0,99
FLC545	15,875	4 X 5	12,70	1,85	5,08	19,2	54.3/12340	59,7	1,27
FLC556	15,875	5 X 6	12,70	1,85	5,08	22,7	67.6/15363	74,3	1,54
FLC1056	31,750	5 X 6	25,4	3,25	9,53	40,6	137.9/31340	151,0	5,44
FLC1067	31,750	6 X 7	25,4	3,25	9,53	47,2	165.4/37590	181,9	6,42
FLC1078	31,750	7 X 8	25,4	3,25	9,53	53,8	193.0/43863	212,0	7,40

Flyerketten, Spezialausführung

Special-Leaf chains

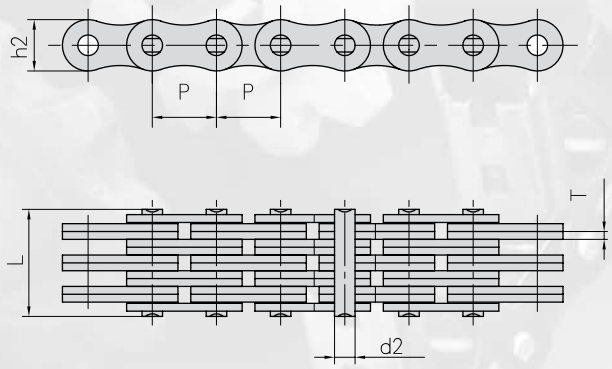

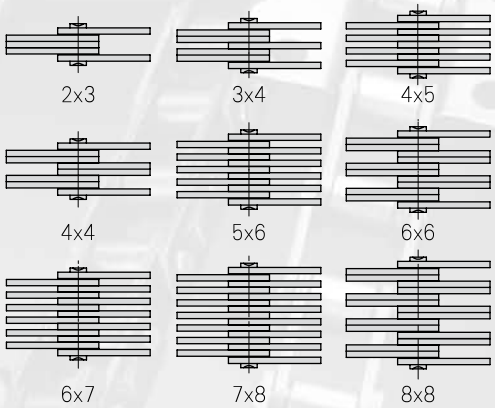

Flexon Chain No.	Teilung Pitch	Laschen-kombination Plate Lacing	Laschen-höhe Plate depth	Laschen-dicke Plate thickness	Bolzen ø Pin diameter	Bolzen-länge Pin length	Kette gemessen über 100 Glieder (± 0.25%) Chain length over 100 pitches (±0.25%)	min. Bruchkraft Ultimate tensile strength	Gewicht per meter Weight per meter
	P		h2 max	T max	d2 max	L max		Q min	q
	mm		mm	mm	mm	mm	mm	kN/LB	kg/m
1234		3 X 4				14,2		31.0/6974	0,75
1256	12,7	5 X 6	10,6	1,7	4,45	21,1	1262	53.0/12045	1,17
1288		8 X 8				29,9		85.0/19318	1,7
1523		2 X 3				12,1		29.0/6590	0,75
1534		3 X 4				16,0		46.0/10454	1,04
1544		4 X 4				18,1		58.0/13181	1,18
1545		4 X 5				20,3		58.0/13181	1,33
1556	15,875	5 X 6	12,7	1,94	5,08	24,0	1580	72.0/16363	1,63
1566		6 X 6				26,2		87.0/19772	1,77
1567		6 X 7				28,0		90.0/20454	1,91
1578		7 X 8				32,5		101.0/22954	2,2
1588		8 X 8				34,0		115.0/26136	2,34
1944		4 X 4				21,3		73.0/16590	1,58
1966	19,05	6 X 6	15.0	2,29	5,72	30,7	1891	110.0/25000	2,37
1988		8 X 8				40,0		140.0/31817	3,13
2523		2 X 3				18,8		72.0/16363	1,83
2534		3 X 4				25,3		108.0/24545	2,55
2545		4 X 5				31,6		144.0/30727	3,26
2556	25,4	5 X 6	20,2	3,06	8,28	37,2	2532	180.0/40908	3,96
2567		6 X 7				43,8		216.0/49090	4,68
2578		7 X 8				50,0		252.0/57272	5,39
2588		8 X 8				52,8		290.0/65908	5,77

Spezial Flyerketten mit Schlauchführungen und Hydraulikmastschutz für Gabelstapler

Special leaf chains with tube guides for forklifts

Flyerketten mit außenliegenden Schlauchführungen in Kunststoff werden als Lastketten überwiegend in Gabelstaplern eingesetzt. Die Kunststofflaschen sind meistens außenliegend auf dem Bolzen montiert und bewirken, dass beim unvermeidlichen Schwingen oder Verkanten der Kette nicht die Kettenglieder, sondern die vorspringenden Kunststofflaschen gegen die Kolbenstange des Hydraulikzylinders schlagen. So werden weder der Kette noch den Hydraulikaggregaten Schaden zugefügt. Alternativ zu den außenliegenden Kunststofflaschen werden diese Kunststoffabdeckungen auch als innenliegende, als T-, U- oder L- förmige Abdeckungen angeboten.

Vorteile der technisch verbesserten ELITE Flyerketten

- Höhere Dauerfestigkeit durch verbesserten Preßsitz von Bolzen und Außenlasche
- Höhere Bruchkraft durch optimierte Laschenstärke
- Höhere Verschleißfestigkeit durch höhere Oberflächenhärte am Bolzen (> 52 HRC)
- Verbesserte Notlaufeigenschaften durch geschliffene Bolzenoberfläche und speziell ausgewählte Schmierstoffe
- Hohe Paßgenauigkeit durch Eingrenzung der Toleranzen bei Verwendung von Kaltband für alle Kettenlaschen
- Höhere Zuverlässigkeit durch AVIS = automatische optische Sichtkontrolle zur Sicherung der vollständigen Laschenanzahl und Laschenanordnung, sowie Überwachung der Laschendicke.

Typ F2544 KS

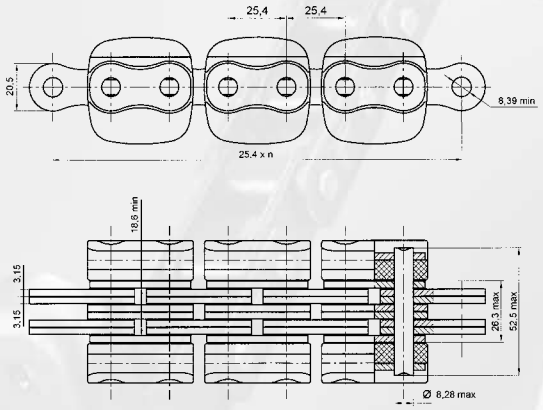

Typ F2566 KS - 106

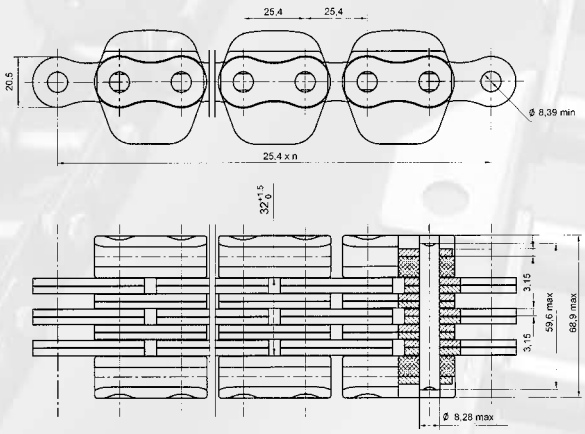

Spezial Flyerketten mit Schlauchführungen und Hydraulikmastschutz für Gabelstapler

Special leaf chains with tube guides for forklifts

Leaf chains with externally positioned plastic tube guides are generally used in forklifts as load chains. The plastic link plates are usually
mounted on the outside of the pins and have the following effect: When the unavoidable vibration or jamming of the chain occurs, not the chain links will hit the piston rod of the hydraulic cylinder, but the protruding plastic link plates. This means that neither chair nor aggregates are damaged. The plastic coverings are also available as inside-positioned, T-U-or L-formed coverings.

Advantages of the technically enhanced ELITE leaf chains

- *Higher fatigue strength due to optimized press fit of pin and outer link plate*
- *Higher tensile strength due to optimized plate strength*
- *Higher wear resistance due to higher surface hardness of the pins (> 52 HRC)*
- *Enhanced emergency running properties due to ground pin surfaces and special lubricants*
- *High fitting accuracy due to limiting the tolerances when* using cold rolled strips for all link plates*
- *Higher reliability by AVIS (Automatic Visual Inspection) for securing the full link plate number and arrangement as well as controlling the link plate thickness*

konkav

Typ F 1966 SK

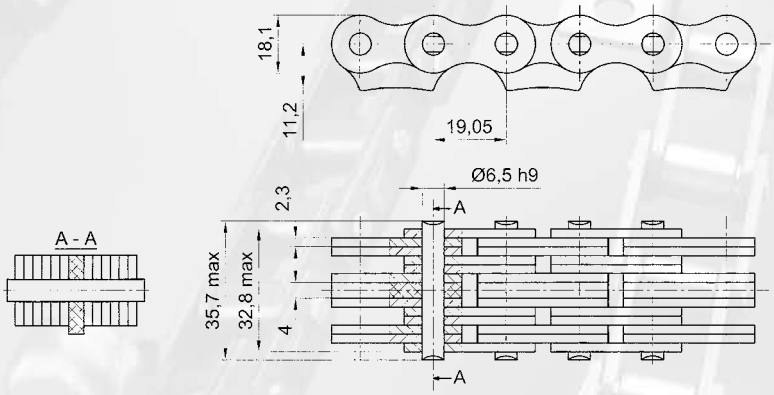

Typ LL 1644 KS - 110

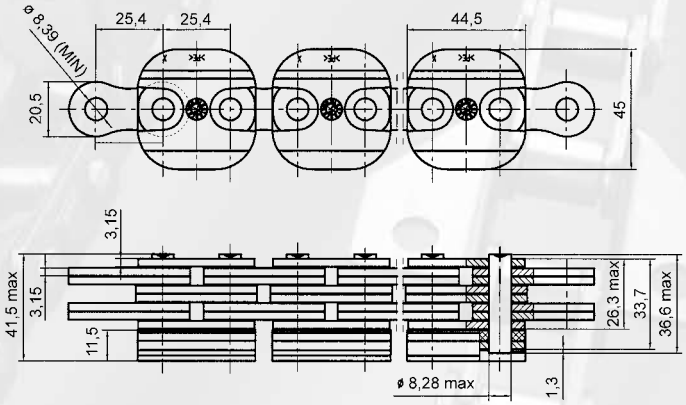

Diese Ketten werden aus patentrechtlichen Gründen nicht in Deutschland verkauft.
Due to Patent reasons this chain is not available from Flexon in Germany

Telefon/Phone: +49-2739 86-0

Spezial Flyerketten mit Schlauchführungen und Hydraulikmastschutz für Gabelstapler

Special leaf chains with tube guides for forklifts

Typ BL 633 KS

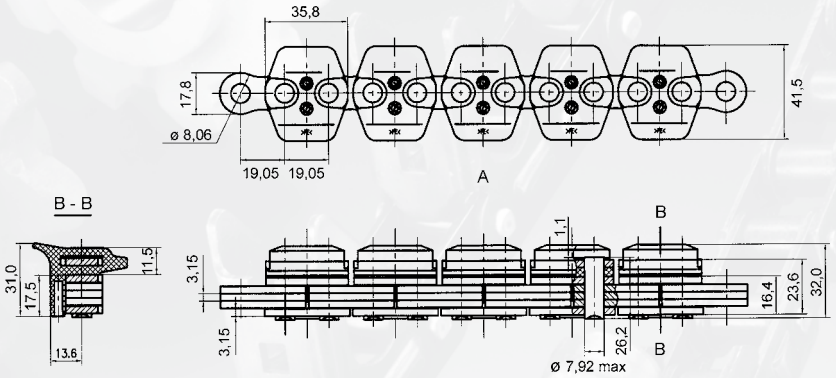

Diese Ketten werden aus patentrechtlichen Gründen nicht in Deutschland verkauft.
Due to Patent reasons this chain is not available from Flexon in Germany

Typ BL 844 LKS

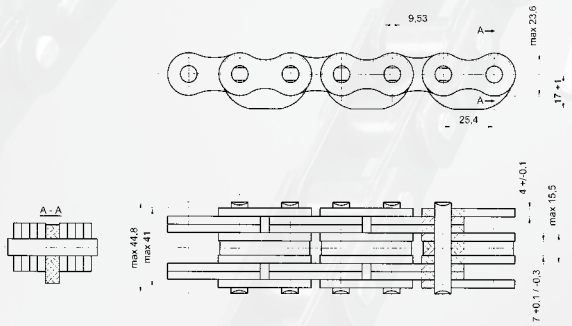

Typ BL 866 KS

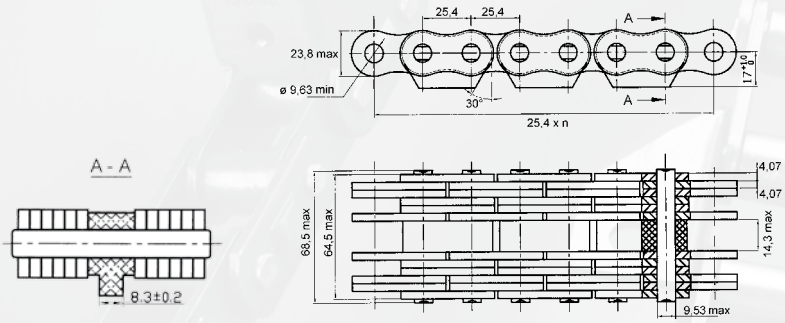

Spezial Flyerketten mit Schlauchführungen und Hydraulikmastschutz für Gabelstapler

Special leaf chains with tube guides for forklifts

Typ BL 844 F6

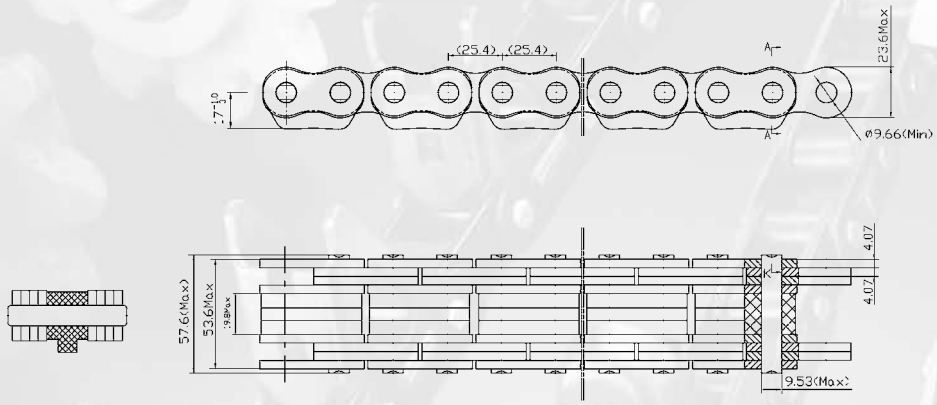

Typ BL 844 F7

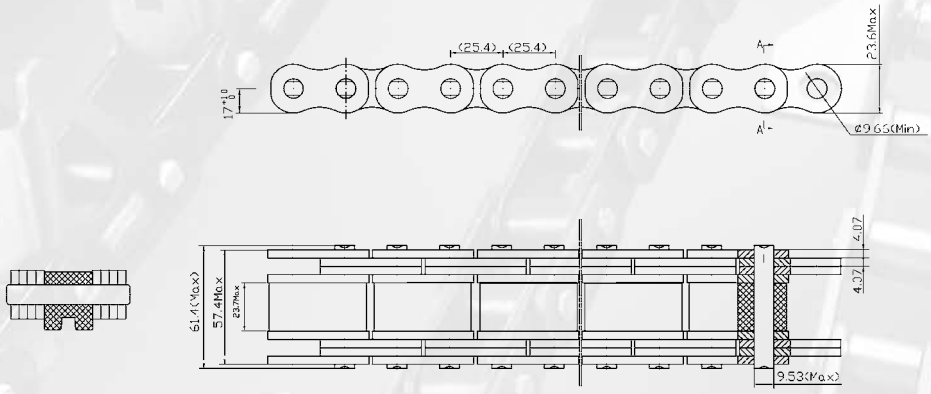

Typ BL 888 F3

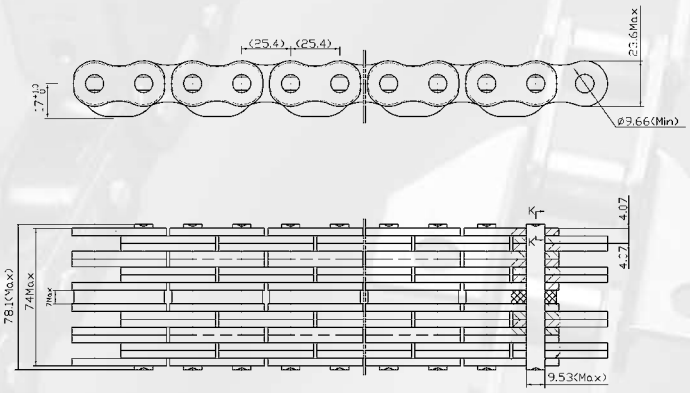

Notizen

notes

Förderketten

Conveyor chains

Förderketten (M-Serie) nach DIN 8167

Conveyor chains (M series) acc. to DIN 8167

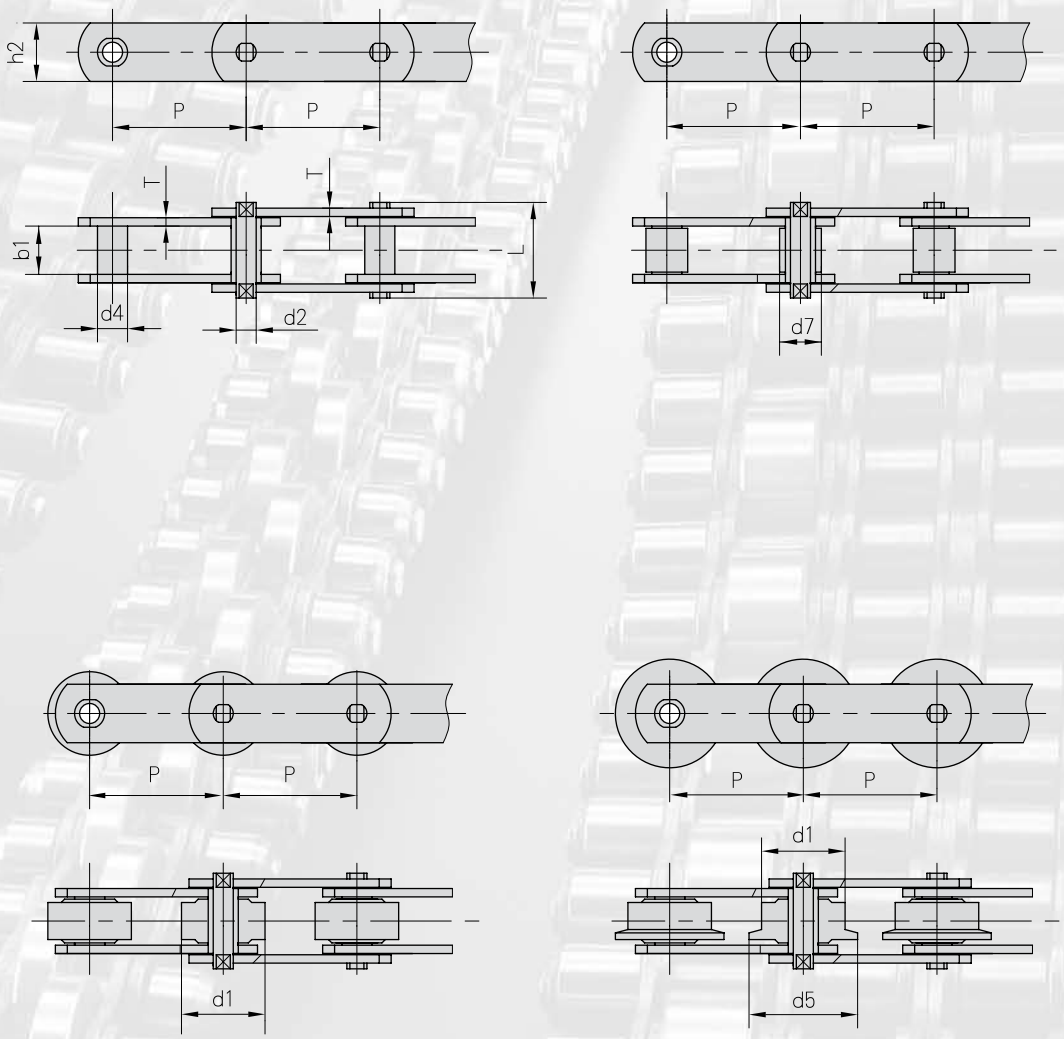

Förderketten (M-Serie) nach DIN 8167

Conveyor chains (M series) acc. to DIN 8167

Flexon ISO Ref.	Teilung Pitch								Rollen Ø Roller diameter			Buchsen Ø Bush diameter
	P								di max	d7 max	d5 max	d4 max
	mm								mm	mm	mm	mm
M20	*40.0	50,0	63,0	80,0	100,0	125,0	160,0		25,0	12,50	32,00	9,0
M28	*50.0	63,0	80,0	100,0	125,0	160,0	200,0		30,0	15,00	36,00	10,0
M40	63,0	80,0	100,0	125,0	160,0	200,0	250,0		36,0	18,00	42,00	12,5
M56	*63.0	80,0	100,0	125,0	160,0	200,0	250,0		42,0	21,00	50,00	15,0
M80	80,0	100,0	125,0	160,0	200,0	250,0	315,0		50,0	25,00	60,00	18,0
M112	*80.0	100,0	125,0	160,0	200,0	250,0	315,0	400,0	60,0	30,00	70,00	21,0
M160	*100.0	125,0	160,0	200,0	250,0	315,0	400,0	500,0	70,0	36,00	85,00	25,0
M224	*125.0	160,0	200,0	250,0	315,0	400,0	500,0	630,0	85,0	42,00	100,00	30,0
M315	*160.0	200,0	250,0	315,0	400,0	500,0	630,0		100,0	50,00	120,00	36,0
M450	200,0	250,0	315,0	400,0	500,0	630,0	800,0		120,0	60,00	140,00	42,0

Flexon ISO Ref.	Lichte Weite Width between inner plates	Bolzen Ø Pin diameter	Bolzen-länge Pin length	Laschen-höhe Plate depth	Laschen-dicke Plate thick-ness	min. Bruchkraft Ultimate tensile strength	Durchschn. Bruchlast Average tensile strength
	b1 min	d2 max	L max	h2 max	T max	Q min	Q0
	mm	mm	mm	mm	mm	kN/LB	kN
M20	16,0	6,0	35,0	19,0	2,5	20.0/4545	25,0
M28	18,0	7,0	40,0	21,0	3,0	28.0/6364	35,0
M40	20,0	8,5	45,0	26,0	3,5	40.0/9091	50,0
M56	24,0	10,0	52,0	31,0	4,0	56.0/12727	70,0
M80	28,0	12,0	62,0	36,0	5,0	80.0/18182	100,0
M112	32,0	15,0	73,0	41,0	6,0	112.0/25454	140,0
M160	37,0	18,0	85,0	51,0	7,0	160.0/36364	200,0
M224	43,0	21,0	98,0	62,0	8,0	224.0/50909	280,0
M315	48,0	25,0	112,0	72,0	10,0	315.0/71591	393,7
M450	56,0	30,0	135,0	82,0	12,0	450.0/102272	562,5

* Ausführung als Buchsenkette oder mit Schonrolle
Type as bush chain or with small rollers

Förderketten (M-Serie) nach DIN 8167

Conveyor chains (M series) acc. to DIN 8167

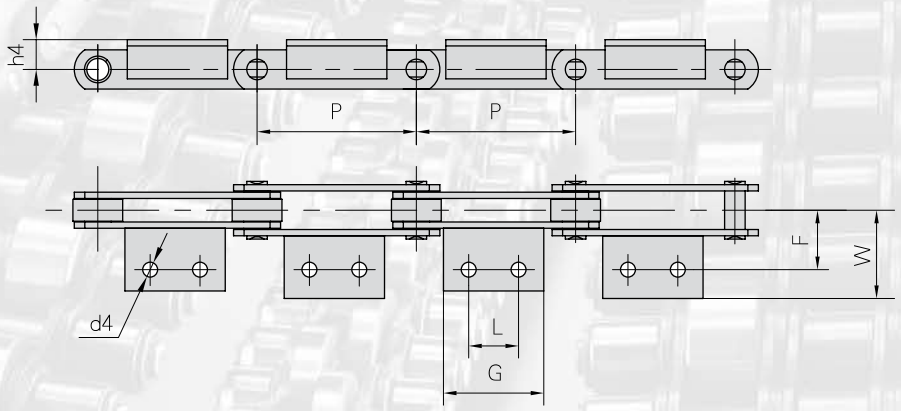

Flexon ISO Ref.	P	L	G	d4	F	W	h4
	mm	mm	mm	mm	mm	mm	mm
M20	40.0	-	14.0	6,6	27,0	40,0	16,0
	50,0	-	14,0				
	63,0	20,0	35,0				
	80,0	35,0	50,0				
M28	50,0	-	20,0	9,0	32,0	47,0	20,0
	63,0	-	20,0				
	80,0	25,0	45,0				
	100,0	40,0	60,0				
M40	63,0		31,0	9,0	35,0	50,0	25,0
	80,0	20,0	45,0				
	100,0	40,0	60,0				
	125,0	65,0	85,0				
M56	63,0	-	22,0	11,0	44,0	61,0	30,0
	80,0	-	30,0				
	100,0	25,0	50,0				
	125,0	50,0	75,0				
	160,0	85,0	110,0				
M80	80,0	-	30,0	11,0	48,0	65,0	35,0
	100,0	25,0	50,0				
	125,0	50,0	75,0				
	160,0	85,0	110,0				
	200,0	125,0	150,0				

Förderketten (M-Serie) nach DIN 8167

Conveyor chains (M series) acc. to Din 8167

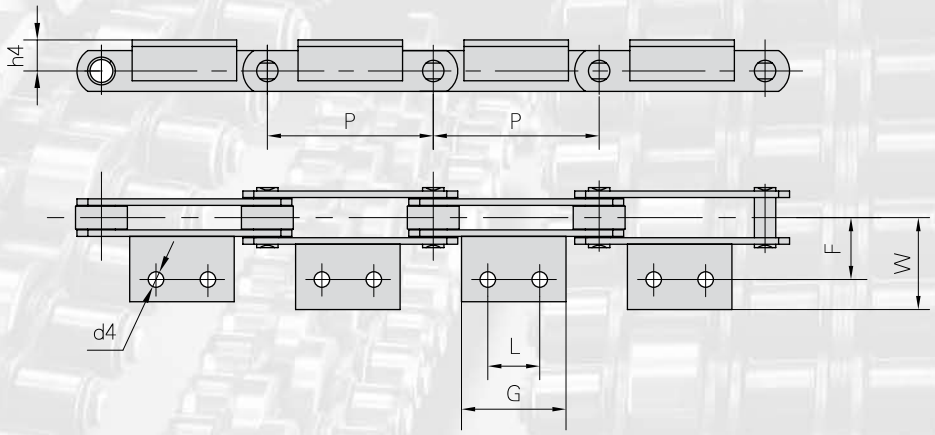

Flexon ISO Ref.	P	L	G	d4	F	W	h4
	mm	mm	mm	mm	mm	mm	mm
M112	80,0	-	28,0	14,0	55,0	80,0	40,0
	100,0	-	40,0				
	125,0	35,0	65,0				
	160,0	65,0	95,0				
	200,0	100,0	130,0				
M160	100,0	-	30,0	14,0	62,0	85,0	45,0
	125,0	25,0	50,0				
	160,0	50,0	80,0				
	200,0	85,0	115,0				
	250,0	145,0	175,0				
M224	125,0	-	35,0	18,0	70,0	100,0	55,0
	160,0	-	60,0				
	200,0	65,0	100,0				
	250,0	125,0	160,0				
	315,0	190,0	230,0				
M315	160,0	-	35,0	18,0	80,0	115,0	65,0
	200,0	50,0	85,0				
	250,0	100,0	140,0				
	315,0	155,0	190,0				
	400,0	155,0	205,0				

Telefon/Phone: +49-2739 86-0

Förderketten (MT-Serie) nach DIN 8167, Traglaschenkette

Conveyor chains (MT series) acc. to DIN 8167, Deep link chain

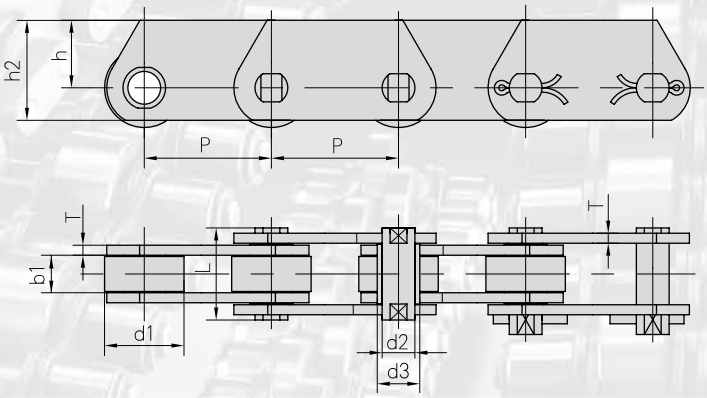

Flexon DIN Ref.	Teilung Pitch P mm					Rollen Ø Roller diameter d1 max mm	Bolzen Ø Pin diameter d2 max mm	Buchsen Ø Bush diameter d3 max mm	Laschen dicke Plate thickness T max mm
MT20	40,0	50,0	63,0	80,0	100,0	25,0	6,0	9,0	2,5
MT28	50,0	63,0	80,0	100,0	125,0	30,0	7,0	10,0	3,0
MT40	63,0	80,0	100,0	125,0	160,0	36,0	8,5	12,5	3,5
MT56	63,0	80,0	100,0	125,0	160,0	42,0	10,0	15,0	4,0
MT80	80,0	100,0	125,0	160,0	200,0	50,0	12,0	18,0	5,0
MT112	80,0	100,0	125,0	160,0	200,0	60,0	15,0	21,0	6,0
MT160	100,0	125,0	160,0	200,0	250,0	70,0	18,0	25,0	7,0
MT224	125,0	160,0	200,0	250,0	315,0	85,0	21,0	30,0	8,0
MT315	160,0	200,0	250,0	315,0	400,0	100,0	25,0	36,0	10,0
MT450	200,0	250,0	315,0	400,0	500,0	120,0	30,0	42,0	12,0

Flexon DIN Ref.	Lichte Weite Width between inner plates b1 min mm	Bolzen-länge Pin length L max mm	Laschen-höhe Plate depth h2 max mm	h max mm	min. Bruchkraft Ultimate tensile strength Q min kN/LB	*Q min kN/LB
MT20	16,0	35,0	25,0	16,0	20.0/4545	32.0/7270
MT28	18,0	40,0	30,0	20,0	28.0/6364	42.0/9545
MT40	20,0	45,0	35,0	22,5	40.0/9091	60.0/13635
MT56	24,0	52,0	45,0	30,0	56.0/12727	85.0/19318
MT80	28,0	62,0	50,0	32,5	80.0/18182	125.0/28408
MT112	32,0	73,0	60,0	40,0	112.0/25454	175.0/39768
MT160	37,0	85,0	70,0	45,0	160.0/36364	260.0/59090
MT224	43,0	98,0	90,0	60,0	224.0/50909	340.0/77272
MT315	48,0	112,0	100,0	65,0	315.0/71591	520.0/118180
MT450	56,0	135,0	120,0	80,0	450.0/102272	700.0/159089

*Q - Höhere Bruchlast durch härtere Laschen *Higher breaking load with hardened plates*

Holzbohlenketten (MC-Serie) nach DIN 8168

Hollow pin conveyor chains (MC series) acc. to DIN 8168

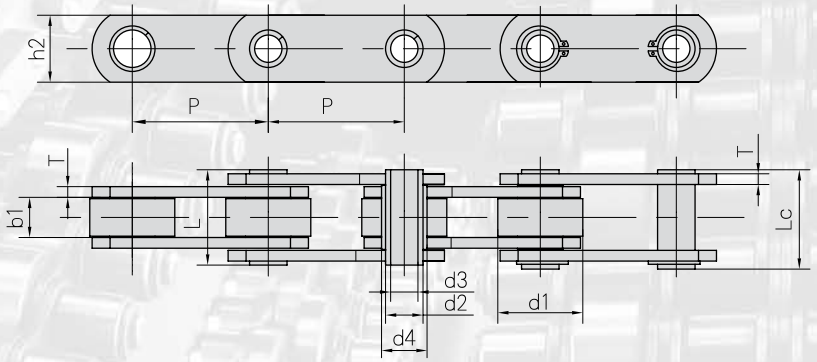

ohne Rollen
without roller

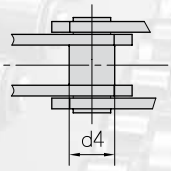

S (mit kleiner Rolle)
S (small roller type)

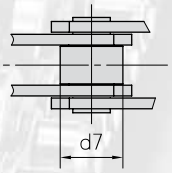

P (mit großer Rolle)
P (large roller type)

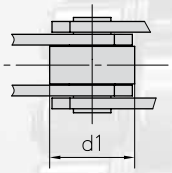

F (mit Spurkranz Rolle)
with F flanged roller type

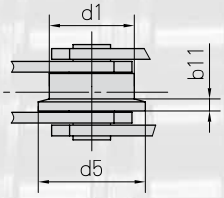

Flexon ISO Ref.	Teilung Pitch						Rollen-abmessungen Roller dimension				Buchsen Ø Bush diameter	Laschen höhe Plate depth
	P						d1 max	d7 max	d5 max	b11	d4 max	h2 max
	mm						mm	mm	mm	mm	mm	mm
MC28	63,0	80,0	100,0	125,0	160,0		36,0	25,0	45,0	4,5	17,0	25,0
MC56	80,0	100,0	125,0	160,0	200,0	250,0	50,0	30,0	60,0	5,0	21,0	35,0
MC112	100,0	125,0	160,0	200,0	250,0	315,0	70,0	42,0	85,0	7,0	29,0	50,0
MC224	160,0	200,0	250,0	315,0	400,0	500,0	100,0	60,0	120,0	10,0	41,0	70,0

Flexon ISO Ref.	Lichte Weite Width between inner plates	Bolzen Ø Pin diameter		Bolzen-länge Pin length		Laschen-dicke Plate thickness	Bruchlast Breaking load	
	b1 min	d2 max	d3 min	L max	Lc max	T max	Q min	*Q min
	mm	mm	mm	mm	mm	mm	kN/LB	kN/LB
MC28	20,0	13,0	8,2	36,0	38,5	3,0	28.0/6364	40.0/9091
MC56	24,0	15,5	10,2	45,0	47,5	4,0	56.0/12727	90.0/20454
MC112	32,0	22,0	14,3	62,5	64,3	6,0	112.0/25454	180.0/40908
MC224	43,0	30,0	20,3	83,0	85,5	8,0	224.0/50909	350.0/79544

*Q - Höhere Bruchlast durch härtere Laschen
Higher breaking load with hardened plates

Förderketten (FV-Serie) nach DIN 8165

Conveyor chains (FV series) acc. to DIN 8165

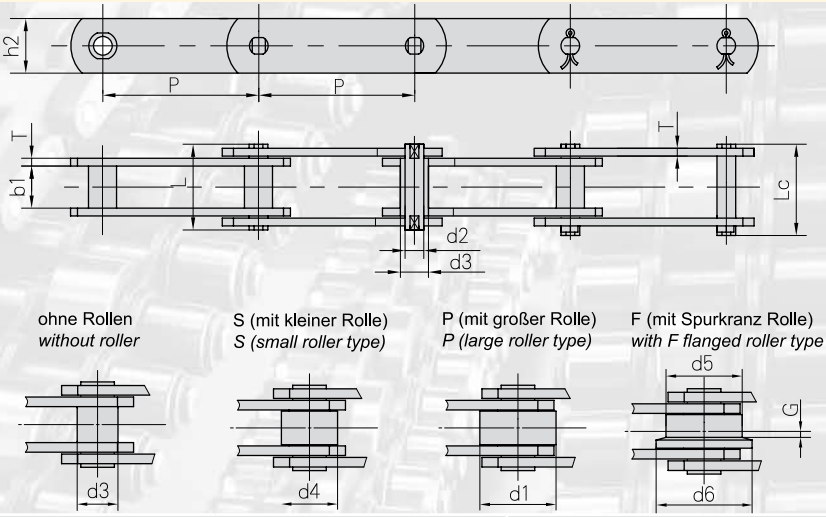

Flexon DIN Ref.	Teilung / Pitch							Rollen-abmessungen / Roller dimension					Buchsen Ø / Bush diameter
	P							d1 max	d4 max	d5 max	d6 max	G	d3
	mm	mm	mm	mm	mm	mm	mm	mm	mm	mm	mm	mm	mm
FV40	50,0	63,0	80,0	100,0	125,0			32,0	20,0	40,0	50,0	4,0	15,0
FV63	63,0	80,0	100,0	125,0	160,0			40,0	26,0	50,0	63,0	5,0	18,0
FV90	63,0	80,0	100,0	125,0	160,0	200,0	250,0	48,0	30,0	63,0	78,0	6,5	20,0
FV112	100,0	125,0	160,0	200,0	250,0			55,0	32,0	72,0	90,0	7,5	22,0
FV140	100,0	125,0	160,0	200,0	250,0			60,0	36,0	80,0	100,0	9,0	26,0
FV180	125,0	160,0	200,0	250,0	315,0			70,0	42,0	100,0	125,0	13,0	30,0
FV250	160,0	200,0	250,0	315,0	400,0			80,0	50,0	125,0	155,0	15,0	36,0
FV315	160,0	200,0	250,0	315,0	400,0			90,0	60,0	140,0	175,0	18,0	42,0

Flexon DIN Ref.	Lichte Weite / Width between inner plates	Bolzen Ø / Pin diameter	Bolzen-länge / Pin length		Laschen-höhe / Plate depth	Laschen-dicke / Plate thickness	min. Bruchkraft / Ultimate tensile strength	
	b1 min	d2 max	L min	Lc max	h2 max	T max	Q min	*Q min
	mm	mm	mm	mm	mm	mm	kN/LB	kN/LB
FV40	18,0	10,0	36,0	39,0	25,0	3,0	40.0/9091	47.0/10681
FV63	22,0	12,0	45,0	48,5	30,0	4,0	63.0/14317	75.0/17045
FV90	25,0	14,0	53,0	56,5	35,0	5,0	90.0/20453	115.0/26136
FV112	30,0	16,0	62,0	66,0	40,0	6,0	112.0/25452	170.0/38636
FV140	35,0	18,0	67,0	71,5	45,0	6,0	140.0/31815	180.0/40908
FV180	45,0	20,0	86,0	92,0	50,0	8,0	180.0/40908	250.0/56817
FV250	55,0	26,0	97,0	103,5	60,0	8,0	250.0/56817	300.0/68181
FV315	65,0	30,0	113,0	126,5	70,0	10,0	315.0/71591	480.0/109089

*Q - Höhere Bruchlast durch härtere Laschen
Higher breaking load with hardened plates

Förderketten (FV-Serie) nach DIN 8165

Conveyor chains (FV series) acc. to DIN 8165

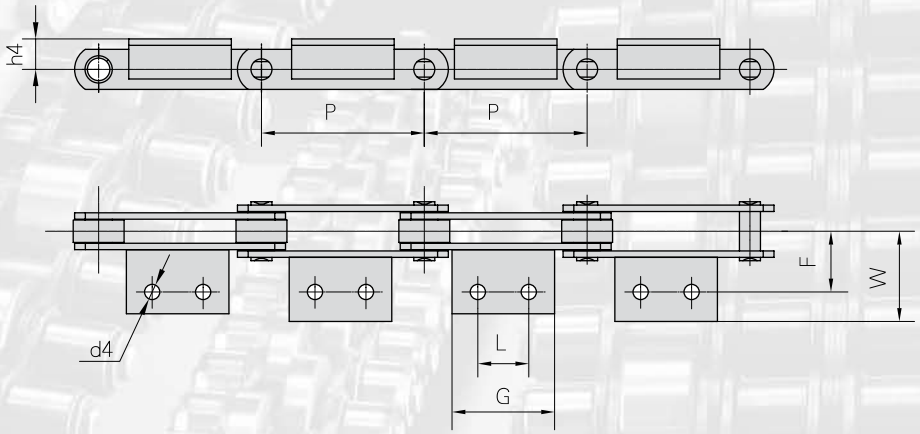

Flexon DIN Ref.	P	L	G	d4	F	W	h4
	mm	mm	mm	mm	mm	mm	mm
FV40	50,0	-	45,0	6,5	25,0	64,0	20,0
	63,0	-	31,0			40,5	
	80,0	25,0	45,0				
	100,0	30,0	50,0				
	125,0	30,0	60,0				
FV63	63,0	-	40,0	8,4	34,0	50,0	30,0
	80,0	25,0	45,0				
	100,0	30,0	50,0				
	125,0	40,0	60,0				
	160,0	50,0	70,0				
FV90	63,0	-	30,0	8,4	40,0	64,0	35,0
	80,0	25,0	45,0				
	100,0	30,0	50,0				
	125,0	40,0	60,0				
	160,0	50,0	70,0				
	200,0	60,0	80,0				
	250,0	65,0	85,0				
FV112	100,0	30,0	50,0	11,0	50,0	70,0	40,0
	125,0	40,0	65,0				
	160,0	50,0	75,0				
	200,0	65,0	90,0				
	250,0	80,0	105,0				

Telefon/Phone: +49-2739 86-0

Förderketten (FV-Serie) nach DIN 8165

Conveyor chains (FV series) acc. to DIN 8165

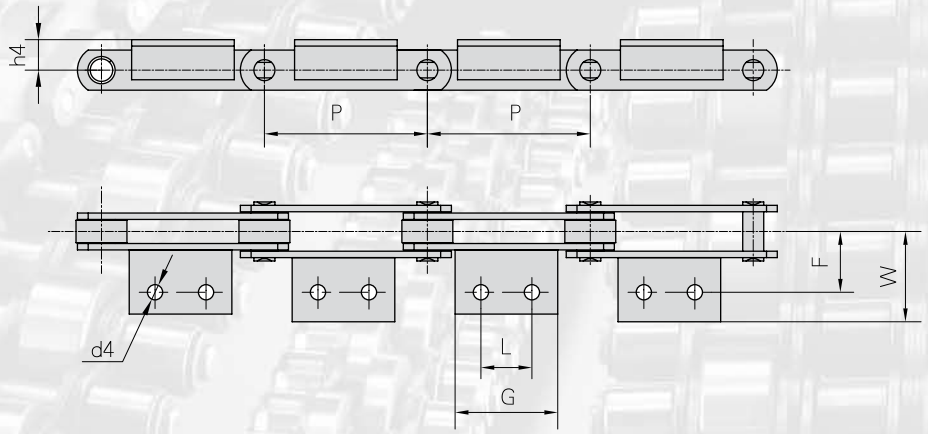

Flexon DIN Ref.	P	L	G	d4	F	W	h4
	mm	mm	mm	mm	mm	mm	mm
FV140	100,0	30,0	55,0	11,0	50,0	81,0	45,0
	125,0	40,0	65,0				
	160,0	50,0	75,0				
	200,0	65,0	90,0				
	250,0	80,0	105,0				
FV180	125,0	35,0	63,0	13,0	64,0	91,0	45,0
	160,0	50,0	80,0				
	200,0	65,0	95,0				
	250,0	80,0	110,0				
	315,0	100,0	130,0				
FV250	160,0	50,0	80,0	14,0	69,0	106,0	55,0
	200,0	65,0	95,0				
	250,0	80,0	110,0				
	315,0	100,0	130,0				
	400,0	100,0	130,0				
FV315	160,0	-	50,0	14,0	85,0	130,0	60,0
	200,0	65,0	95,0				
	250,0	80,0	110,0				
	315,0	100,0	130,0				
	400,0	100,0	130,0				

Förderketten (FVT-Serie) nach DIN 8165, Traglaschenkette

Conveyor chains (FVT series) acc. to DIN 8165, Deep link chain

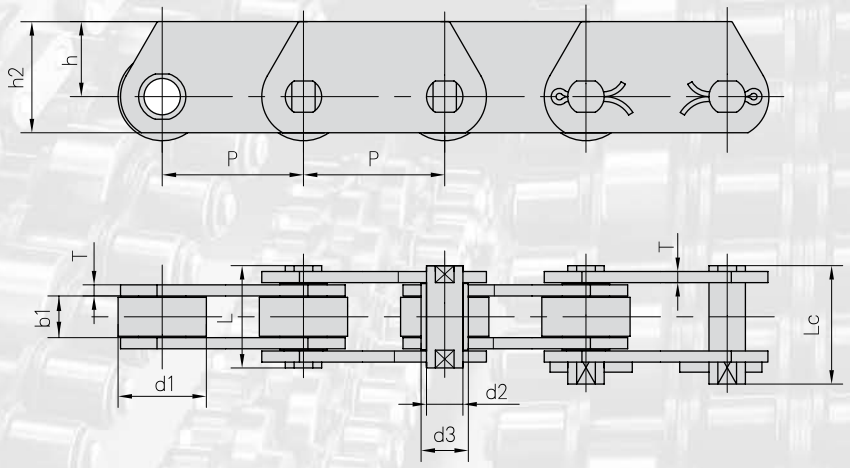

Flexon DIN Ref.	Teilung Pitch							Rollen Ø Roller diameter	Bolzen Ø Pin diameter	Buchsen Ø Bush diameter	Laschen dicke Plate thickness
	P							d1 Ø max	d2 Ø max	d3 Ø max	T max
	mm							mm	mm	mm	mm
FVT40	50,0	63,0	80,0	100,0	125,0			32,0	10,0	15,0	3,0
FVT63	63,0	80,0	100,0	125,0	160,0			40,0	12,0	18,0	4,0
FVT90	63,0	80,0	100,0	125,0	160,0	200,0	250,0	48,0	14,0	20,0	5,0
FVT112	100,0	125,0	160,0	200,0	250,0			55,0	16,0	22,0	6,0
FVT140	100,0	125,0	160,0	200,0	250,0			60,0	18,0	25,0	6,0
FVT180	125,0	160,0	200,0	250,0	315,0			70,0	20,0	30,0	8,0
FVT250	160,0	200,0	250,0	315,0				80,0	26,0	36,0	8,0
FVT315	160,0	200,0	250,0	315,0	400,0			90,0	30,0	42,0	10,0

*Q - Höhere Bruchlast durch härtere Laschen
Higher breaking load with hardened plates

Flexon DIN Ref.	Lichte Weite Width between inner plates	Bolzen-länge Pin length		Laschen-höhe Plate depth		min. Bruchkraft Ultimate tensile strength	
	b1 min	L max	Lc max	h2 max	h max	Q min	Q min
	mm	mm	mm	mm	mm	kN/LB	kN/LB
FVT40	18,0	36,0	39,0	35,0	22,5	40.0/9091	47.0/10681
FVT63	22,0	45,0	48,5	40,0	25,0	63.0/14317	75.0/17045
FVT90	25,0	53,0	56,5	45,0	27,5	90.0/20453	115.0/26136
FVT112	30,0	62,0	66,0	50,0	30,0	112.0/25452	170.0/38636
FVT140	35,0	67,0	71,5	60,0	37,5	140.0/31815	180.0/40908
FVT180	45,0	86,0	92,0	70,0	45,0	180.0/40908	250.0/56817
FVT250	55,0	97,0	103,5	80,0	50,0	250.0/56817	300.0/68181
FVT315	65,0	113,0	126,5	90,0	55,0	315.0/71591	480.0/109089

Hohlbolzenketten (FVC-Serie)

Hollow pin conveyor chains (FVC series)

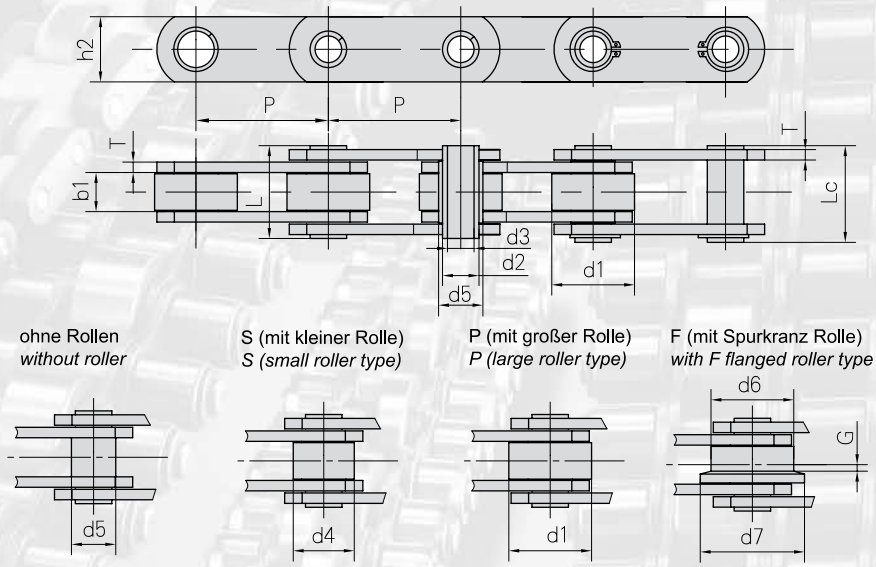

Flexon DIN Ref.	Teilung / Pitch							Rollen abmessungen / Roller dimension				
	P							d1 Ø max	d4 Ø max	d6 Ø max	d7 Ø max	G
	mm	mm	mm	mm	mm	mm	mm	mm	mm	mm	mm	mm
FVC63	63,0	80,0	100,0	125,0	160,0			40,0	26,0	50,0	63,0	5,0
FVC90	63,0	80,0	100,0	125,0	160,0	200,0	250,0	48,0	30,0	63,0	78,0	6,5
FVC112	100,0	125,0	160,0	200,0	250,0			55,0	32,0	72,0	90,0	7,5
FVC140	100,0	125,0	160,0	200,0	250,0			60,0	36,0	80,0	100,0	9,0
FVC180	125,0	160,0	200,0	250,0	315,0			70,0	42,0	100,0	125,0	13,0
FVC250	160,0	200,0	250,0	315,0	400,0			80,0	50,0	125,0	155,0	15,0
FVC315	160,0	200,0	250,0	315,0	400,0			90,0	60,0	140,0	175,0	18,0

Flexon DIN Ref.	Lichte Weite / Width between inner plates	Bolzen Ø / Pin diameter		Buchsen Ø / Bush diameter	Bolzen-länge / Pin length		Laschen-dicke / Plate thickness	Laschen-höhe / Plate depth	min. Bruchkraft / Ultimate tensile strength
	b1 min	d2 Ø max	d3 Ø min	d5 Ø max	L max	Lc max	T max	h2 max	Q min
	mm	mm	mm	mm	mm	mm	mm	mm	kN/LB
FVC63	22,0	12,0	8,0	18,0	45,0	50,5	4,0	30,0	46.0/10454
FVC90	25,0	14,0	10,0	20,0	53,0	56,5	5,0	35,0	73.0/16590
FVC112	30,0	16,0	11,0	22,0	62,0	63,0	6,0	40,0	90.0/20454
FVC140	35,0	18,0	12,0	26,0	67,0	68,5	6,0	45,0	110.0/25000
FVC180	45,0	20,0	14,0	30,0	86,0	88,0	8,0	50,0	145.0/32954
FVC250	55,0	26,0	18,0	36,0	97,0	103,5	8,0	60,0	215.0/48863
FVC315	65,0	30,0	20,0	42,0	117,0	121,5	10,0	70,0	295.0/67044

Förderketten (Z-Serie)

Conveyor chains (Z series)

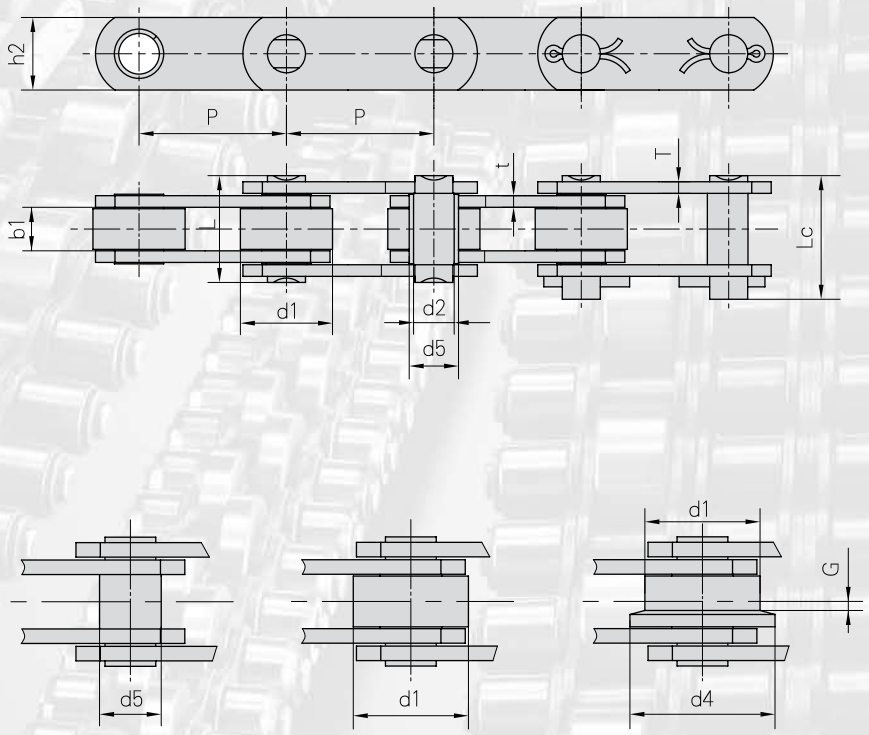

Flexon Chain No.	Teilung Pitch P							Rollen-abmessungen Roller dimension			Buchsen Ø Bush diameter
								d1 Ø max	d4 Ø max	G	d5 max
	mm	mm	mm	mm	mm	mm	mm	mm	mm	mm	mm
Z40	50,8	63,5	76,2	88,9	101,6	127,0	152,4	31.75	40.0	2,5	17,0
Z100	76,2	88,9	101,6	127,0	152,4	177,8	203,2	47.50	60.0	3,5	23,0
Z160	101,6	127,0	152,4	177,8	203,2	228,6	254,0	66.70	82.0	3,5	33,0
Z300	152,4	177,8	203,2	254,0	304,8			88.90	114.0	8,5	38,0

Flexon Chain No.	Lichte Weite Width between inner plates	Bolzen Ø Pin diameter	Laschen-höhe Plate depth	Bolzen-länge Pin length		Laschen-dicke Plate thickness	Bruchlast Breaking load	
	bi min	d2 Ø max	h2 min	L max	Lc max	t/T min	Q min	*Q min
	mm	mm	mm	mm mm	mm	kN/LB		kN/LB
Z40	15,0	14,0	25,0	37.0	40.5	4.0	40.0/9091	50.0/11362
Z100	19,0	19,0	40,0	45.0	50.5	5.0/4.0	100.0/22725	130.0/29540
Z160	26,0	26,9	50,0	58.0	63.5	7.0/5.0	156.0/35451	200.0/45454
Z300	38,0	32,0	60,0	84.0	94.0	10.0/8.0	300.0/68175	380.0/86362

Telefon/Phone: +49-2739 86-0

Förderketten mit Anbauteilen (Z-Serie)

Conveyor chains with attachments (Z series)

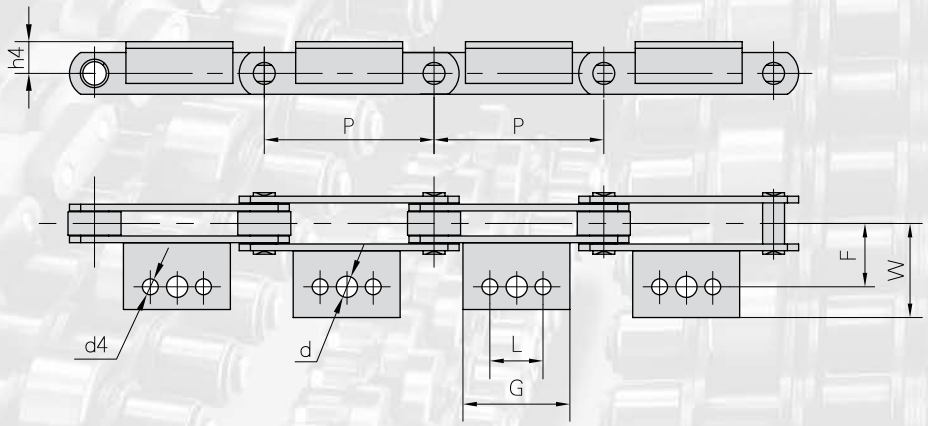

Flexon Chain No.		P	L	G	d	d4	F	W	h4
		mm	mm	mm	mm	mm	mm	mm	mm
Z40	Δ	50,8	-	45,0	10,7	-	38,1	64,5	19,0
	Δ	63,5	22,2	43,0		9,3		56,0	
	▲	76,2						68,0	
	▲	88,9	38,1	50,0				56,0	
	▲	101,6		64,0				55,0	
	▲	127,0	57,2	84,0				56,0	
	▲	152,4							
Z100	Δ	76,2	-	30,0	14,0	-	44,5	65,0	32,0
	Δ	88,9							
	▲	101,6	31,8	64,0		10,5			
	Δ ■	127,0	57,2	84,0					
	▲	152,4		114,5					
	Δ ■	177,8	80,0	110,0					
	Δ ■	203,2							
Z160	Δ	101,6	-	35,0	15,5	-	54,0	77,0	38,0
	Δ ■	127,0	31,7	56,0		12,3			
	Δ ■	152,4	57,2	84,0					
	Δ ■	177,8							
	Δ ■	203,2	100,0	130,0					
	Δ ■	228,6		150,0					
	Δ ■	254,0	135,0	170,0					
Z300	Δ	152,4	38,1	70,0	17,0	14,0	73,0	100,0	51,0
	Δ	177,8							
	Δ ■	203,2	76,2	100,0					
	Δ ■	254,0	90,0	152,4					
	Δ ■	304,8	190,0	225,0					

Δ Ketteneinbauteil mit einem Loch
Attachment with 1 hole

■ Ketteneinbauteil mit zwei Löchern
Attachment with 2 holes

▲ Ketteneinbauteil mit drei Löchern
Attachment with 3 holes

Förderketten (ZE-Serie), Traglaschenkette

Conveyor chains (ZE series), Deep link chain

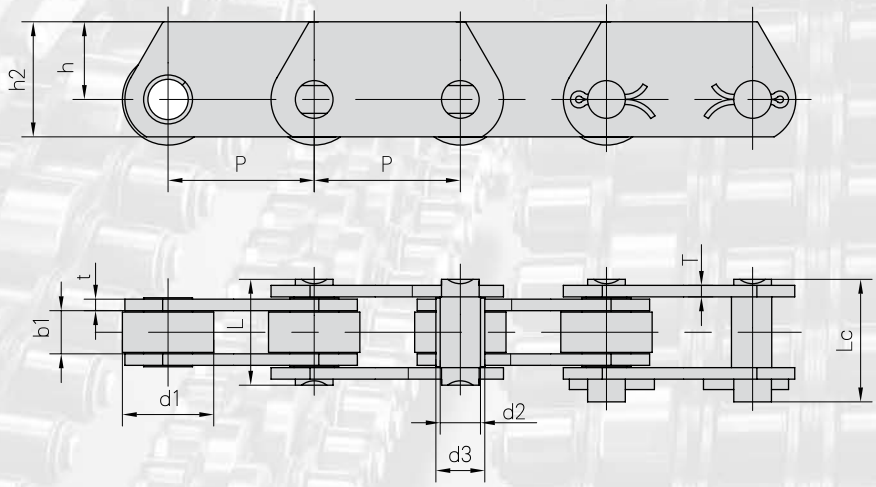

Flexon Chain No.	Teilung Pitch P mm							Rollen Ø Roller diameter d1 max mm	Bolzen Ø Pin diameter d2 max mm	Buchsen Ø Bush diameter d3 max mm
ZE40	50,8	63,5	76,2	88,9	101,6	127,0	152,4	31,75	14,0	17,0
ZE100	76,2	88,9	101,6	127,0	152,4	177,8	203,2	47,50	19,0	23,0
ZE160	101,6	127,0	152,4	177,8	203,2	228,6	254,0	66,70	26,9	33,0
ZE300	152,4	177,8	203,2	254,0	304,8			88,90	32,0	38,0

Flexon Chain No.	Lichte Weite Width between inner plates	Bolzen-länge Pin length		Laschen-höhe Plate depth		Laschen-dicke Plate thick-ness	Bruchlast Breaking load	
	b1 min	L max	Lc max	h2 max	h max	t/T max	Q min	*Q min
	mm	mm	mm	mm	mm	mm	kN/LB	kN/LB
ZE40	15,0	37,0	40,5	40,0	27,0	4,0	40.0/9091	60.0/13636
ZE100	19,0	45,0	50,5	50,0	30,0	5.0/4.0	100.0/22725	160.0/36360
ZE160	26,0	58,0	63,5	70,0	45,0	7.0/5.0	160.0/36360	200.0/45454
ZE300	38,0	84,0	94,0	90,0	60,0	10.0/8.0	300.0/68175	380.0/86362

*Q - Höhere Bruchlast durch härtere Laschen
Higher breaking load with hardened plates

Hohlbolzenketten (ZC-Serie)

Hollow pin conveyor chains (ZC series)

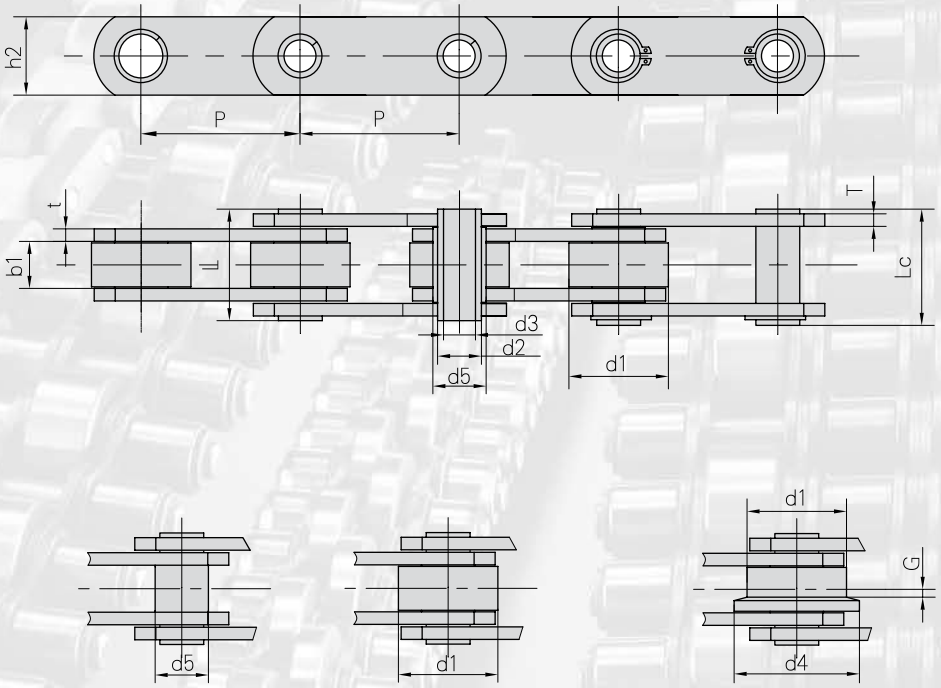

Flexon Chain No.	Teilung Pitch P mm							Rollen-abmessungen Roller dimension d1 max mm	d4 max mm	G mm	Buchsen Ø Bush diameter d5 max mm	Laschen höhe Plate depth h2 max mm
ZC21	38,1	50,8	63,5	76,2				25,40			11,0	18,0
ZC40	50,8	63,5	76,2	88,9	101,6	127,0	152,4	31,75	40,0	2,5	17,0	25,0
ZC60	76,2	88,9	101,6	127,0	152,4	177,8	203,2	47,50	60,0	3,5	23,0	40,0
ZC150	101,6	127,0	152,4	177,8	203,2	228,6	254,0	66,70	82,0	4,0	33,0	50,0
ZC300	152,4	177,8	203,2	254,0	304,8			88,90	114,0	8,5	38,0	60,0

Flexon Chain No.	Lichte Weite Width between inner plates b1 min mm	Bolzen Ø Pin diameter d2 max mm	d3 max mm	Bolzen-länge Pin length L max mm	Lc max mm	Laschen-dicke Plate thick-ness t/T max mm	Bruchlast Breaking load Q min kN/LB	*Q min kN/LB
ZC21	12,7	9,0	6,5	26,0	27,5	2.5	21.0/4772	
ZC40	15,0	14,0	10,2	36,4	37,7	4,0	40.0/9091	50.0/11362
ZC60	19,0	19,0	13,2	45,0	46,0	5.0/4.0	60.0/13636	120.0/27270
ZC150	26,0	26,9	20,2	58,0	60,5	7.0/5.0	150.0/34087	190.0/43177
ZC300	38,0	32,0	22,5	83,0	85,0	10.0/8.0	300.0/68175	380.0/86362

*Q - Höhere Bruchlast durch härtere Laschen
Higher breaking load with hardened plates

Förderketten nach Werksnorm

Conveyor chains acc. to Industry standard

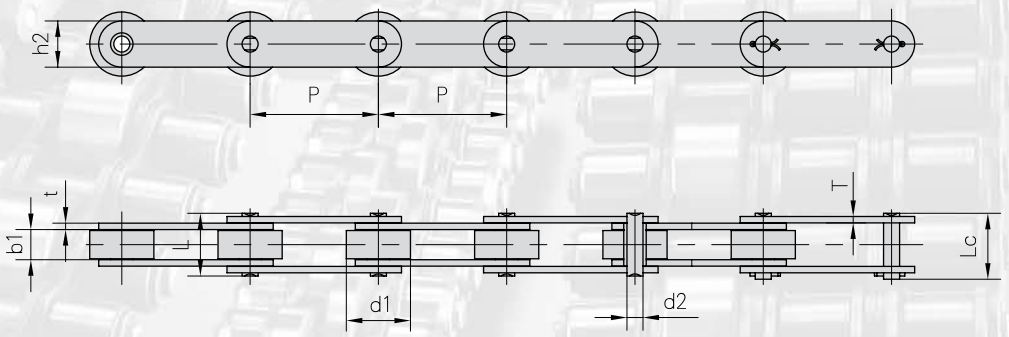

Flexon Chain No.	Teilung Pitch	Rollen Ø Roller diameter	Lichte Weite Width between innerplates	Bolzen Ø Pin diameter	Bolzen-länge Pin length		Höhe Innen-lasche Inner plate depth	Laschen-dicke Plate thick-ness	min. Bruchkraft Ultimate tensile strength	Durchschn. Bruchlast Average tensile strength	Gewicht per meter Weight per meter
	P	d1 max	b1 min	d2 max	L max	Lc max	h2 max	t/T	Q min	Q0	q
	mm	mm	mm	mm	mm	mm	mm	mm	kN/LB	kN	kg/m
P42	42,01	22,23	25,40	11,10	55,25		28,50	4,8	100.0/22727	110,0	5,36
P42F1	42,01	22,23	25,40	11,10	50,30	54,3	28,50	4,8	90.0/20454	99,0	5,26
P44.45F1	44,45	22,23	24,70	11,10	62,00	65,5	32,00	6,7	110.0/25000	121,0	7,30
P50	50,00	25,40	25,40	14,63	54,30	57,8	40,00	5,0	100.0/22727	110,0	7,50
P50F1	50,00	29,21	30,99	17,81	66,00		42,20	7,0	210.0/47726	231,0	9,68
P50.8F1	50,80	30,00	10,00	11,70	30,20	34,5	26,04	4,0	83.0/18863	91,3	2,60
P63.5	63,50	19,05	18,90	9,53	44,60	47,2	28,60	5,0	86.7/19704	95,4	3,77
P76.2F2	76,20	50,00	26,00	24,00	69,60	74,7	59,50	8,0	350.0/79544	385,0	19,00
P80F1	80,00	42,00	24,00	15,00	55,00	60,0	60,00	6,0	250.0/56817	275,0	11,90
P80F5	80,00	28,00	34,00	16,00	68,00	72,0	45,00	5.0/8.0	190.0/43181	209,0	8,80
P80F6	80,00	30,00	32,00	15,00	58,60	62,6	60,00	5,0	98.0/22272	108,0	9,75
P80F10	80,00	42,00	22,00	15,00	53,00	58,0	60,00	6,0	250.0/56817	275,0	11,40
P101.6F4	101,60	66,70	25,40	26,90	59,20	80.0*	51,00	7.1/5.1	134.0/30454	147,4	15,70
P125F1	125,00	50,00	55,00	26,00	110,00		60,00	8,0	300.0/68181	330,0	13,53
P150.5	150,50	38,12	40,81	16,02	83,50	88,0	44,23	8,5	250.0/56817	275,0	10,00
P152F5	152,40	66,70	25,40	26,90	59,20	80.0*	50,00	7.1/5.1	134.0/30454	147,4	12,10
P152F10	152,40	57,20	37,10	15,90	76,80	87,0	44,50	7,9	190.0/43181	209,0	11,29
P200F10	200,00	100,00	47,00	25,00	103,50		72,00	10,0	308.7/70158	339,6	28,30

Förderketten nach Werksnorm

Conveyor chains acc. to Industry standard

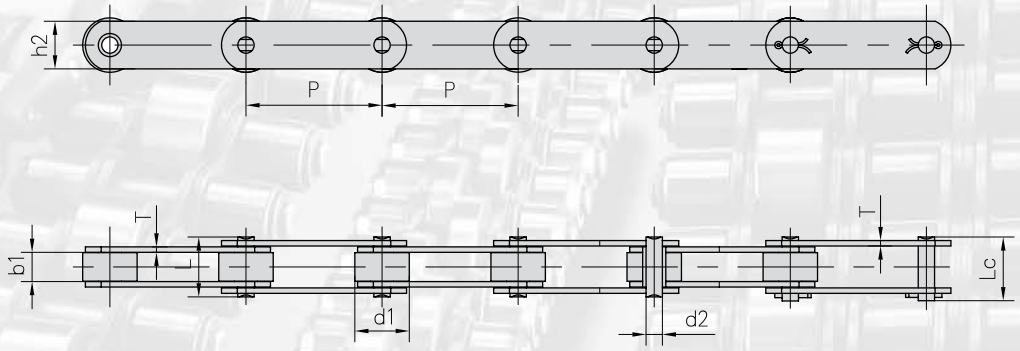

Flexon Chain No.	Teilung Pitch	Rollen Ø Roller diameter	Lichte Weite Width between inner plates	Bolzen Ø Pin diameter	Bolzen-länge Pin length		Laschen-höhe Plate depth	Laschen-dicke Plate thick-ness	min. Bruchkraft Ultimate tensile strength	Durchschn. Bruchlast Average tensile strength	Gewicht per meter Weight per meter
	P	d1 max	b1 min	d2 max	L max	Lc max	h2 max	T max	Q min	Q0	q
	mm	mm	mm	mm	mm	mm	mm	mm	kN/LB	kN	kg/m
M100-P-80	80.0	47.5	31.4	15.9	71.2	76.0	40.0	8.0	100.0/22727	110.0	12.36
M112F2-P-125	125,0	55,0	50,0	16,0	87,1	91,6	40,0	7,2	112.0/25454	123,0	13.35
M160F1-P-100	100,0	36,0	36,0	18,0	76,0	80,0	40,0	7,0	160.0/36364	176,0	9.42
M224F3-P-160	160,0	80,0	30,0	21,0	81,0		60,0	8,0	224.0/50909	246,0	17.34

Förderketten mit Anbauteilen nach Werksnorm

Conveyor chains with attachments acc. to Industry standard

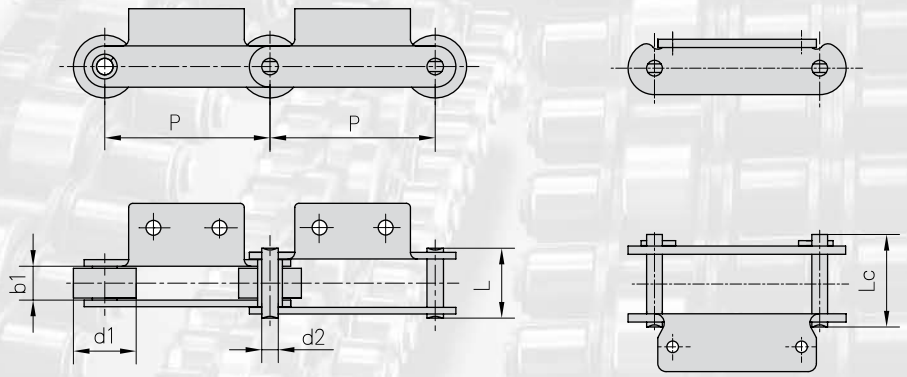

Flexon Chain No.	Teilung Pitch	Rollen ø Roller diameter	Lichte Weite Width between inner plates	Bolzen ø Pin diameter	Bolzen-länge Pin length		min. Bruchkraft Ultimate tensile strength	Durchschn. Bruchlast Average tensile strength	Gewicht per meter Weight per meter
	P	d1 max	b1 min	d2 max	L max	Lc max	Q min	Q0	q
	mm	mm	mm	mm	mm	mm	kN/LB	kN	kg/m
*P28	28,575	11,68	16,00	7,87	32,4		50.0/11364	55,0	2,66
* P28F1	28,575	11,68	16,13	7,87	32,4		50.0/11364	55,0	2,60
P38.1 F2	38,100	22,50	13,00	8,00	29,5	33,3	40.0/9091	44,0	2,42
P42.5	42,500	15,88	15,75	7,92	32,7	36,5	56.7/12886	62,0	3,40
P76.2F1	76,200	31,75	15,00	14,20	44,2		60.0/13636	66,0	4,45
P78.11 F8	78,110	31,80	37,10	15,00	83,5		100.0/22727	110,0	12,05
P80F4	80,000	30,00	15,00	13,90	42,5	46,5	86.0/19545	95,0	3,97
P100F1	100,000	42,00	23,00	9,53	52,0	54,3	86.7/19704	95,0	6,06
P100F2	100,000	36,00	18,00	9,53	47,0	49,3	86.7/19704	95,0	4,60
P100F3	100,000	29,00	30,00	14,50	71,0		95.0/21591	105,0	9,46
P100F4	100,000	40,00	22,00	11,30	53,5		65.0/14773	72,0	5,13
P100F5	100,000	22,20	22,00	11,30	53,5		65.0/14773	72,0	3,90
P100F12	100,000	45,00	37,00	12,00	64,0	67,0	150.0/34091	165,0	10,30
P100F15	100,000	38,00	25,80	10,70	57,0		45.0/10227	50,0	5,25
*P101.6F1	101,600	25,00	55,00	16,00	110,0		60.0/13636	66,0	11,90
P101.6F9	101,600	31,75	15,00	14,20	44,2		66.7/15159	73,0	8,40
MSR4013A2	101,600	22,23	25,20	10,60	57,2		106.7/24250	117,0	4,29
P120	120,000	50,00	28,00	12,00	54,0	58,0	160.0/36363	176,0	8,14

*Buchsenketten: In der Tabelle zeigt d1 den AußenØ der Buchse
** Bushing chain: d1 in the table indicate the external diameter of the bushing*

Förderketten mit Anbauteilen nach Werksnorm

Conveyor chains with attachments acc. to Industry standard

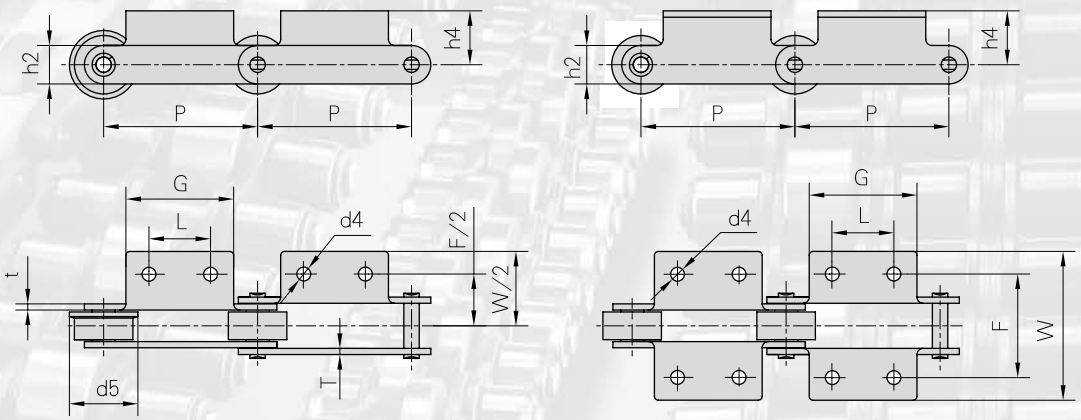

Flexon Chain No.	P	L	G	F	W	h4	h2	d4	t/T	d5
	mm	mm	mm	mm	mm	mm	mm	mm	mm	mm
*P28	28,575	28,58	51,0	46,74	61,20	13,70	22,23	8,75	3,10	
*P28F1	28,575	28,58	50,8	46,80	61,86	12,70	22,23	9,02	3,10	
P38.1 F2	38,100		28,0	56,00	76,00	17,20	19,00	9,00	3,00	
P42.5	42,500	19,00	38,0	53,50	70,00	19,50	22,00	7,00	3,25	
P76.2F1	76,200	31,00	58,0	75,40	107,00	21,25	29,00	10,50	4,50	
P78.11 F8	78,110	30,00	65,0	120,00	150,00	35,00	38,10	12,00	7,90	
P80F4	80,000	40,00	70,2	57,40	87,40	22,95	27,10	8,50	5.60/4.15	
P100F1	100,000	78,00	96,0	73,00	103,00	17,50	32,00	7,00	5,00	
P100F2	100,000	40,00	70,0	68,00	98,00	17,50	32,00	9,00	5,00	
P100F3	100,000	40,00	70,0	100,00	128,00	28,00	38,10	12,00	6,00	
P100F4	100,000	40,00	65,0	70,00	94,00	22,00	32,00	10,00	4,50	
P100F5	100,000	40,00	65,0	70,00	94,00	22,00	32,00	10,00	4,50	
P100F12	100,000	60,00	90,0	98,00	128,00	34,00	40,00	11,50	5,00	64,0
P100F15	100,000	29,85	65,0	75,00	115,60	20,00	28,00	9,00	4,80	
*P1 01.6F1	101,600	44,00	73,0	136,00	165,00	30,00	40,00	11,00	10,00	
P101.6F9	101,600	31,00	65,0	75,40	107,00	21,25	29,00	10,50	4,50	
MSR4013A2	101,600	30,20	63,5	70,20	109,72	20,60	28,50	8,64	4,80	
P120	120,000	50,00	75,0	82,00	119,60	20,00	40,00	7,00	5,00	59,0

*Buchsenketten: In der Tabelle zeigt d1 den AußenØ der Buchse
** Bushing chain: d1 in the table indicate the external diameter of the bushing*

Förderketten mit Anbauteilen nach Werksnorm

Conveyor chains with attachments acc. to Industry standard

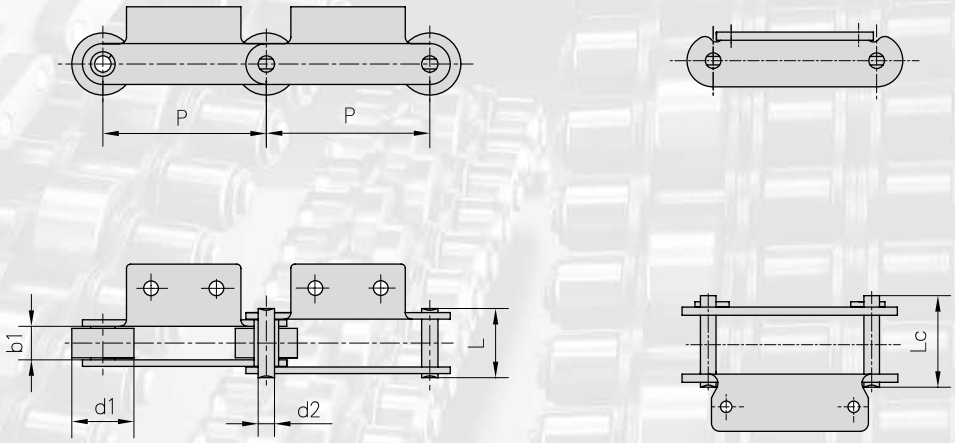

Flexon Chain No.	Teilung Pitch	Rollen ø Roller diameter	Lichte Weite Width between innerplates	Bolzen ø Pin diameter	Bolzen-länge Pin length		min. Bruchkraft Ultimate tensile strength	Durchschn. Bruchlast Average tensile strength	Gewicht per meter Weight per meter
	P	d1 max	b1 min	d2 max	L max	Lc max	Q min	Q0	q
	mm	mm	mm	mm	mm	mm	kN/LB	kN	kg/m
P125F2	125,0	32,0	18,5	8,00	39,0		50.0/11364	55,0	2,66
P150F2	150,0	40,0	27,0	11,10	57,0	61,0	124.6/28318	137,0	5,40
P150F4	150,0	50,0	37,0	16,00	77,5	82,5	170.0/38636	187,0	10,90
P150F6	150,0	50,0	30,0	12,00	49,5		86.7/19704	95,0	7,27
RF10150RA2	150,0	50,8	30,0	14,50	69,0		113.0/25682	124,0	9,20
P152F	152,4	40,1	37,5	19,10	97,5		328.7/74704	378,0	15,88
P152F4	152,4	50,8	30,6	14,27	62,8	67,5	88.0/20000	100,0	9,24
P152F11	152,4	38,0	53,5	14,70	112,4		130.0/29545	143,0	12,6
*P160F1	160,0	36,0	55,0	20,00	108,0		50.0/11364	55,0	14,5
P160F3	160,0	48,0	25,0	14,85	62,5		120.0/27272	132,0	7,10
P160F5	160,0	60,0	33,0	14,27	64,0	72,0	150.0/34091	165,0	8,00
P160F8	160,0	40,0	20,0	11,00	50,0		55.0/12500	61,0	4,58
P185	185,0	50,8	30,6	14,27	62,8	67,5	70.0/15909	77,0	8,42
P200F6	200,0	50,0	37,0	16,00	77,5	82,5	170.0/38636	187,0	9,69
P200F7	200,0	40,0	27,0	11,10	57,0	61,0	124.6/28318	137,0	9,78
P200F8	200,0	65,0	37,0	16,00	86,5		170.0/38636	187,0	15,23

*Buchsenketten: In der Tabelle zeigt d1 den AußenØ der Buchse
** Bushing chain: d1 in the table indicate the external diameter of the bushing*

Förderketten mit Anbauteilen nach Werksnorm

Conveyor chains with attachments acc. to Industry standard

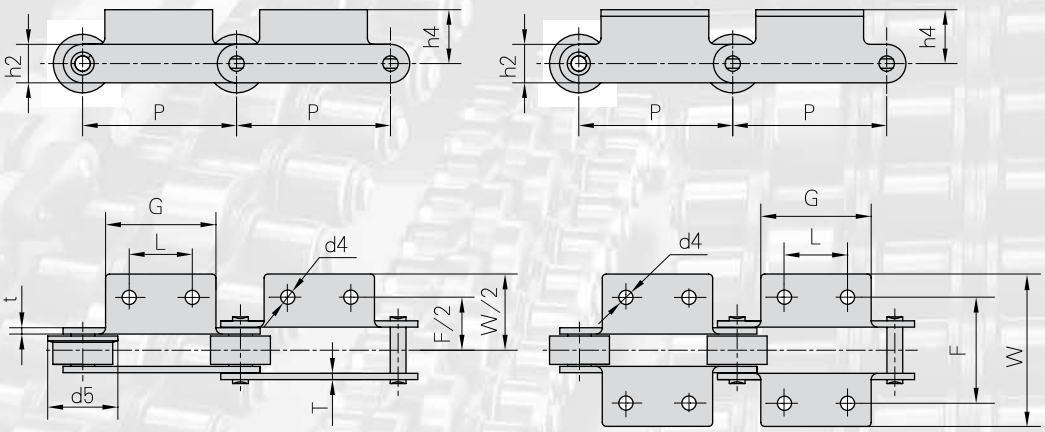

Flexon Chain No.	P	L	G	F	W	h4	h2	d4	t/T	d5
	mm	mm	mm	mm	mm	mm	mm	mm	mm	mm
P125F2	125.0	46.0	76.0	64.0	90.0	14.0	22.0	10.0	3.0	42.0
P150F2	150,0	60,0	85,0	92,0	117,3	22,5	32,0	10,0	6,0	
P150F4	150,0	60,0	85,0	120,0	150,0	33,0	43,0	14,0	8,0	
P150F6	150,0	50,0	75,0	86,6	126,6	17,5	35,0	9.0X26.0	4,0	59,0
RF10150RA2	150,0	60,0	90,0	100,0	130,0	28,0	38,1	12,0	6,3	
P152F	152,4	60,0	100,0	130,0	202,0	45,0	50,0	15,0	9,0	
P152F4	152,4	60,0	100,0	110,0	140,0	32,0	38,0	15,0	6,0	65,0
P152F11	152,4	44,6	74,8	133,7	168,0	24,0	39,0	10,8	9.6/11.4	
*P160F1	160,0	60,0	110,0	130,0	173,0	40,0	50,0	14,0	9,0	
P160F3	160,0	49,0	70,0	83,0	117,0	32,5	35,0	8,5	6,0	
P160F5	160,0	35,0	70,0	110,0	166,0	38,7	40,0	14,0	5,6	
P160F8	160,0	80,5	133,0	56,0	100,0	16,0	32,0	8.3X13.3	4,5	
P185	185,0	60,0	120,0	110,0	140,0	32,0	38,0	15,0	6,0	65,0
P200F6	200,0	81,5	120,0	120,0	150,0	33,0	43,0	14,0	8,0	
P200F7	200,0	81,5	120,0	92,0	122,0	22,0	32,0	10,0	6,0	
P200F8	200,0	80,0	120,0	200,0	238,0	38,0	43,0	15,0	8,0	80,0

*Buchsenketten: In der Tabelle zeigt d1 den AußenØ der Buchse
** Bushing chain: d1 in the table indicate the external diameter of the bushing*

Förderketten mit Anbauteilen nach Werksnorm

Conveyor chains with attachments acc. to Industry standard

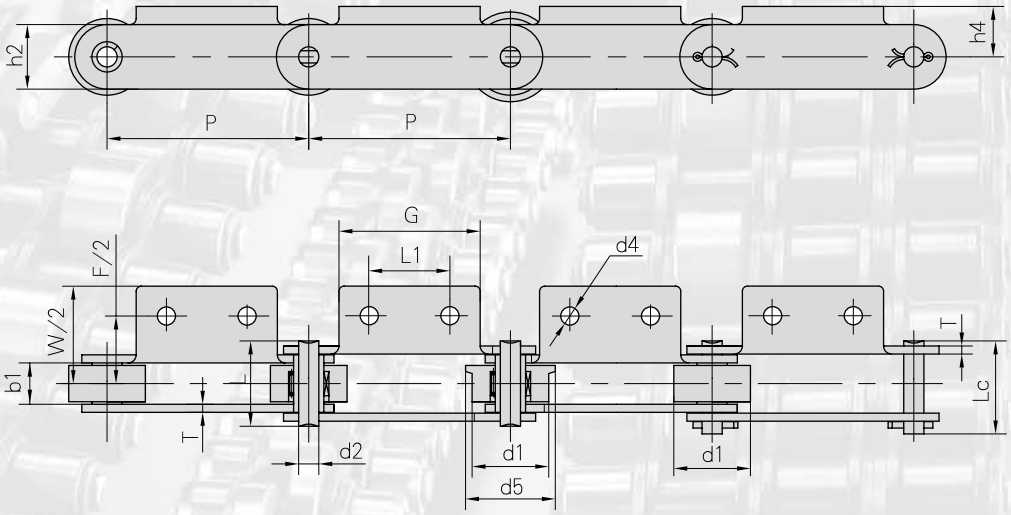

Flexon Chain No.	Teilung Pitch	Rollen ø Roller diameter	Lichte Weite Width between inner plates	Bolzen ø Pin diameter	Bolzen-länge Pin length		min. Bruchkraft Ultimate tensile strength	Durchschn. Bruchlast Average tensile strength	Gewicht per meter Weight per meter
	P	d1 max	b1 min	d2 max	L max	Lc max	Q min	Q0	q
	mm	mm	mm	mm	mm	mm	kN/LB	kN	kg/m
M56F4-P-100	100,0	38,0	20,5	10,00	42,3	46,1	56.0/12727	62,0	4,30
M56F7-P-100	100,0	38,0	17,0	10,00	38,8	42,6	56.0/12727	62,0	4,84
M56F9-P-100	100,0	38,0	20,5	10,00	46,3	50,1	88.2/20045	97,0	5,60
P100	100,0	50,0	29,9	13,94	60,0		160.0/36364	176,0	9,27
P160	160,0	50,0	29,9	13,94	60,0		160.0/36364	176,0	7,23
P300	300,0	80,0	45,0	23,81	95,5	103,0	300.0/68181	320,0	24,32
P400F1	400,0	80,0	45,0	23,81	95,5	103,0	300.0/68181	320,0	22,67

Flexon Chain No.	L1	G	F	W	h4	h2	d4	T	d5
	mm	mm	mm	mm	mm	mm	mm	mm	mm
M56F4-P-100	40.0	70.0	68.5	98.50	25.0	25.0	9.0	4.0	44.5
M56F7-P-100	40,0	70,0	71,5	92,00	55,0	25,0	6,5	4,0	45,0
M56F9-P-100	40,0	70,0	67,5	96,58	25,0	32,0	9,0	5,0	44,5
P100	40,0	65,0	98,0	128,00	35,0	40,0	10,0	4,0	65,0
P160	85,0	115,0	94,0	124,00	35,0	40,0	10,0	4,0	65,0
P300	200,0	250,0	150,0	190,00	105,0	60,0	13,0	10,0	100,0
P400F1	300,0	350,0	150,0	190,00	105,0	60,0	15,0	10,0	100,0

Förderketten mit Anbauteilen nach Werksnorm

Conveyor chains with attachments acc. to Industry standard

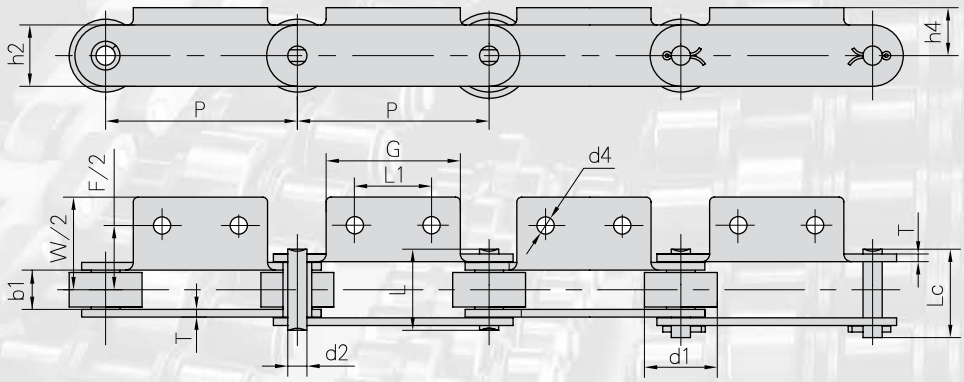

Flexon Chain No.	Teilung Pitch	Rollen ø Roller diameter	Lichte Weite Width between inner plates	Bolzen ø Pin diameter	Bolzen-länge Pin length		min. Bruchkraft Ultimate tensile strength	Durchschn. Bruchlast Average tensile strength	Gewicht per meter Weight per meter
	P	d1 max	b1 min	d2 max	L max	Lc max	Q min	Q0	q
	mm	mm	mm	mm	mm	mm	kN/LB	kN	kg/m
M40F1-P-125	125,0	36,0	38,0	14,27	75,6		40.0/9091	44,0	10,18
M56F1-P-100	100,0	38,0	20,5	10,00	42,3	46,1	56.0/12727	61,0	4,63
M56F2-P-100	100,0	42,0	22,5	10,00	44,6	48,5	56.0/12727	61,0	5,67
M56F3-P-100	100,0	38,0	20,5	10,00	42,3	46,1	56.0/12727	61,0	4,72
M56F8-P-100	100,0	38,0	17,0	10,00	38,8	42,6	56.0/12727	61,0	3,79
M56A2-P-125	125,0	42,0	24,0	10,00	46,0	49,5	56.0/12727	61,0	5,24
M75-P100	100,0	38,0	18,9	9,53	40,4	44,7	75.0/17045	83,0	4,85
M75-P100F1	100,0	38,0	18,9	9,53	38,4	42,7	75.0/17045	83,0	4,01
M75-P100F3	100,0	28,5	23,9	11,10	46,3	50,3	75.0/17045	83,0	4,53
M75F4-P-100	100,0	38,0	18,9	9,53	40,4	44,7	75.0/17045	83,0	4,62
M160-S-200K2F2	200,0	36,0	36,0	18,00	76,0	80,0	160.0/36364	176,0	11,40
M224F1 K2-P-200	200,0	85,0	42,0	21,00	95,0		224.0/50909	246,0	21,20

Flexon Chain No.	P	L1	G	F	W	h4	h2	d4	T
	mm	mm	mm	mm	mm	mm	mm	mm	mm
M40F1-P-125	125.0	50.0	90.0	100.0	140.0	36.0	50.0	13.0	6.0
M56F1-P-100	100,0	40,0	70,0	67,5	96,6	35,0	25,0	9,0	4,0
M56F2-P-100	100,0	29,7	50,0	124,0	148,0	21,5	32,0	7,0	4,0
M56F3-P-100	100,0	50,0	70,0	71,0	101,0	35,0	25,0	9,0	4,0
M56F8-P-100	100,0		70,0	63,8	95,0	25,0	25,0	8,2	4,0
M56A2-P-125	125,0	50,0	75,0	88,0	128,0	30,0	30,0	11,0	4,0
M75-P100	100,0	40,0	70,0	64,0	112,0	24,9	26,0	9,0	4,0
M75-P100F1	100,0	40,0	70,0	64,0	112,0	24,4	26,0	9,0	3,5
M75-P100F3	100,0	50,0	70,0	75,7	96,7	35,0	26,0	9,7	4,0
M75F4-P-100	100,0	40,0	70,0	90,0	112,4	24,9	26,0	8,5	4,0
M160-S-200K2F2	200,0	100,0	180,0	103,0	133,0	45,0	51,0	9,0	7,0
M224F1 K2-P-200	200,0	80,0	120,0	128,0	168,0	40,0	50,0	14,0	9,0

Tragförderkette mit beidseitigen Führungsblöcken

Deep link conveyor chains with side guides

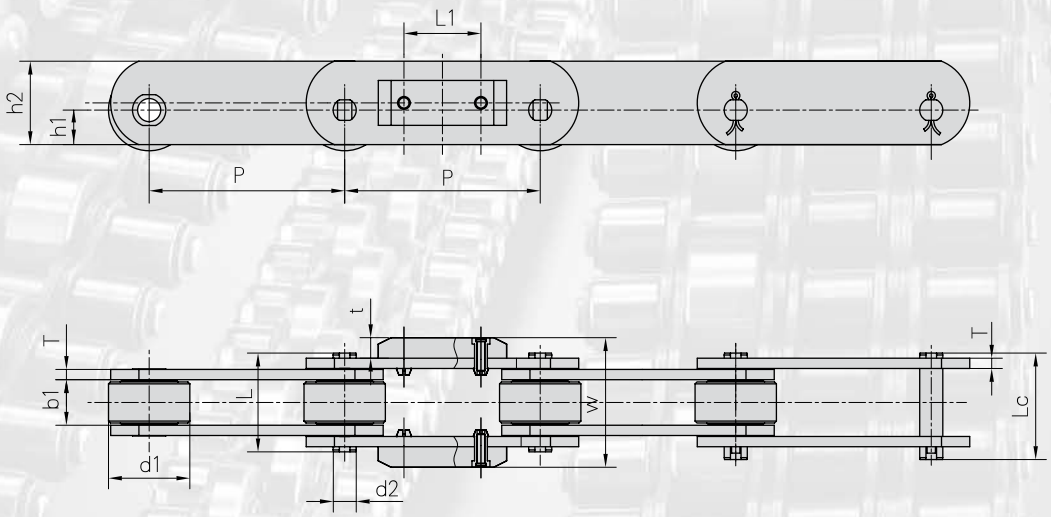

Flexon Chain No.	P	L1	W	t
	mm	mm	mm	mm
P152F13	152.4	60.0	101.0	16.0

Flexon Chain No.	Teilung Pitch	Rollen ø Roller diameter	Lichte Weite Width between inner plates	Bolzen ø Pin diameter	Bolzen-länge Pin length		Laschen-höhe Plate depth		Laschen-dicke Plate thick-ness	min. Bruchkraft Ultimate tensile strength
	P	d1 max	b1 min	d2 max	L max	Lc max	h1 max	h2 max	T max	Q min
	mm	mm	mm	mm	mm	mm	mm	mm	mm	kN/LB
P152F13	152.4	63.4	35,0	18,0	77.0	83.0	26.9	65,0	8,0	160.0/36364

Tragförderketten mit Sonderlaschen

Deep link conveyor chains with special link plates

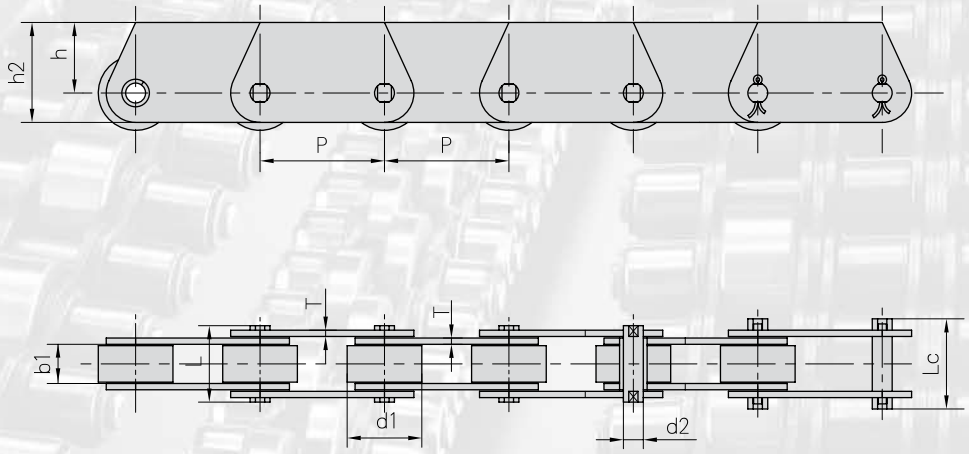

Flexon Chain No.	Teilung Pitch	Rollen ø Roller diameter	Lichte Weite Width between inner plates	Bolzen ø Pin diameter	Bolzen-länge Pin length		Laschen-höhe Plate depth		Laschen-dicke Plate thick-ness	min. Bruchkraft Ultimate tensile strength	Gewicht per meter Weight per meter
	P	d1 max	b1 min	d2 max	L max	Lc max	h max	h2 max	T max	Q min	q
	mm	mm	mm	mm	mm	mm	mm	mm	mm	kN/LB	kg/m
P31.75F1	31,75	19,05	9,8	5,08	19.2	22.5	18.0	25.5	1,6	20.0/4545	1.48
P101.6F10	101,60	50,00	30,0	14,27	64.0	68.5	30.0	50.0	6,4	180.0/40909	11.56
P160F2	160,00	60,00	38,0	20,00	80,0		36.0	60.0	6,0	190.0/43181	12.57

Förderketten mit Anbauteilen

Conveyor chains with attachments

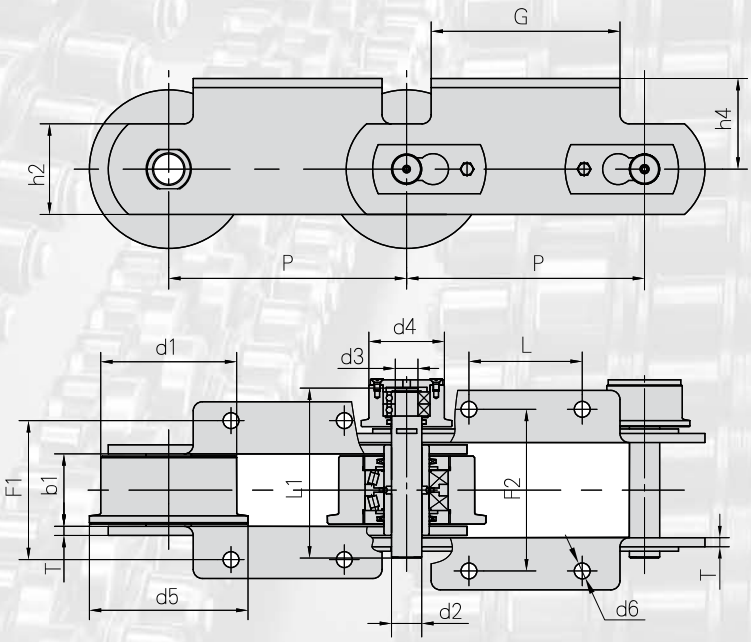

Flexon Chain No.	P	L	G	F1	F2	h4	h2	d6	T
	mm	mm	mm	mm	mm	mm	mm	mm	mm
P315	315	150.0	250.0	180.0	206.0	120.0	120.0	21.0	12.0

Flexon Chain No.	Teilung Pitch	Rollen ø Roller diameter			Lichte Weite Width between inner plates	Bolzen ø Pin diameter		Bolzen-länge Pin length	min. Bruchkraft Ultimate tensile strength
	P	d1 max	d4 max	d5 max	b1 min	d2 max	d3 max	L1 max	Q min
	mm	mm	mm	mm	mm	mm	mm	L1 max	kN/LB
P315	315	180.0	100.0	210.0	90.0	40.0	30.0	217.0	100.0/22727

Kardanketten für Kreisförderer

Cardan chains for Overhead and Floor conveyors

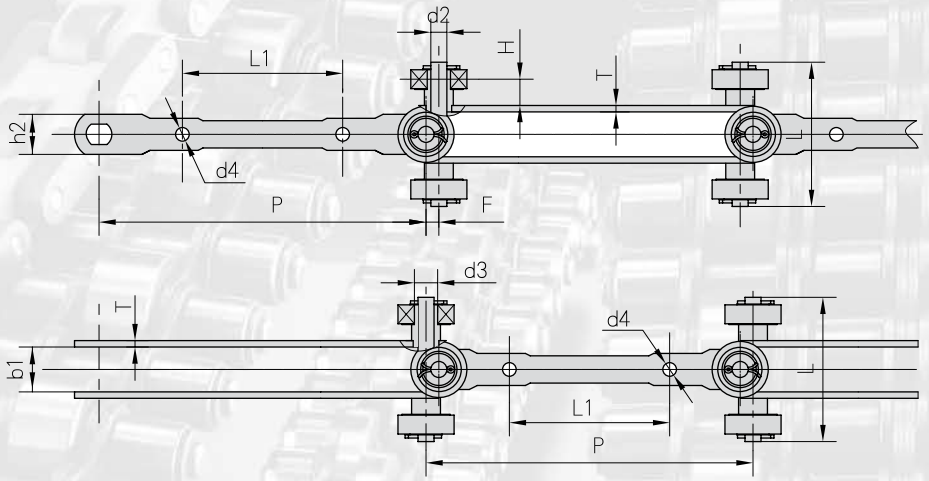

Flexon Chain No.	Teilung Pitch	Buchsen ø Bush diameter	Lichte Weite Width between inner plates	Bolzen-abmessungen Pin dimension		Laschen-abmessungen Plate dimension			Abmessungen Anbauteile Attachment dimension			min. Bruchkraft Ultimate tensile strength
	P	d3 max	b1 min	d2 max	L max	h2 max	T max	L1 max	d4 max	H	F	Q min
	mm	mm	mm	mm	mm	mm	mm	mm	mm	mm	mm	kN/LB
P210	204.0	14.5	27.5	10.0	90.0	25.0	4.0	100.0	8.5	16.0	8.0	50/11364

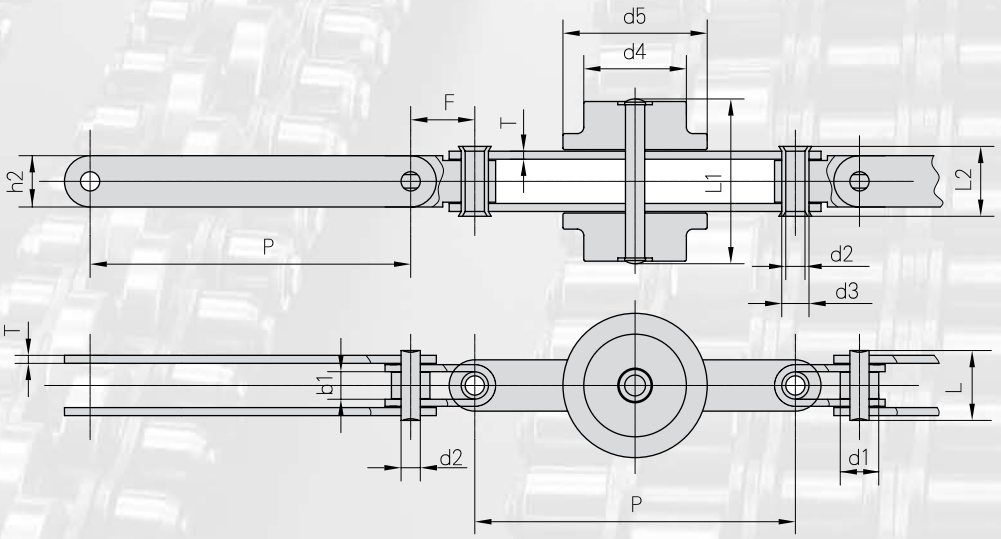

Flexon Chain No.	Teilung Pitch	Rollen ø Roller diameter			Lichte Weite Width between inner plates	Bolzen-abmessungen Pin dimension					Laschen-höhe Plate depth	Laschen-dicke Plate thickness	Abmes-sungen Anbauteile Attachment dimension	min. Bruchkraft Ultimate tensile strength
	P	d1 max	d4 max	d5 max	b1 min	d2	d3	L max	L1 max	L2 max	h2 max	T max	F	Q min
	mm	mm	mm	mmm	mmm	mm	mmm	mm	mm	mm	mm	mm	mm	kN/LB
P100F11	100.0	12.0	32.0	45.0	8.6	6.0	8.5	22.0	53.0	22.0	16.0	2.5	20.0	20/4545

Kratzer-Ketten nach DIN 8167 und DIN 8165 (M + FV Serie)

Scraper conveyor chains acc. to DIN 8167 and DIN 8165 (M + FV series)

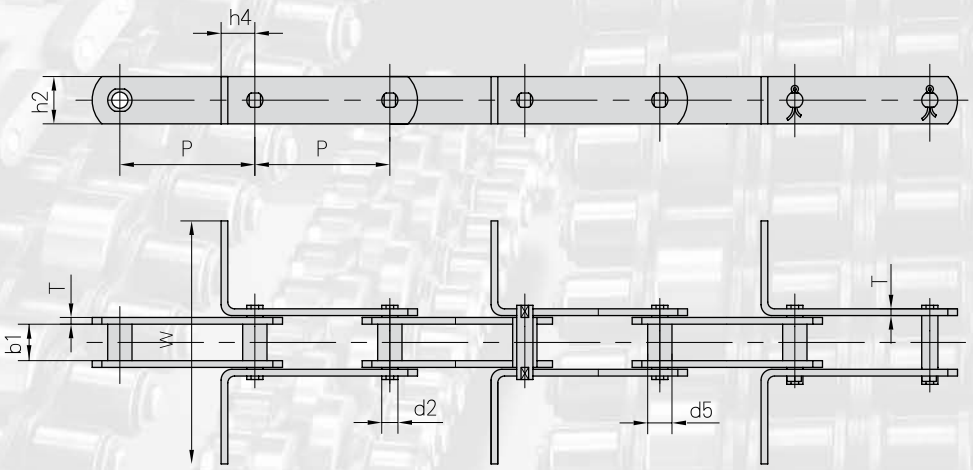

Flexon Chain No.	P			b1 min	d2 max	d5 max	h4	h2 max	T max	W	Q min
	mm			mm	mm	mm	mm	mm	mm	mm	kN/LB
MR56	100	125		24,0	10,0	15,0	20,0	30,0	4.0	•	56.0/12727
MR80	100	125	160	28,0	12,0	18,0	25,0	35,0	5.0	•	80.0/18182
MR112	100	125	160	32,0	15,0	21,0	35,0	40,0	6.0	•	112.0/25454
MR160	100	125	160	37,0	18,0	25,0	40,0	50,0	7.0	•	160.0/36364
MR224	125	160	200	43,0	21,0	30,0	44,0	60,0	8.0	•	224.0/50909
MR315	160	200	250	48,0	25,0	36,0	50,0	70,0	10.0	•	315.0/71591

Flexon Chain No.	p			b1 min	d2 max	d5 max	h4	h2 max	T max	W	Q min
	mm			mm	mm	mm	mm	mm	mm	mm	kN/LB
FVR40	80	100	125	18,0	10,0	15,0	20,0	25,0	3.0	•	42.0/9545
FVR63	100	125	160	22,0	12,0	18,0	25,0	30,0	4.0	•	64.0/14545
FVR90	100	125	160	25,0	14,0	20,0	30,0	35,0	5.0	•	100.0/22727
FVR112	100	125	160	30,0	16,0	22,0	35,0	40,0	6.0	•	120.0/27272
FVR140	125	160	200	35,0	18,0	26,0	38,0	45,0	6.0	•	145.0/32954
FVR180	125	160	200	45,0	20,0	30,0	44,0	50,0	8.0	•	190.0/43181
FVR250	160	200	250	55,0	26,0	36,0	50,0	60,0	8.0	•	275.0/62499

• W - Abmessungen auf Anfrage
W - Dimensions are available upon request

Kratzer-Ketten nach Werksnorm

Scraper conveyor chains acc. to Industry standard

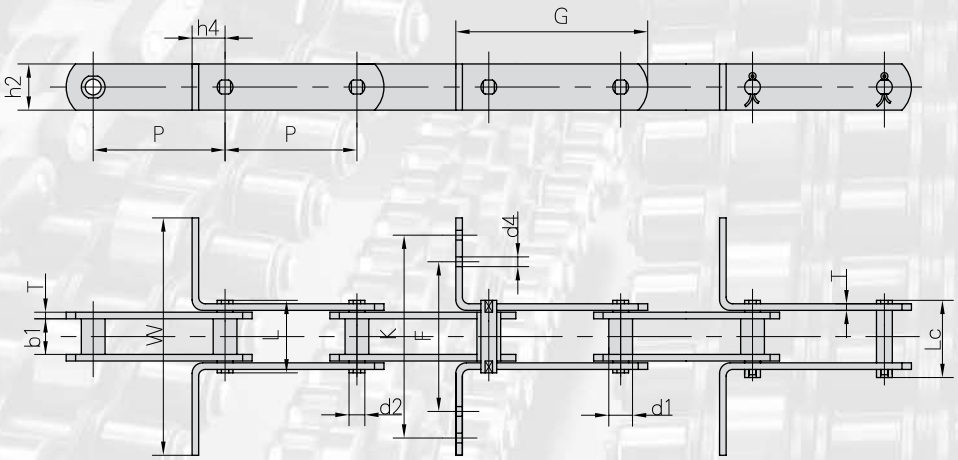

Flexon Chain No.	Teilung Pitch	Buchsen ø Bush diameter	Lichte Weite Width between inner plates	Bolzen ø Pin diameter	Bolzen-länge Pin length		min. Bruchkraft Ultimate tensile strength	Durchschn. Bruchlast Average tensile strength	Gewicht per meter Weight per meter
	P	d1 max	b1 min	d2 max	L max	Lc max	Q min	Qo	q
	mm	mm	mm	mm	mm	mm	kN/LB	kN	kg/m
M80-P100F1	100,0	18,0	28,00	12,00	55,0	58,5	80.0/18162	88,0	5,19
M180-P-100	100,0	26,0	28,85	18,00	62,5		180.0/40909	198,0	10,25
M310-P-125	125,0	40.0*	52,00	20,00	103,4	109,4	303.8/69045	334,0	19,88
M310F1-P-125	125,0	40.0*	52,00	20,00	103,4	109,4	303.8/69045	334,0	24,88
P100F16	100,0	23,0	28,00	16,00	66,0		115.0/26136	127,0	6,60
P101.6	101,6	44,5	50,80	23,84	136,5		600.0/136362	660,0	34,96
P125F3	125,0	25,0	36,00	18,00	82,0		220.0/49999	242,0	11,17
P125F4	125,0	25,0	36,00	18,00	82,0		220.0/49999	242,0	9,83

* Außendurchmesser auf Anfrage
Dimension af roller diameter upon request

Flexon Chain No.	G	F	W	K	h4	h2	d4	T
	mm	mm	mm	mm	mm	mm	mm	mm
M80-P100F1	145.5		180.0		25.0	35.0		5.0
M180-P-100	163,0		185,0		35,0	50,0		6,0
M310-P-125	195,0		270,0		35,0	55,0		10,0
M310F1-P-125	195,0		560,0		35,0	55,0		10,0
P100F16	143,0	91,8	180,0	159,8	25,0	36,0	6,5	6,0
P101.6	198,6		206,5		62,0	60,0		14,5
P125F3	190,0	139,5	290,0	259,5	35,0	51,0	8,5	6,0
P125F4	190,0	119,5	220,0	191,5	35,0	51,0	8,5	6,0

Förderketten mit Sonderbauteilen

Conveyor chains with special attachments

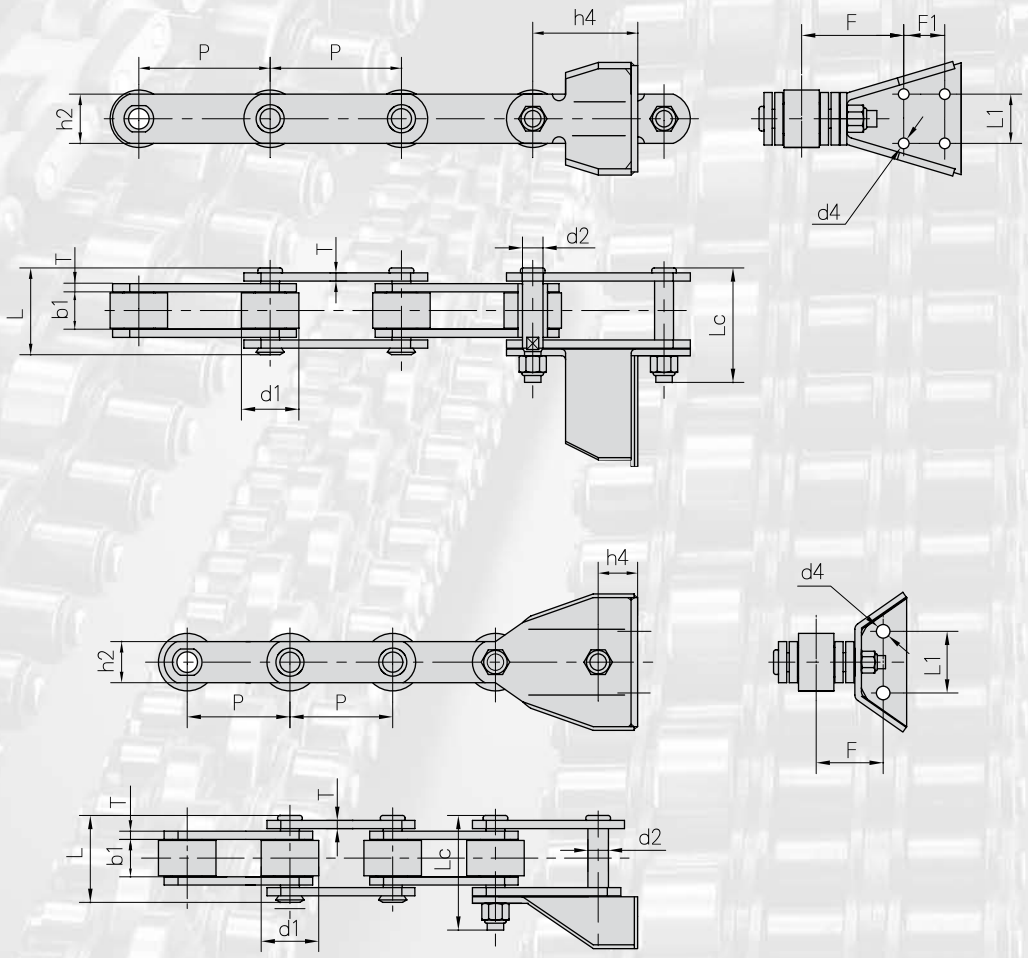

Flexon Chain No.	P	L1	F	d4	h4	F1
	mm	mm	mm	mm	mm	mm
P125F6	125.0	75.0	77.5	16.5	44.0	
P160F7	160,0	60,0	119,5	13,0	130,0	50,0

Flexon Chain No.	Teilung Pitch	Rollen ø Roller diameter	Lichte Weite Width between inner plates	Bolzen ø Pin diameter		Bolzen-länge Pin length	Laschen-höhe Plate depth	Laschen-dicke Plate thickness	min. Bruchkraft Ultimate tensile strength
	P	d1 max	b1 min	d2 max	L max	Lc max	h2 max	T max	Q min
	mm	mm	mm	mm	mm	mm	mm	mm	kN/LB
P125F6	125,0	70,0	45,0	20,0	90.0	122.0	50,0	8,0	250/56818
P160F7	160,0	70,0	45,0	25,0	99.0	136.0	60,0	10,0	400/90908

Förderketten mit Sonderbauteilen

Conveyor chains with special attachments

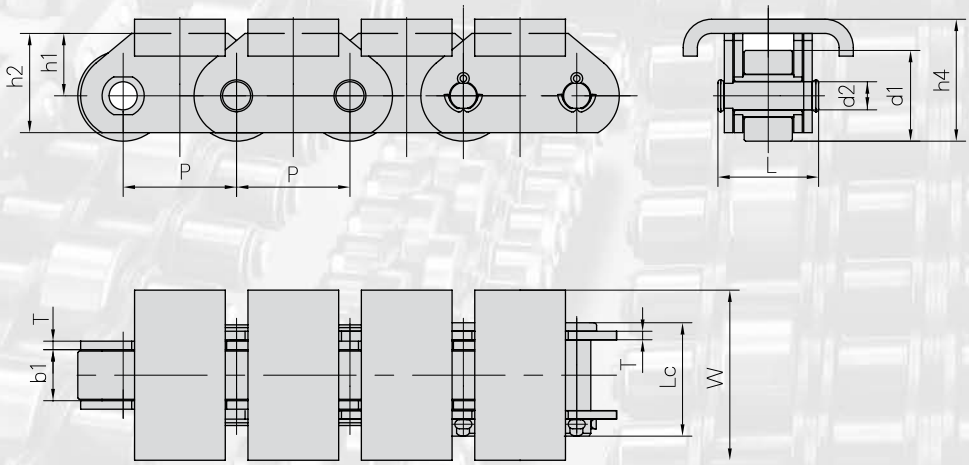

Flexon Chain No.	P	W	h4
	mm	mm	mm
P40F3	40.0	60.0	43.0

Flexon Chain No.	Teilung Pitch	Rollen ø Roller diameter	Lichte Weite Width between inner plates	Bolzen ø Pin diameter	Bolzen-länge Pin length		Laschen-höhe Plate depth		Laschen-dicke Plate thickness	min. Bruchkraft Ultimate tensile strength	Gewicht per meter Weight per meter
	P	d1 max	b1 min	d2 max	L max	Lc max	h1 max	h2 max	T max	Q min	q
	mm	mm	mm	mm	mm	mm	mm	mm	mm	kN/LB	kg/m
P40F3	40,0	32,0	18,0	10,0	36.1	40.2	22.0	35.0	3,0	40.0/9091	7.27

Rollenketten für die Textilindustrie

Roller chains for textile machinery

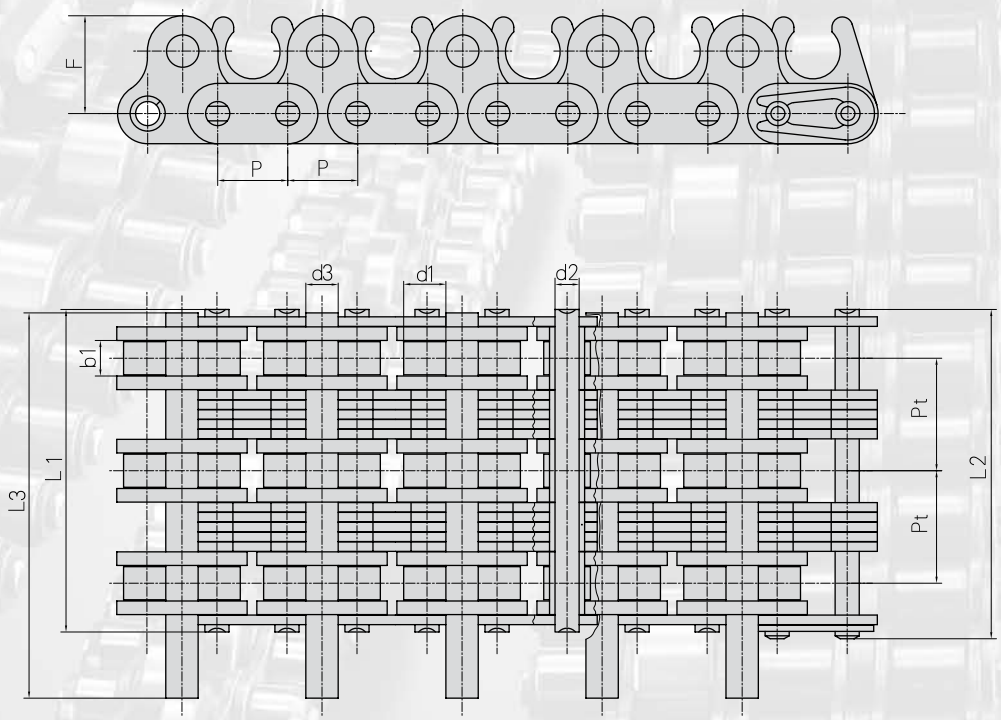

Flexon Chain No.	Teilung Pitch	Rollen ø Roller diameter	Lichte Weite Width between inner plates	Bolzen ø Pin diameter		Bolzen-länge Pin length			Ab-messungen Anbauteile Attachment dimension	Mitten-maß Transverse pitch	min. Bruchkraft Ultimate tensile strength	Gewicht per meter Weight per meter
	P	d1 max	b1 min	d2 max	d3 max	L1 max	L2 max	L3 max	F	Pt	Q min	q
	mm	mm	mm	mm	mm	mm	mm	mm	mm	mm	kN/LB	kg/m
06BF20	9.525	6.35	4.6	3.28	4.45	43.75	44.85	52.4	13.0	15.0	24.9/5682	2.77

Telefon/Phone: +49-2739 86-0

Spezial Ketten für den Folientransport und die Papierindustrie

Special chains for plastic film transport and for the paper industry

Rollenketten für Folientransport

Roller chains for plastic film transport

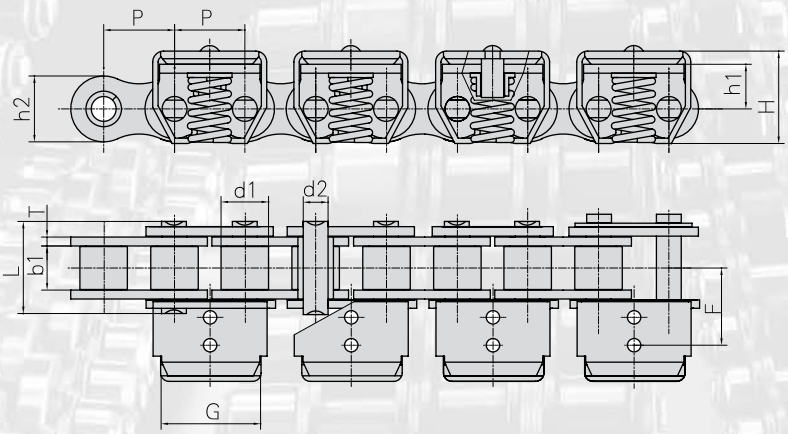

Flexon Chain No.	Teilung Pitch	Rollen ø Roller diameter	Lichte Weite Width between inner plates	Bolzenab-messungen Pin dimension		Laschen- und Anbauteile-abmessungen Plate and attachment dimension					min. Bruchkraft Ultimate tensile strength	Gewicht per meter Weight per meter
	P	d1 max	b1 min	d2 max	L max	h2 max	F	h1	H	T	Q min	q
	mm	mm	mm	mm	mm	mm	mm	mm	mm	mm	kN/LB	kg/m
08BSSF32	12.7	8.51	7.75	4.45	16.7	11.8	13.8	8.0	16.5	1.6	12.0/2727	1.14

Rollenketten für die Papierindustrie

Conveyor chains for the paper industry

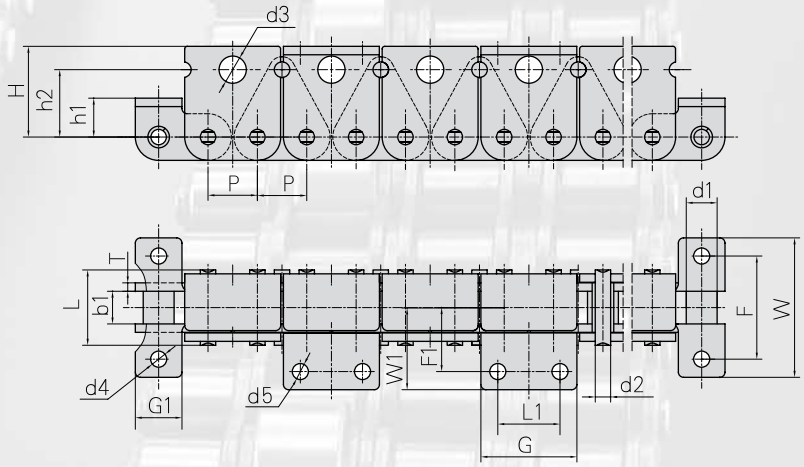

Flexon Chain No.	Teilung Pitch	Rollen ø Roller diameter	Lichte Weite Width between inner plates	Bolzen ø Pin diameter	Bolzen-länge Pin length	min. Bruchkraft Ultimate tensile strength	Gewicht per meter Weight per meter
	P	d1 max	b1 min	d2 mm	L max	Q min	q
	mm	mm	mm	mm	mm	kN/LB	kg/m
12AH-TB35	19.05	11.91	12.57	5.94	29.2	31.8/7227	4.35

Flexon Chain No.	H	h2	d3	F	W	G1	h1	d4	T	F1	W1	L1	G	d5
	mm	mm	mm	mm	mm	mm	mm	mm	mm	mm	mm	mm	mm	mm
12AH-TB35	35.0	26.0	10.5	40.0	54.0	18.0	15.0	6.2	3.25	24.8	31.8	24.0	37.0	6.2

Grabenziehketten

Dig chains

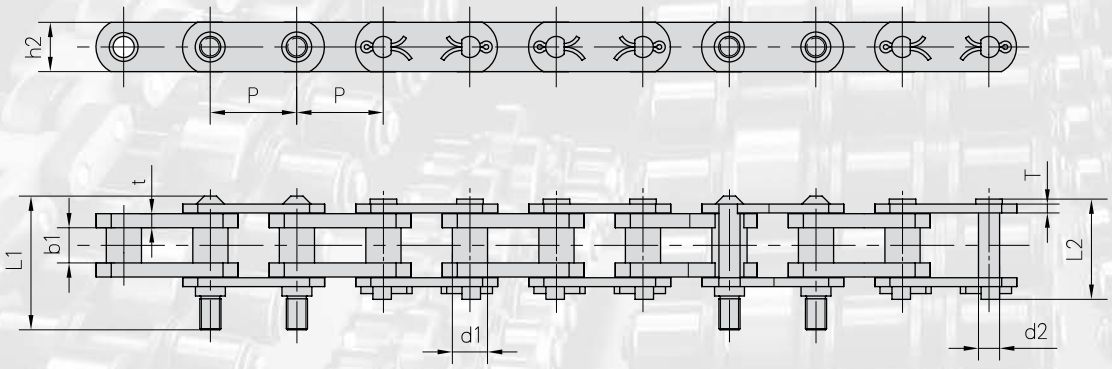

Flexon Chain No.	Teilung Pitch	Buchsen ø Bush diameter	Lichte Weite Width between inner plates	Bolzen ø Pin diameter	Bolzen-länge Pin length		Laschen-höhe Plate depth	Laschen-dicke Plate thick-ness	min. Bruchkraft Ultimate tensile strength	Durchschn. Bruchlast Average tensile strength	Gewicht per meter Weight per meter
	P	d1 max	b1 min	d2 max	L1 max	L2 max	h2 max	t/T max	Q min	Qo min	q
	mm	mm	mm	mm	mm	mm	mm	mm	kN/LB	kN	kg/m
78PF1	78.1	31.75	31.75	19.05	122.0	90.5	44.5	12.7/8.0	140.0/31818	166.88	14.22

Förderkette für die Papierindustrie

Conveyor chains for the paper industry

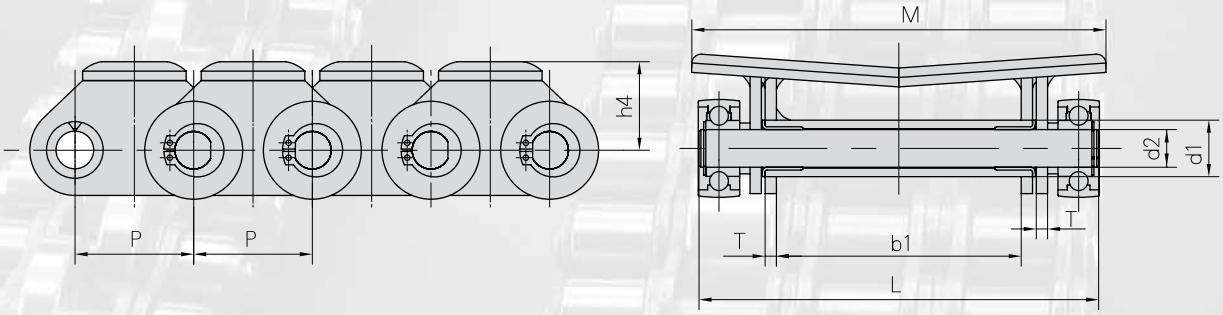

Flexon Chain No.	Teilung Pitch	Buchsen ø Bush diameter	Lichte Weite Width between inner plates	Bolzen ø Pin diameter	Bolzen-länge Pin length	Laschen-dicke Plate thick-ness	Abmessungen Anbauteile Attachment dimension		min. Bruchkraft Ultimate tensile strength	Durchschn. Bruchlast Average tensile strength
	P	d1 max	b1 min	d2 max	L max	T max	M	h4	Q min	Q0 min
	mm	mm	mm	mm	mm	mm	mm	mm	kN/LB	kN
63PF2	63,0	30,0	130,0	20,0	213,2	6,0	220.0	50.0	160.0/36364	176,0

Rollenketten für Lackier- und Trocknungsanlagen

Roller chains for metal decorating systems

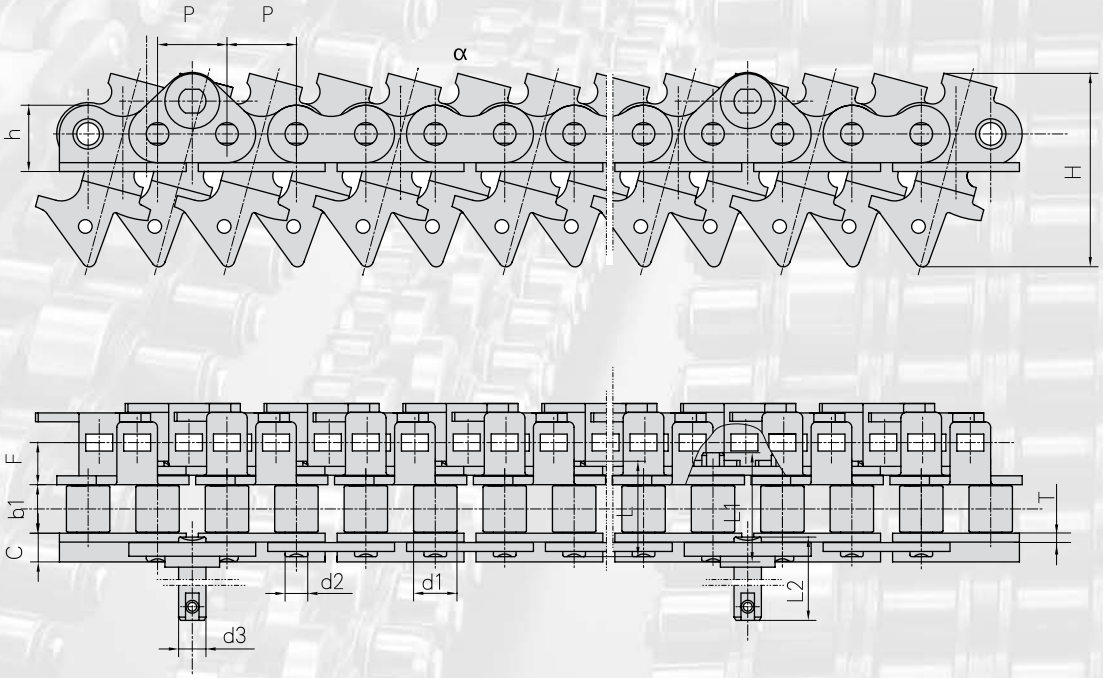

Flexon Chain No.	Teilung Pitch	Rollen ø Roller diameter	Lichte Weite Width between inner plates	Bolzen ø Pin diameter		Bolzen-länge Pin length			Laschenab-Messungen Plate dimension		Abmessungen Anbauteile Attachment dimension			min. Bruchkraft Ultimate tensile strength
	P	d1 max	b1 min	d2 max	d3 max	L max	L1 max	L2 max	h	T	H	F	C	Q min
	mm	mm	mm	mm	mm	mm	mm	mm	mm	mm	mm	mm	mm	kN/LB
16BF10	25,4	15,88	19,0	8.28	10,0	36.1	41,0	43.1	23.9	3.1	70.5	15.5	10.15	40.0/9090
16BF27	25,4	15,88	19,0	8.28	10,0	36.1	41,0	43.1	23.9	3.1	85.0	17,0	10.15	40.0/9090

Rollenketten für Lackier- und Trocknungsanlagen

Roller chains for metal decorating systems

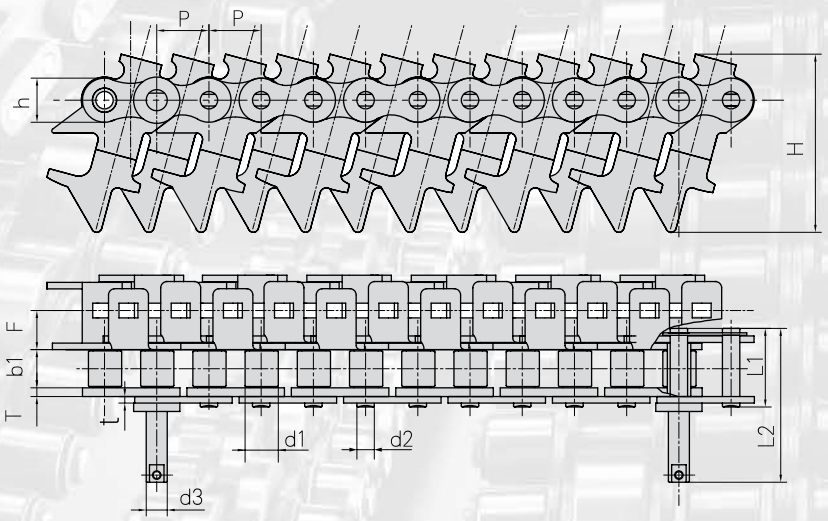

Flexon Chain No.	Teilung Pitch	Rollen ø Roller diameter	Lichte Weite Width between inner plates	Bolzen ø Pin diameter		Bolzen-länge Pin length		Laschen-abmessungen Plate dimension			Abmessungen Anbauteile Attachment dimension		min. Bruchkraft Ultimate tensile strength
	P	d1 max	b1 min	d2 max	d3 max	L1 max	L2 max	h	T	t	H	F	Q min
	mm	mm	mm	mm	mm	mm	mm	mm	mm	mm	mm	mm	kN/LB
16BF12	25.4	15.88	18,0	8.28	10.0	37.4	73.2	21.0	4.15	3.1	85.0	18.5	40.0/9090

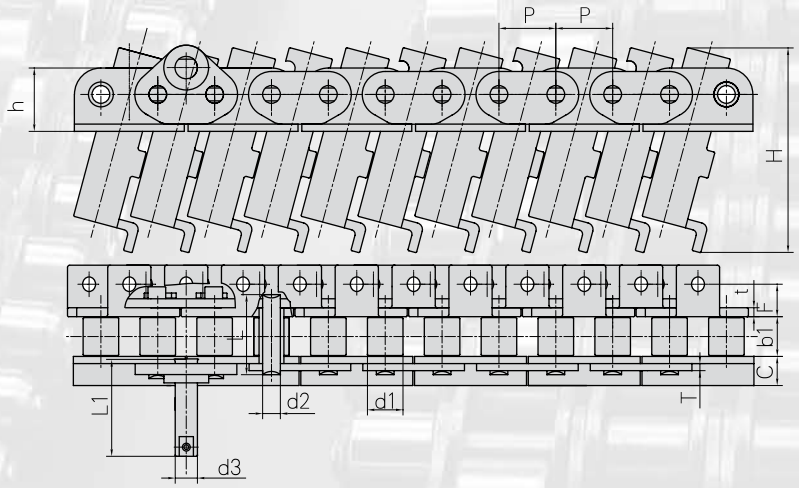

Flexon Chain No.	Teilung Pitch	Rollen ø Roller diameter	Lichte Weite Width between inner plates	Bolzen ø Pin diameter		Bolzen-länge Pin length		Laschen-abmessungen Plate dimension			Abmessungen Anbauteile Attachment dimension			min. Bruchkraft Ultimate tensile strength
	P	d1 max	b1 min	d2 max	d3 max	L	L1	h	T	t	H	F	C	Q
	mm	mm	mm	mm	mm	mm	mm	mm	mm	mm	mm	mm	mm	kN/LB
16AF18	25.4	15.88	17,0	7.92	10,0	36.2	48.6	28.3	3.25	4,0	92,0	14.7	13,0	40.0/9090

Rollenketten für Lackier- und Trocknungsanlagen

Roller chains for metal decorating systems

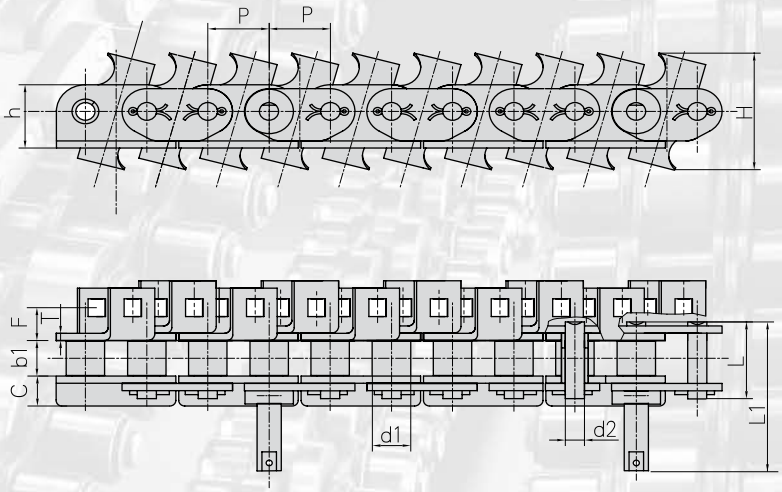

Flexon Chain No.	Teilung Pitch	Rollen ø Roller diameter	Lichte Weite Width between inner plates	Bolzen ø Pin diameter	Bolzen-länge Pin length		Laschen-abmessungen Plate dimension		Abmessungen Anbauteile Attachment dimension			min. Bruchkraft Ultimate tensile strength
	P	d1 max	b1 min	d2 max	L	L1	h	T	H	F	C	Q min
	mm	mm	mm	mm	mm	mm	mm	mm	mm	mm	mm	kN/LB
16AF7	25.4	15.88	15.75	7.92	36.5	67.9	28.3	3.25	59.1	13.5	13,0	40.0/9090

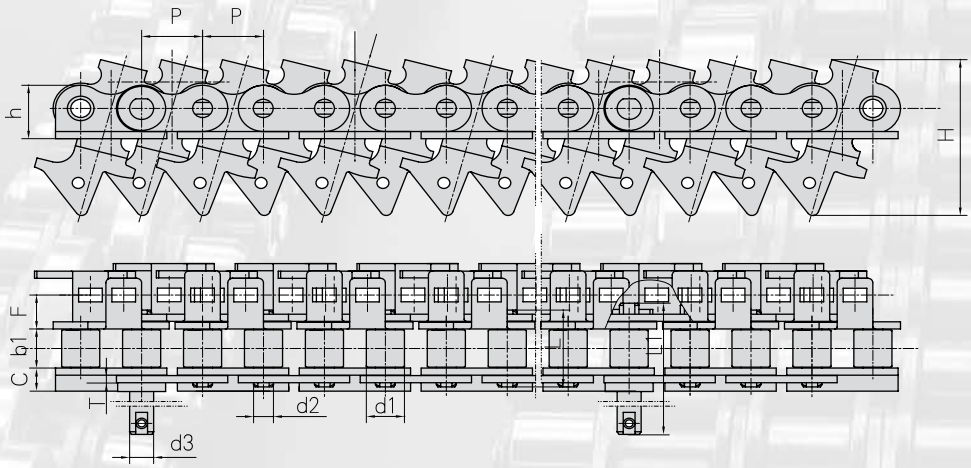

Flexon Chain No.	Teilung Pitch	Rollen ø Roller diameter	Lichte Weite Width between inner plates	Bolzen m Pin diameter		Bolzen-länge Pin length		Laschen-abmessungen Plate dimension		Abmessungen Anbauteile Attachment dimension			min. Bruchkraft Ultimate tensile strength
	P	d1 max	b1 min	d2 max	d3 max	L	L1	h	T	H	F	C	Q min
	mm	mm	mm	mm	mm	mm	mm	mm	mm	mm	mm	mm	kN
16AF27	25.4	15.88	15.75	7.92	10.0	32.7	75.2	28.3	3.25	71,0	14.6	13,0	40,0

Plattenbandketten

Flat top conveyor chains

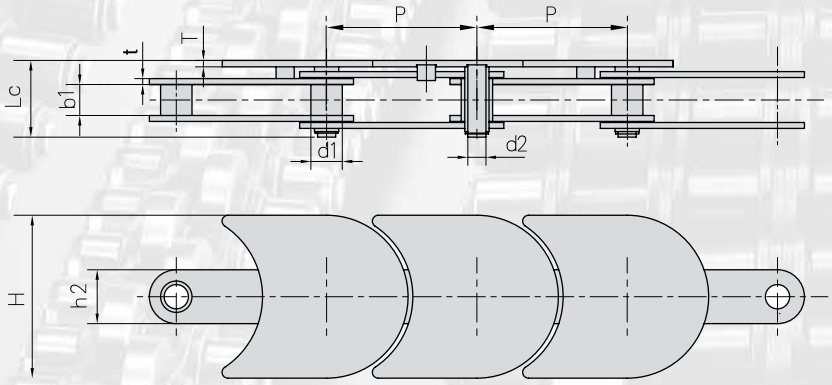

Flexon Chain No.	Teilung Pitch	Rollen ø Roller diameter	Lichte Weite Width between innerplates	Bolzen-abmessungen Pin dimension		Laschen-abmessungen Plate dimension		Abmessungen Anbauteile Attachment dimension		min. Bruchkraft Ultimate tensile strength	Gewicht per meter Weight per meter
	P	d1 max	b1 min	d2 max	Lc max	h2 max	t	H	T	Q min	q
	mm	mm	mm	mm	mm	mm	mm	mm	mm	kN/LB	kg/m
HMK 38-50	38,1	12,07	11,68	4,45	27,3	15,0	1,6	50,0	3,0	25,0/-	1,94
HMK 76-82	76.2	15.92	15.7	9.2	37.5	27.3	3,0	82.6	3,0	45.0/10227	2.76
HMK 76-114	76.2	15.92	15.7	9.2	37.5	27.3	3,0	114	3,0	45.0/10227	3.5

Förderketten aus Kunststoff Serie CC 600, CC 600 TAB, CC 600 F und aus Temperguß Serie C 600, C 600 TAB

Plastic conveyor chains series CC 600, CC 600 TAB, CC 600 F and from Cast iron series C 600, C 600 TAB

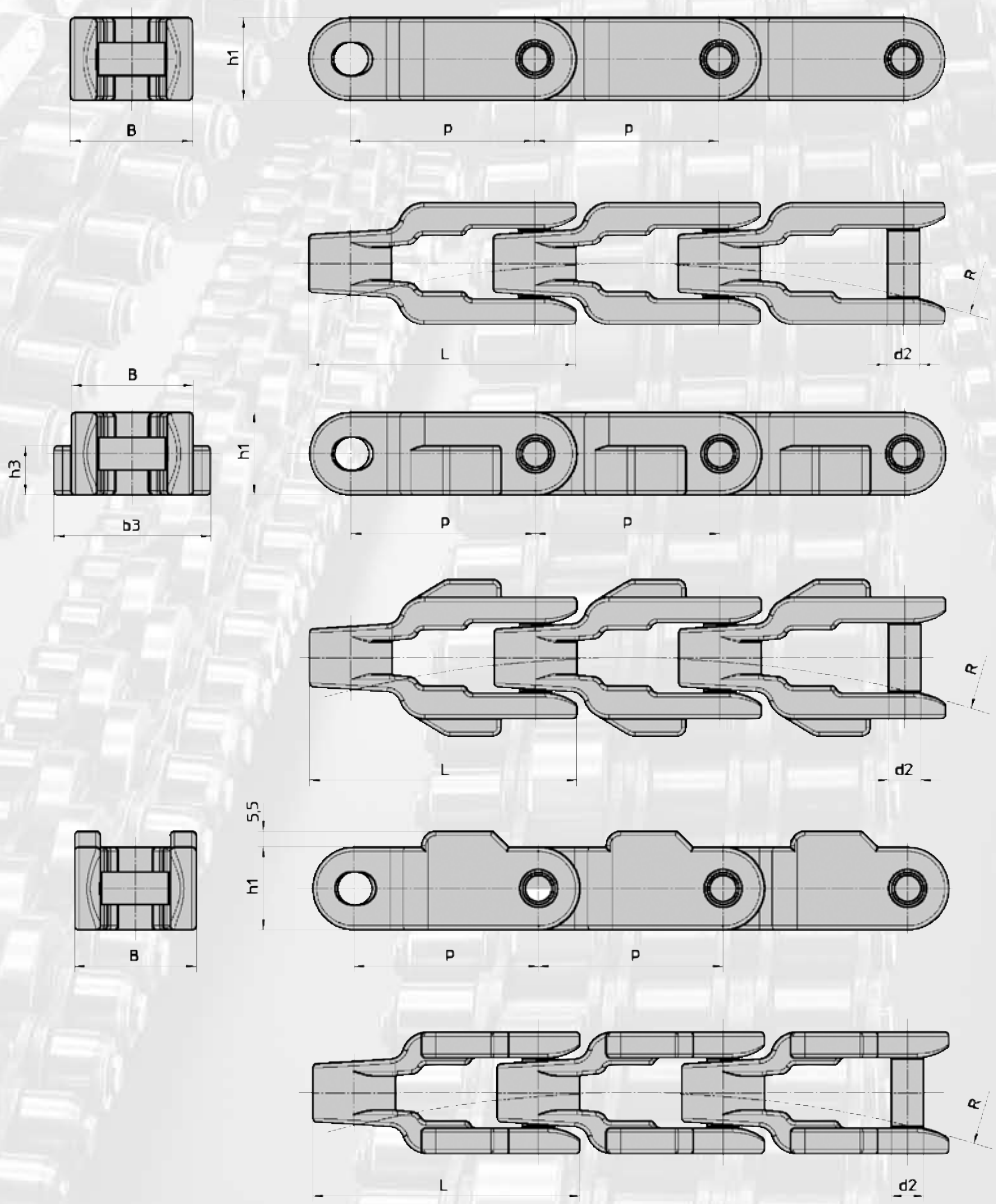

Flexon Chain No.	Teilung Pitch	Laschen-länge Plate length	Bolzen ø Pin diameter	Laschen-höhe Plate Width	Laschen-breite Link Width	Breite über TAB Width over Tab	Höhe TAB Height Tab	Seitenbogen-radius Side bow radius	Durchschn. Bruchlast Average tensile strength	Gewicht pro Meter Weight per meter
	P	L	d2 max	h1	B	b3	h3	R	Qo	q
	mm	mm	mm	mm	mm	mm	mm	mm	kN	kg/m
CC 600	63,5	92	11	28,5	42	-	-	530	14.000	1,39
CC 600 TAB	63.5	92	11	28.5	42	54	17	530	14,000	1,49
CC 600 F	63.5	92	11	28.5	42	-	-	530	14,000	1.45
C 600 *	63,5	92	11	28,5	42	-	-	760	55.000	5,22
C 600 TAB *	63,5	92	11	28,5	42	54	14,2	760	55.000	5,70

* Temperguß
** cast iron*

Förderketten aus Kunststoff Serie CC 600 P, CC 600 TAB P, CC 631 TAB

Plastic conveyor chains series CC 600 P, CC 600 TAB P, CC 631 TAB

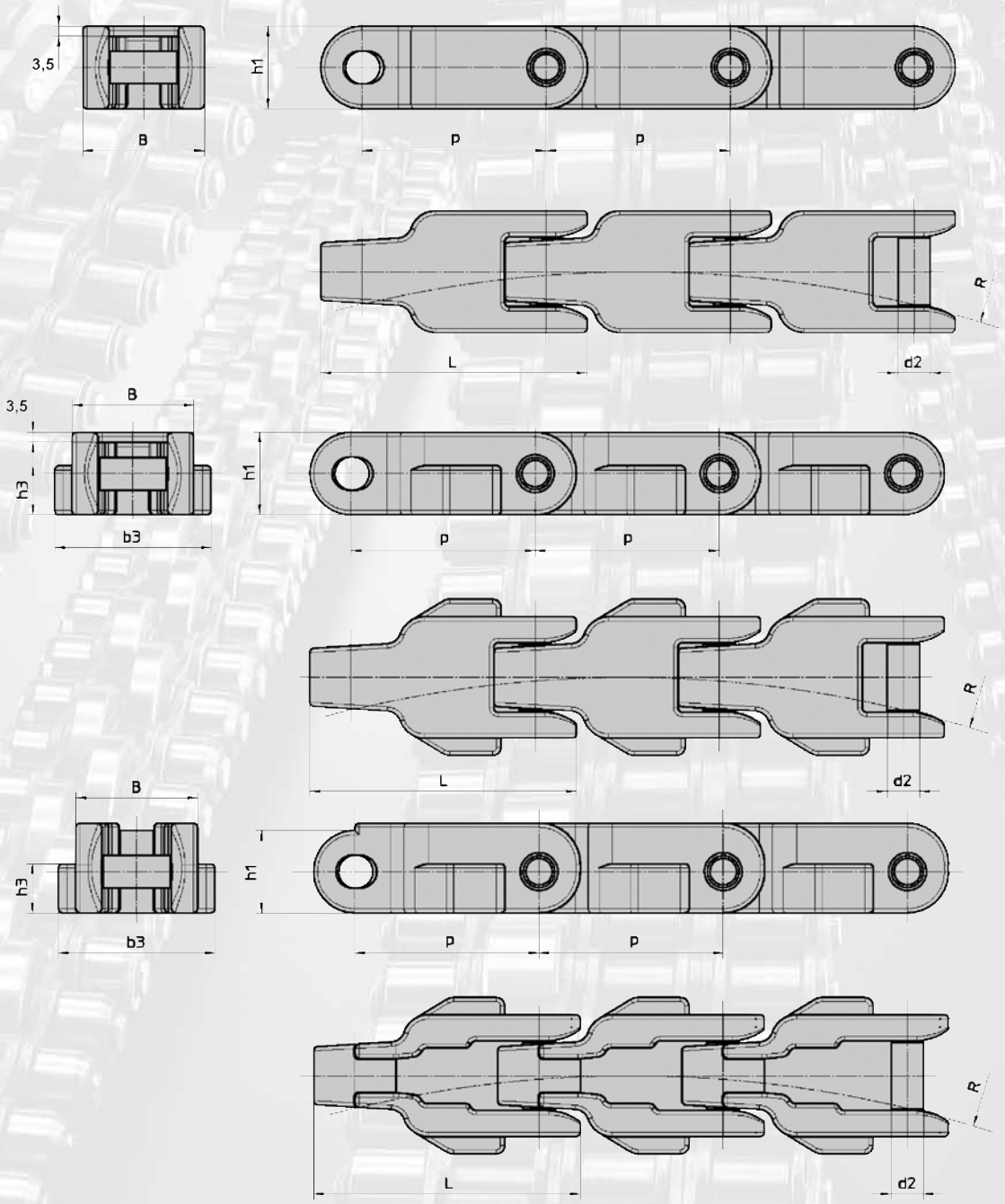

Flexon Chain No.	Teilung Pitch	Laschen-länge Plate length	Bolzen ø Pin diameter	Laschen-höhe Plate Width	Laschen-breite Link Width	Breite über TAB Width over Tab	Höhe TAB Height Tab	Seitenbogen-radius Side bow radius	Durchschn. Bruchlast Average tensile strength	Gewicht per meter Weight per meter
	P	L	d2 max	h1	B	b3	h3	R	Qo	q
	mm	mm	mm	mm	mm	mm	mm	mm	kN	kg/m
CC 600 P	63,5	90	11	28,5	42,5	-	-	530	14.000	1,42
CC 600 TAB P	63.5	90	11	28.5	42.5	52	15	530	14,000	1.55
CC 631 TAB	63.5	90	11	28.5	42.0	54	17	530	14,000	1.45

Telefon/Phone: +49-2739 86-0

Buchsenketten nach amerik. Norm

Hoisting rollerless chains acc. to American standard

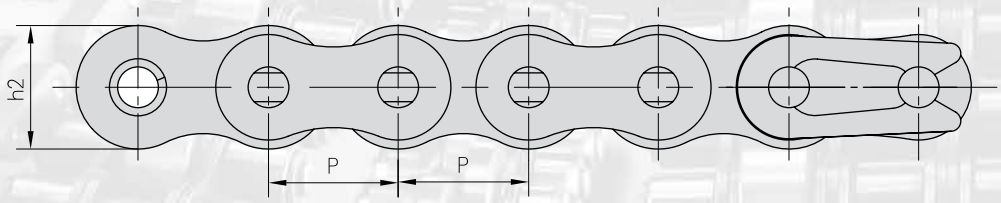

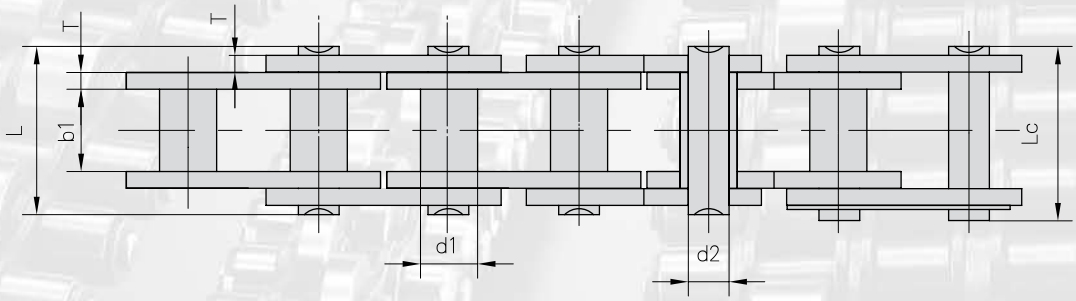

Flexon Chain No.	Teilung Pitch	Buchsen ø Bush diameter	Lichte Weite Width between inner plates	Bolzen ø Pin diameter	Bolzen länge Pin length		Höhe Innenlasche Inner plate depth	Laschen-dicke Plate thickness	min. Bruchkraft Ultimate tensile strength	Durchschn. Bruchlast Average tensile strength	Gewicht per meter Weight per meter
	P	d1 max	b1 min	d2 max	L max	Lc max	h2 max	T max	Q min	Q0	q
	mm	mm	mm	mm	mm	mm	mm	mm	kN/LB	kN	kg/m
45-1	12,700	5,63	7,85	3,96	16,6	17,8	12,00	1,50	14.10/3205	17,5	0,54
55-1	15,875	7,03	9,40	5,08	20,7	22,2	15,09	2,03	22.20/5045	29,4	0,83
65-1	19,050	8,33	12,57	5,94	25,9	27,7	18,00	2,42	31.80/7227	41,5	1,22
85-1	25,400	11,10	15,75	7,92	32,7	35,0	24,00	3,25	56.70/12886	69,4	2,16
105-1	31,750	13,60	18,90	9,53	40,4	44,7	30,00	4,00	88.50/20114	109,2	3,31
125-1	38,100	15,60	25,22	11,10	50,3	54,3	35,70	4,80	127.00/28864	156,3	4,97
145-1	44,450	18,00	25,22	12,70	54,4	59,0	41,00	5,60	172.40/39182	212,0	6,50
165-1	50,800	20,00	31,55	14,27	64,8	69,6	47,80	6,40	226.80/51545	278,9	8,70

FLEXON
High Quality Chains

Laschenketten, Ziehbankketten „Gallketten"

Multiple plates bearing pin chains „Gall chains"

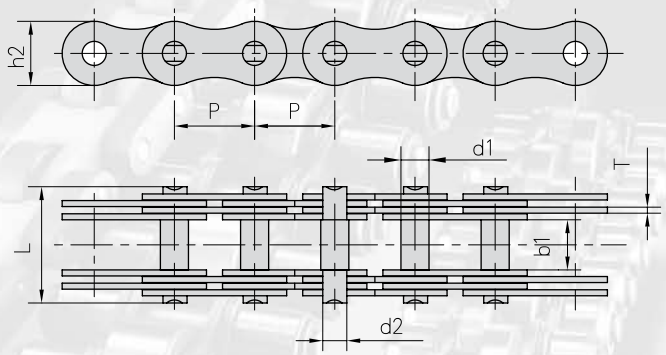

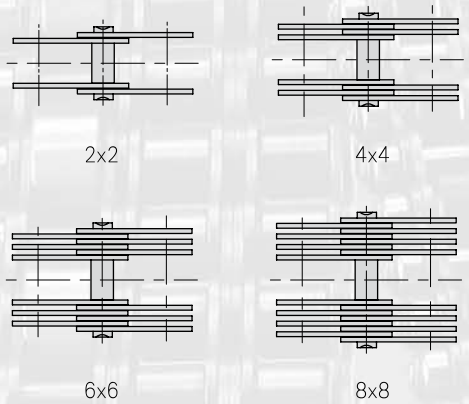

Flexon Chain No.	Teilung Pitch	Lichte Weite Width between inner plates	Laschen-kombination Plate Lacing	Bolzen ø Pin diameter		Bolzen-länge Pin length	Laschen-höhe Plate depth	Laschen-dicke Plate thickness	min. Bruchkraft Ultimate tensile strength	Gewicht per meter Weight per meter
	P	b1 min		d1 max	d2 max	L max	h2 max	T max	Q min	q
	mm	mm		mm	mm	mm	mm	mm	kN/LB	kg/m
MP15	15	12	2 X 2	5	4	25	12	2.03	5.0/1125	0,7
MP20	20	15	2 X 2	8	6	28	15	2.03	12.5/2818	1,1
MP25	25	18	2 X 2	10	8	36	18	3	25.0/5624	1,8
MP30	30	20	4 X 4	11	9	51	20	3	40.0/8999	3,4
MP35	35	22	4 X 4	12	10	53	26	3	60.0/13498	4,5
MP40	40	25	4 X 4	14	12	58	32	3	80.0/17998	5,0
MP45	45	30	4 X 4	17	14	63	35	3	100.0/22497	7,0
MP50	50	35	4 X 4	22	18	90	40	4,5	150.0/33746	11,3
MP55	55	40	4 X 4	24	21	108	42	6,0	200.0/44994	14,5
MP60	60	45	4 X 4	26	23	114	46	6,0	250.0/56243	17,1
MP70	70	50	6 X 6	32	28	148	55	6,0	375.0/84364	34,0
MP80	80	60	6 X 6	36	32	159	60	6,0	500.0/112486	39,0
MP90	90	70	6 X 6	40	36	184	70	7,0	750.0/168728	53,0
MP100	100	80	8 X 8	45	40	224	80	7,0	1000.0/224972	77,0
MP110	110	90	8 X 8	50	45	236	90	7,0	1250.0/281215	90,0
MP120	120	100	8 X 8	55	50	262	100	8,0	1500.0/337458	112,0

Buchsenketten nach amerik. Norm

Hoisting rollerless chains acc. to American standard

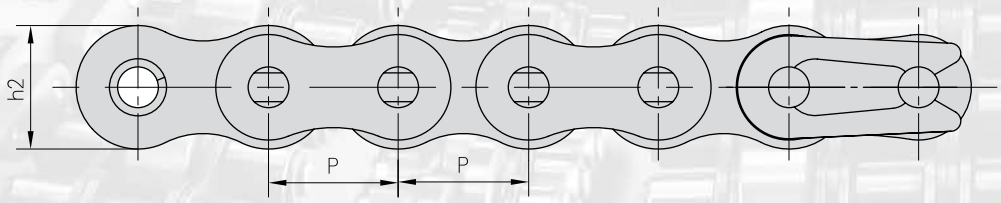

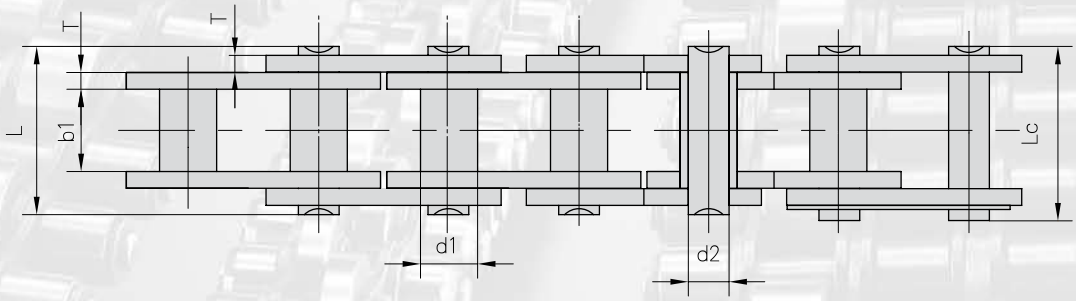

Flexon Chain No.	Teilung Pitch	Buchsen ø Bush diameter	Lichte Weite Width between inner plates	Bolzen ø Pin diameter	Bolzen länge Pin length		Höhe Innenlasche Inner plate depth	Laschen-dicke Plate thickness	min. Bruchkraft Ultimate tensile strength	Durchschn. Bruchlast Average tensile strength	Gewicht per meter Weight per meter
	P	d1 max	b1 min	d2 max	L max	Lc max	h2 max	T max	Q min	Q0	q
	mm	mm	mm	mm	mm	mm	mm	mm	kN/LB	kN	kg/m
45-1	12,700	5,63	7,85	3,96	16,6	17,8	12,00	1,50	14.10/3205	17,5	0,54
55-1	15,875	7,03	9,40	5,08	20,7	22,2	15,09	2,03	22.20/5045	29,4	0,83
65-1	19,050	8,33	12,57	5,94	25,9	27,7	18,00	2,42	31.80/7227	41,5	1,22
85-1	25,400	11,10	15,75	7,92	32,7	35,0	24,00	3,25	56.70/12886	69,4	2,16
105-1	31,750	13,60	18,90	9,53	40,4	44,7	30,00	4,00	88.50/20114	109,2	3,31
125-1	38,100	15,60	25,22	11,10	50,3	54,3	35,70	4,80	127.00/28864	156,3	4,97
145-1	44,450	18,00	25,22	12,70	54,4	59,0	41,00	5,60	172.40/39182	212,0	6,50
165-1	50,800	20,00	31,55	14,27	64,8	69,6	47,80	6,40	226.80/51545	278,9	8,70

Notizen

notes

Förderketten für Spezialanwendung

Conveyor chains for special application

Förderketten für die Holzindustrie

Conveyor chains and attachments for the Timber Industry

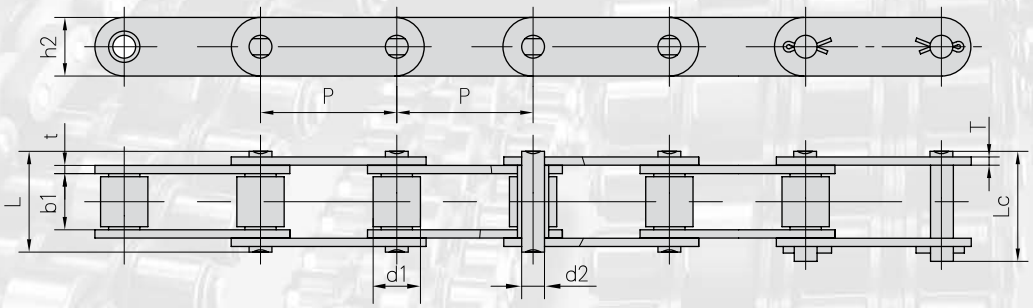

Flexon Chain No.	Teilung Pitch	Rollen Ø Roller diameter	Lichte Weite Width between inner plates	Bolzen Ø Pin diameter	Bolzen-länge Pin length		Höhe Innen-lasche Inner plate depth	Laschen-dicke Plate thick-ness	min. Bruchkraft Ultimate tensile strength	Durch-schn. Bruchlast Average tensile strength	Gewicht per meter Weight per meter
	P	d1 max	b1 min	d2 max	L max	Lc max	h2 max	t/T max	Q min	Q0	q
	mm	mm	mm	mm	mm	mm	mm	mm	kN/LB	kN	kg/m
81X	66,27	23,00	27,00	11,10	49,0	53,5	28,50	4,00	106.7/24250	128.9	3.78
81 XH	66,27	23,00	27,78	11,10	60,7	65,1	31,35	7.94/5.55	151.9/34523	175.7	5.88
81XHH	66,27	23,00	27,78	11,10	65,6	70,0	31,35	7,94	191.1/43432	212.6	6.70
81XHS	66,27	23,00	27,00	11,10	63,6	68,0	31,80	7,60	152.0/34545	177.2	6.55
500R	50,00	25,40	25,40	14,63	52,0	56,4	40,00	5,00	100.0/22727	114.5	7.13
441.100R	100,00	25,40	25,40	14,63	52,0	56,4	40,00	5,00	100.0/22727	114.5	5.15

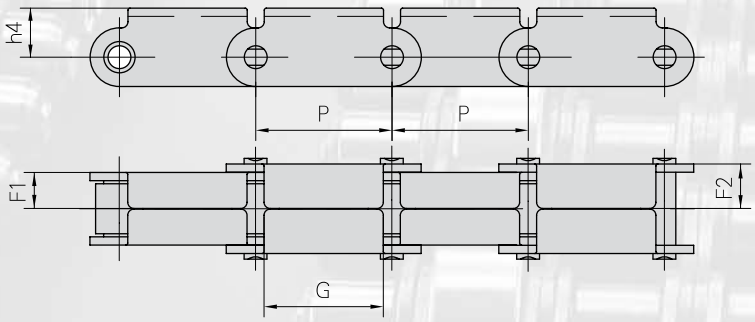

Flexon Chain No.	P	F1	F2	G	h4
	mm	mm	mm	mm	mm
81XF1(RT)	66.27	17.5	21.8	58.0	23.85

Förderketten für die Holzindustrie

Conveyor chains and attachments for the Timber Industry

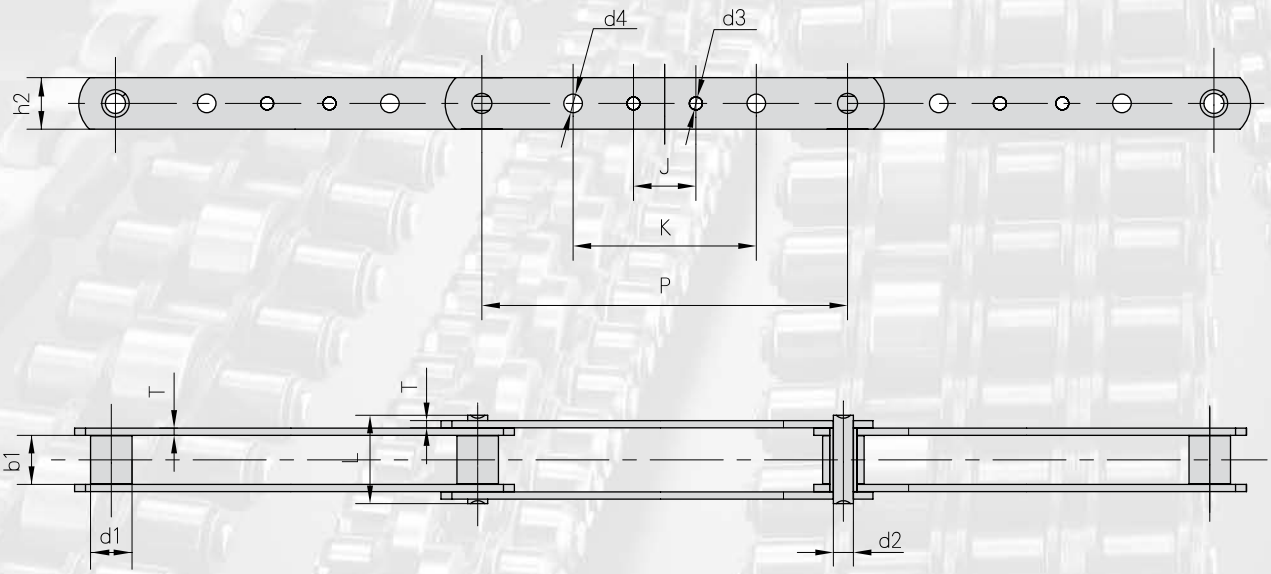

Flexon Chain No.	Teilung Pitch	Rollen ø Roller diameter	Lichte Weite Width between innerplates	Bolzenab-messungen Pin dimensions		Laschen-abmessungen Plate dimensions					Laschen-dicke Plate thick-ness	min. Bruchkraft Ultimate tensile strength	Durchschn. Bruchlast Average tensile strength	Gewicht per meter Weight per meter
	P	d1 max	b1 min	d2 max	L max	h2 max	d3 max	d4 max	J max	K max	T max	Q min	Q0	q
	mm	mm	mm	mm	mm	mm	mm	mm	mm	mm	mm	kN/LB	kN	kg/m
3939-B4	203.2	23,00	27,00	11,1	49,0	28.58	7,2	7,2	38,1	101,6	4,0	115.58/26268	136.5	2.45
3939-B21	203.2	23,00	27,00	11,1	49,0	28.58	7,2		38,1		4,0	115.58/26268	136.5	2.45
3939-B23	203.2	23,00	27,00	11,1	49,0	28.58		10,3		92,1	4,0	115.58/26268	136.5	2.45
3939-B24	203.2	23,00	27,00	11,1	49,0	28.58		7,2		101,6	4,0	115.58/26268	136.5	2.45
3939-B40	203.2	23,00	27,00	11,1	49,0	28.58		10,3		101,6	4,0	115.58/26268	136.5	2.45
3939-B43	203.2	23,00	27,00	11,1	49,0	28.58	7,2	10,3	38,1	92,1	4,0	115.58/26268	136.5	2.45
3939-B44	203.2	23,00	27,00	11,1	49,0	28.58	7,2	10,3	38,1	101,6	4,0	115.58/26268	136.5	2.45

Verzahnte Laschen für Rollenketten nach DIN 8187 und 8188

Saw tooth plates for Roller chains acc. to DIN 8187 and 8188

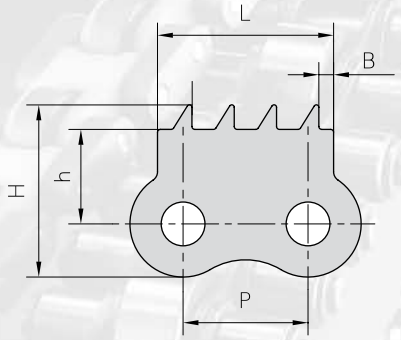

Flexon Chain No.	P	h	H	B	L
	mm	mm	mm	mm	mm
08B-940	12.7	9.6	17.5	1.5	17.9

C16AF1

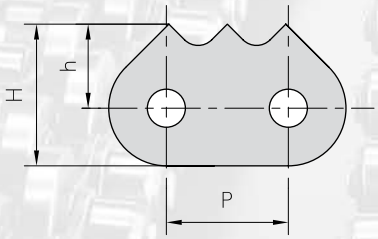

C16AF2

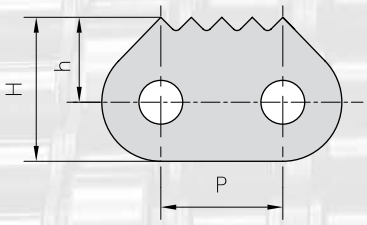

Flexon Chain No.	p	h	H
	mm	mm	mm
C16AF1	25.4	17.5	29.5
C16AF2	25.4	17.5	29.5

C60F2

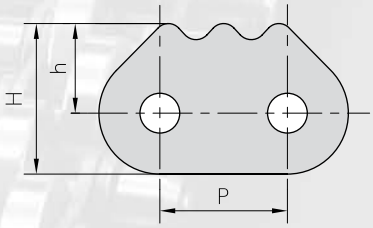

60–910

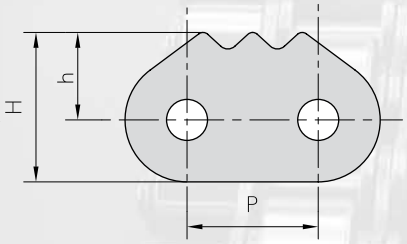

12BF3

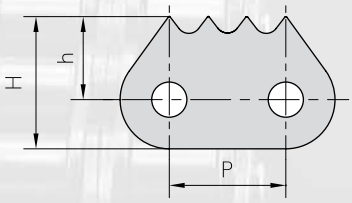

Flexon Chain No.	P	h	H
	mm	mm	mm
C60F2	19.05	13.38	22.48
60-910	19.05	12,70	21,70
12BF3	19.05	13,50	21,50

Verzahnte Laschen für Rollenketten nach DIN 8187 und 8188

Saw tooth plates for Roller chains acc. to DIN 8187 and 8188

C16BF2

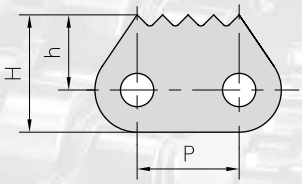

C16BF3

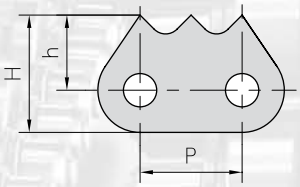

16B–1170

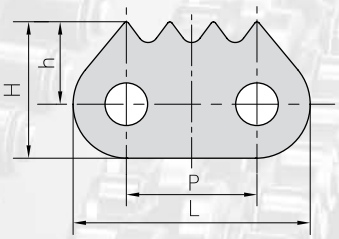

16B–1180

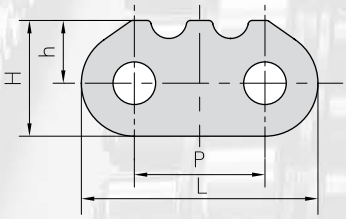

Flexon Chain No.	P	L	h	H
	mm	mm	mm	mm
C16BF2	25.4		18.7	29.2
C16BF3	25,4		18,7	29,2
16B-1170	25,4	46,1	16,0	26,5
16B-1180	25,4	46,0	12,2	22,5

16B–1185

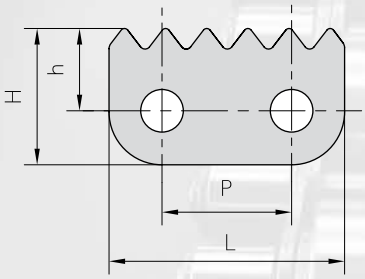

Flexon Chain No.	P	L	h	H
	mm	mm	mm	mm
16B-1185	25.4	46.0	16.0	26.5

Verzahnte Laschen für Rollenketten nach DIN 8187 und 8188

Saw tooth plates for Roller chains acc. to DIN 8187 and 8188

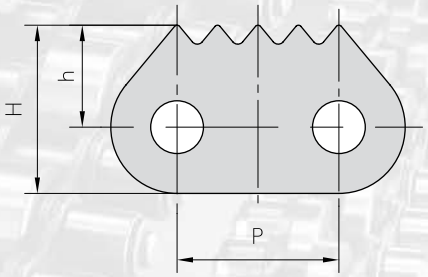

Flexon Chain No.	P	h	H
	mm	mm	mm
16BF24	25.4	16.0	26.4

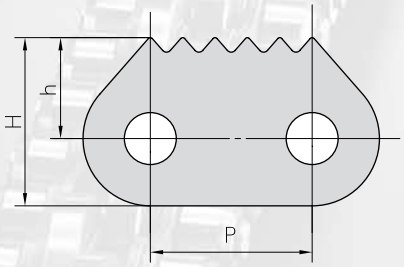

Flexon Chain No.	P	h	H
	mm	mm	mm
20BF8	31.75	19.8	33

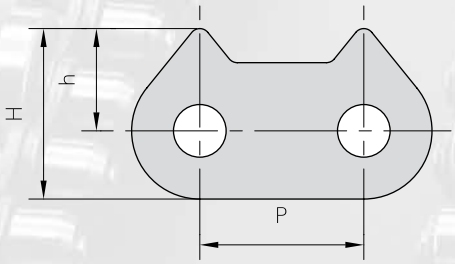

Flexon Chain No.	P	h	H
	mm	mm	mm
20B-1350	31.75	19.8	33

Verzahnte Laschen für Rollenketten nach DIN 8187 und 8188

Saw tooth plates for Roller chains acc. to DIN 8187 and 8188

20AF1

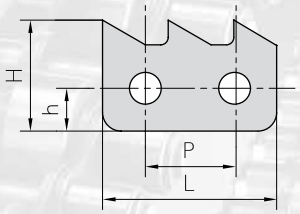

Flexon Chain No.	P	L	h	H
	mm	mm	mm	mm
20AF1	31.75	57.2	14.75	35.84

120–1802

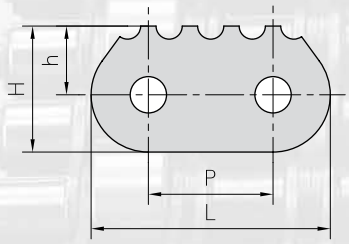

Flexon Chain No.	P	L	h	H
	mm	mm	mm	mm
120-1802	38.1	73.1	21.0	38.5

24B–1805

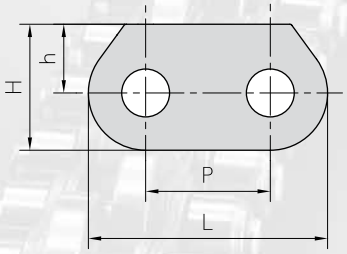

24B–1807

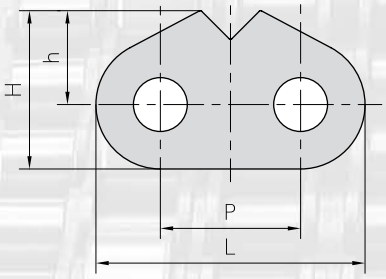

C24B–1820

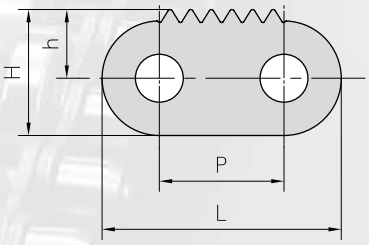

24B–1809

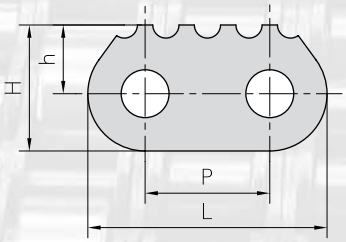

Flexon Chain No.	P	L	h	H
	mm	mm	mm	mm
24B-1805	38,1	73,1	21,0	38,5
24B-1807	38,1	73,1	25,5	43,0
24B-1809	38,1	73,1	21,0	38,5
C24B-1820	38,1	73,1	21,0	38,5

Verzahnte Laschen für Rollenketten nach DIN 8187 und 8188

Saw tooth plates for Roller chains acc. to DIN 8187 and 8188

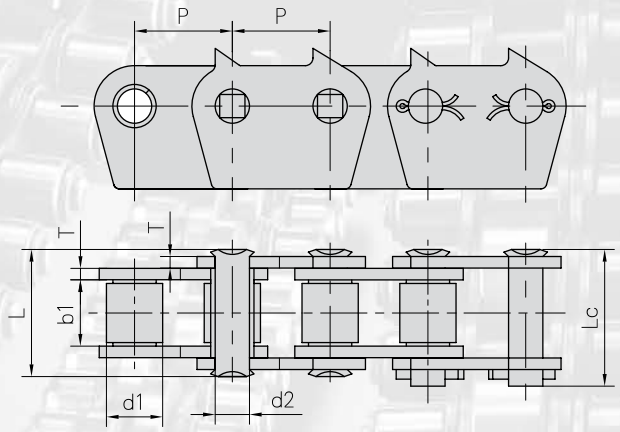

Flexon Chain No.	Teilung Pitch	Rollen Ø Roller diameter	Lichte Weite Width between inner plates	Bolzen Ø Pin diameter	Bolzen-länge Pin length		Laschen-dicke Plate thick-ness	min. Bruchkraft Ultimate tensile strength	Durchschn. Bruchlast Average tensile strength	Gewicht per meter Weight per meter
	P	d1 max	b1 min	d2 max	L max	Lc max	T max	Q min	Q0	q
	mm	mm	mm	mm	mm	mm	mm	kN/LB	kN	kg/m
32B-1-1872	50.8	29.21	33,0	17.81	66.0	71.0	6,0	250.0/56818	275,0	13.54

32B–1872

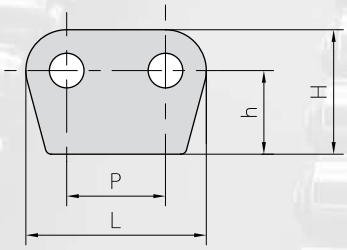

32B–1874

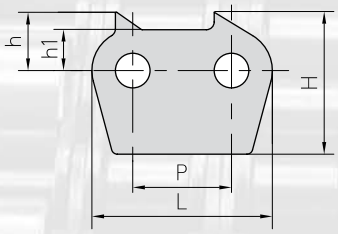

Flexon Chain No.	P	L	h i	h	H
	mm	mm	mm	mm	mm
32B-1872	50.8	92.8		43.0	64.0
32B-1874	50.8	92.8	21,0	30,0	73,0

Förderketten mit verzahnten Laschen nach Werksnorm

Conveyor chains with saw tooth links acc. to Industry standard

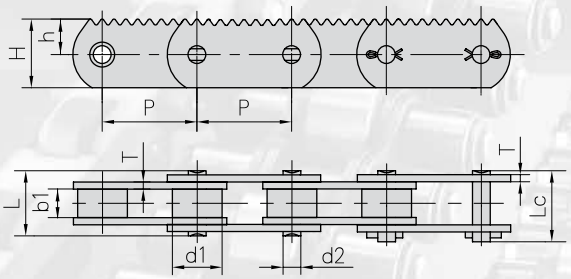

Flexon Chain No.	P	h	H
	mm	mm	mm
P80	80.0	30	58

Flexon Chain No.	Teilung Pitch	Rollen Ø Roller diameter	Lichte Weite Width between inner plates	Bolzen Ø Pin diameter	Bolzen-länge Pin length	Laschen-dicke Plate thick-ness	min. Bruchkraft Ultimate tensile strength	Durchschn. Bruchlast Average tensile strength	Gewicht per meter Weight per meter
	P	d1 max	b1 min	d2 max	L	Lc max	T max	Q min	q
	mm	mm	mm	mm	mm	mm	mm	kN/LB	kg/m
P80	80,0	42,0	24,0	15,0	55.0	60.0	6,0	250.0/56818	275,0

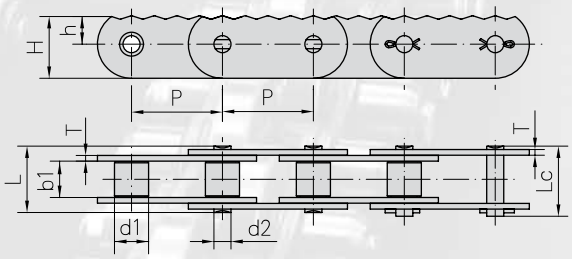

Flexon Chain No.	P	h	H
	mm	mm	mm
P80F3	80.0	25	55

Flexon Chain No.	Teilung Pitch	Rollen Ø Roller diameter	Lichte Weite Width between inner plates	Bolzen Ø Pin diameter	Bolzen-länge Pin length		Laschen-dicke Plate thick-ness	min. Bruchkraft Ultimate tensile strength	Durchschn. Bruchlast Average tensile strength	Gewicht per meter Weight per meter
	P	d1 max	b1 min	d2 max	L max	Lc max	T max	Q min	Qo	q
	mm	mm	mm	mm	mm	mm	mm	kN/LB	kN	kg/m
P80F3	80,0	30,0	32,0	15,0	58.6	62.6	5,0	98.0/20909	107,0	9.12

Traglaschenkette mit verzahnten Laschen

Saw tooth chains (Timber industry)

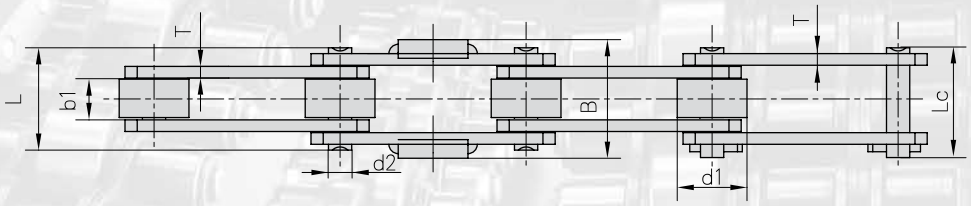

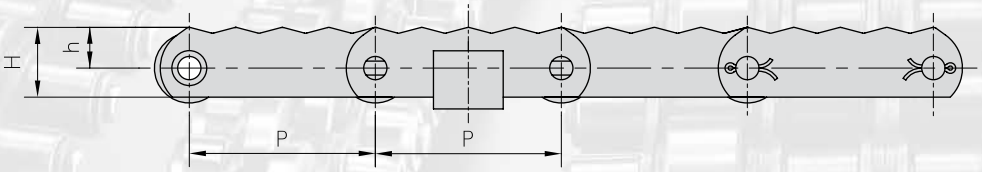

Flexon Chain No.	P	h	H	B
	mm	mm	mm	mm
P80F2	80.0	17.5	30.0	51

Flexon Chain No.	Teilung Pitch	Rollen Ø Roller diameter	Lichte Weite Width between inner plates	Bolzen Ø Pin diameter	Bolzen-länge Pin length		Laschen-dicke Plate thick-ness	min. Bruchkraft Ultimate tensile strength	Durchschn. Bruchlast Average tensile strength	Gewicht per meter Weight per meter
	P	d1 max	b1 min	d2 max	L max	Lc max	T max	Q min	Qo	q
	mm	mm	mm	mm	mm	mm	mm	kN/LB	kN	kg/m
P80F2	80,0	30,0	18,0	10,0	44.6	48.3	5,0	61.74/14030	70,0	4.15

Rollenketten mit aufvulkanisiertem Gummiprofil

Roller chains with vulcanised elastomer profiles

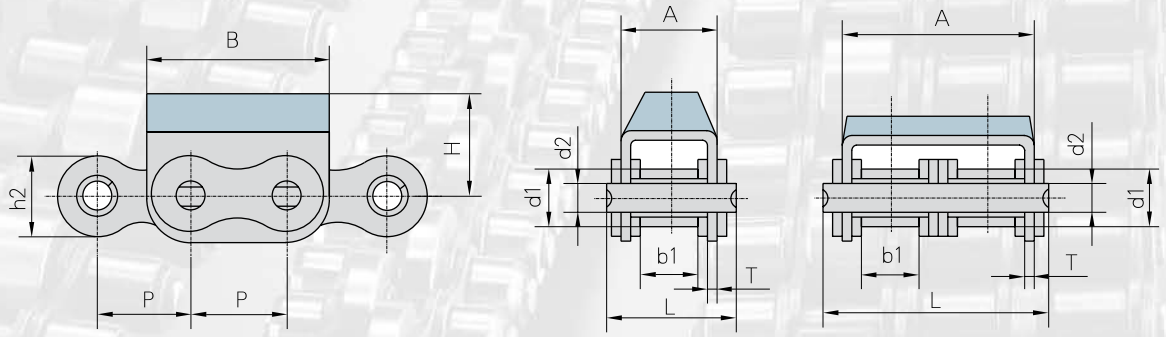

Flexon Chain No.	Teilung Pitch	Rollen Ø Roller diameter	Lichte Weite Width between inner plates	Bolzen Ø Pin diameter	Bolzen-länge Pin length	Laschen- und Anbauteile-abmessungen Plate and attachment dimension					min. Bruchkraft Ultimate tensile strength	Gewicht per meter Weight per meter
	P	d1 max	b1 min	d2 max	L max	h2 max	A	B	H	T	Q min	q
	mm	mm	mm	mm	mm	mm	mm	mm	mm	mm	kN/LB	kg/m
08B-G1	12,70	8,51	7,75	4,45	20,0	11,8	14,6	24,2	12,3	1,60	18.0/4091	1,19
08B-G2	12,70	8,51	7,75	4,45	34,3	11,8	28,4	24,2	12,3	1,50	32.0/7273	2,07
10B-G1	15,88	10,16	9,65	5,08	23,2	14,7	16,8	30,0	17,0	1,60	19.0/4318	1,62
10B-G2	15,88	10,16	9,65	5,08	39,7	14,7	33,3	30,0	17,0	1,50	44.5/10114	2,56
12B-G1	19,05	12,07	11,68	5,72	25,7	16,0	19,6	36,0	21,0	1,85	29.0/6591	2,01
12B-G2	19,05	12,07	11,68	5,72	45,3	16,0	39,1	36,0	16,0	1,85	57.8/13136	3,21
16A-G1	25,40	15,88	15,75	7,92	37,2	24,0	27,5	46,0	20,0	2,42	42.0/9545	3,97
16B-G1	25,40	15,88	17,02	8,28	39,7	21,0	29,1	49,0	21,4	1,60	58.0/13047	3,83
20B-G1	31,75	19,05	19,56	10,19	48,0	26,4	36,0	57,0	27,0	3,50	85.0/19318	6,19
24B-G1	38,10	25,40	25,40	14,63	61,6	33,2	47,0	72,6	34,0	4,50	160.0/36363	11,25

Rollenketten mit aufvulkanisiertem Gummiprofil

Roller chains with vulcanised elastomer profiles

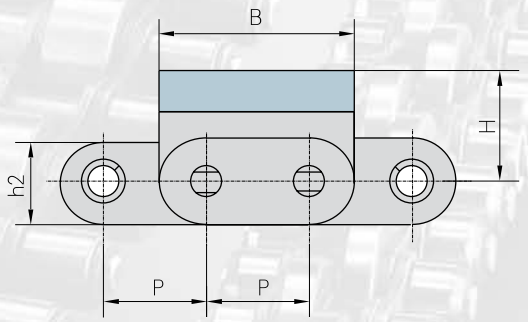

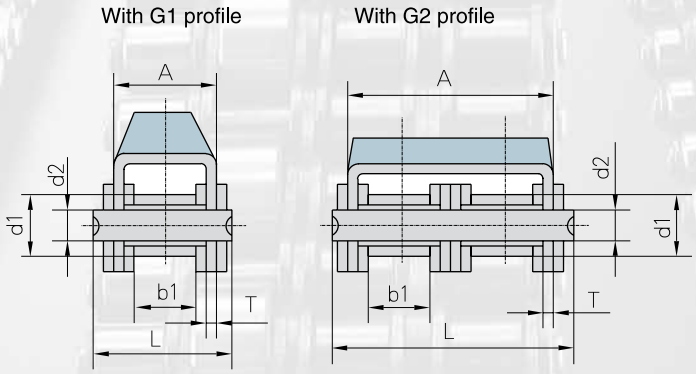

Flexon Chain No.	Teilung Pitch P mm	Rollen Ø Roller diameter d1 max mm	Lichte Weite Width between inner plates b1 min mm	Bolzen Ø Pin diameter d2 max mm	Bolzen-länge Pin length L max mm	Laschen- und Anbauteile-abmessungen Plate and attachment dimension h2 max mm	A mm	B mm	H mm	T mm	min. Bruchkraft Ultimate tensile strength Q min kN/LB	Gewicht per meter Weight per meter q kg/m
C08B-G1	12,70	8,51	7,75	4,45	20,0	11,8	14,6	24,2	12,3	1,60	18.0/4091	1,30
C08B-G2	12,70	8,51	7,75	4,45	34,3	11,8	28,4	24,2	12,3	1,50	32.0/7273	2,29
C10B-G1	15,88	10,16	9,65	5,08	23,2	14,7	16,8	30,0	17,0	1,60	19.0/4318	1,75
C10B-G2	15,88	10,16	9,65	5,08	39,7	14,7	33,3	30,0	17,0	1,50	44.5/10114	2,95
C12B-G1	19,05	12,07	11,68	5,72	25,7	16,0	19,6	36,0	21,0	1,85	29.0/6591	2,15
C12B-G2	19,05	12,07	11,68	5,72	45,3	16,0	39,1	36,0	16,0	1,85	57.8/13136	3,48
C16A-G1	25,40	15,88	15,75	7,92	37,2	24,0	27,5	46,0	20,0	2,42	42.0/9545	4,34
C16B-G1	25,40	15,88	17,02	8,28	39,7	21,0	29,1	49,0	21,4	1,60	58.0/13047	4,11
C20B-G1	31,75	19,05	19,56	10,19	48,0	26,4	36,0	57,0	27,0	3,50	85.0/19318	6,65
C24B-G1	38,10	25,40	25,40	14,63	61,6	33,2	47,0	72,6	34,0	4,50	160.0/36363	11,63

Rollenketten mit aufvulkanisiertem Gummiprofil

Roller chains with vulcanised elastomer profiles

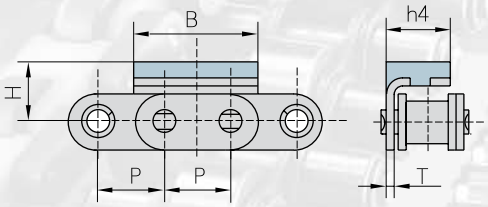

Flexon Chain No.	P	B	H	h4	T
	mm	mm	mm	mm	mm
06BF9	9.525	17.73	9.0	9.05	1.3

Flexon Chain No.	P	A	B	H	T
	mm	mm	mm	mm	mm
08B-G1F1	12.7	18.0	24.2	12.3	1.6

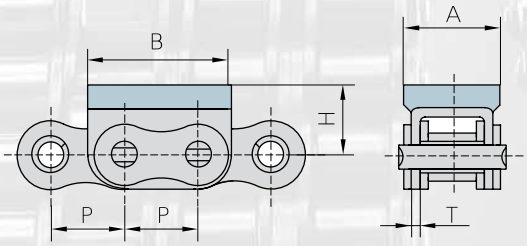

Flexon Chain No.	P	A	B	H	T
	mm	mm	mm	mm	mm
08B-G1 F4	12.7	18.0	24.2	12.3	1.6

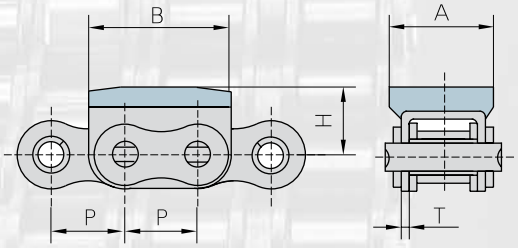

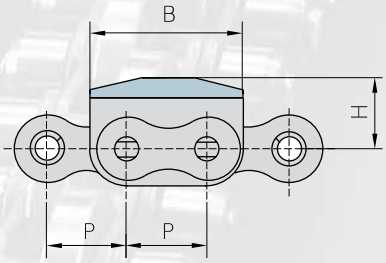

24B–G1F1

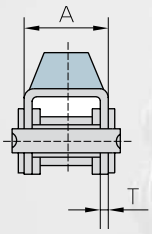

16A–G2F3
16A–G2F4

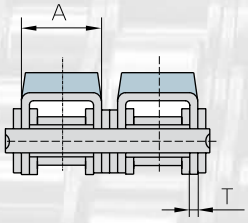

08B–G2F1

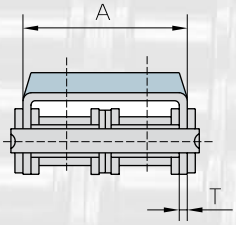

Flexon Chain No.	P	A	B	H	T
	mm	mm	mm	mm	mm
08B-G2F1	12.7	28.4	24.2	12.0	1.5
16A-G2F3	25.4	27.5	49.0	21.4	2.42
16A-G2F4	25.4	27,0	49,2	20,0	2,03
24B-G1 F1	38.1	47,0	72,6	34,0	4,5

Rollenketten mit aufvulkanisiertem Gummiprofil

Roller chains with vulcanised elastomer profiles

Flexon Chain No.	P	A	B	H	T
	mm	mm	mm	mm	mm
12B-G1F1	19.05	19.6	36.0	18.0	1.85

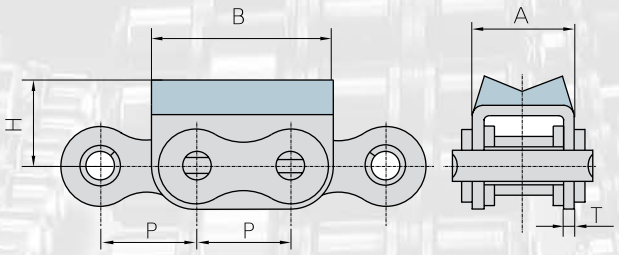

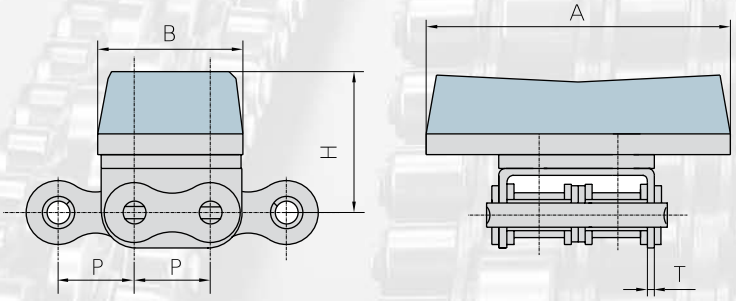

Flexon Chain No.	P	A	B	H	T
	mm	mm	mm	mm	mm
12B-G2F3	19.05	77.0	37.0	36.0	1.85

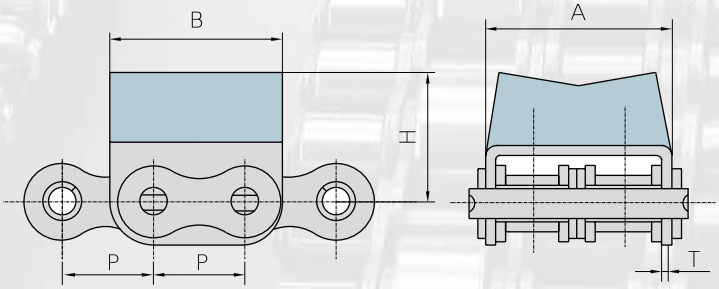

Flexon Chain No.	P	A	B	H	T
	mm	mm	mm	mm	mm
12B-G2F4	19.05	39.1	36.0	27.5	1.85

Rollenketten mit aufvulkanisiertem Gummiprofil

Roller chains with vulcanised elastomer profiles

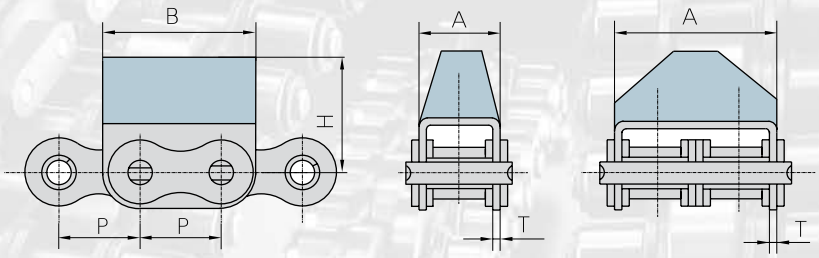

Flexon Chain No.	P	A	B	H	T
	mm	mm	mm	mm	mm
12B-G2F5	19.05	39.1	36.0	28.0	1.85
16A-G1F1	25.40	27.5	46,0	21.4	2.42

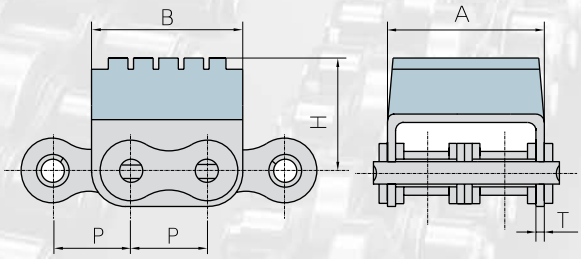

Flexon Chain No.	P	A	B	H	T
	mm	mm	mm	mm	mm
12B-G2F6	19.05	39.1	37.3	28.2	1.85

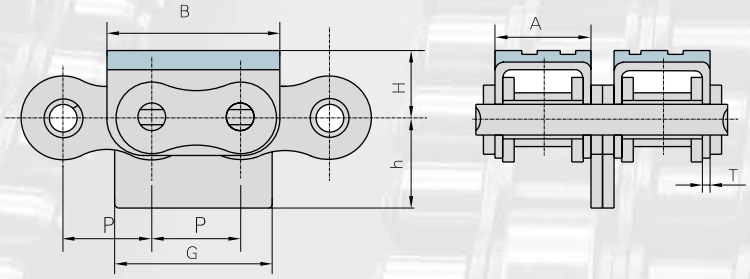

Flexon Chain No.	P	A	B	G	h	H	T
	mm	mm	mm	mm	mm	mm	mm
16A-G2F1	25.4	27.0	49.2	45.4	25.0	20.0	2.03

Rollenketten mit aufvulkanisiertem Gummiprofil

Roller chains with vulcanised elastomer profiles

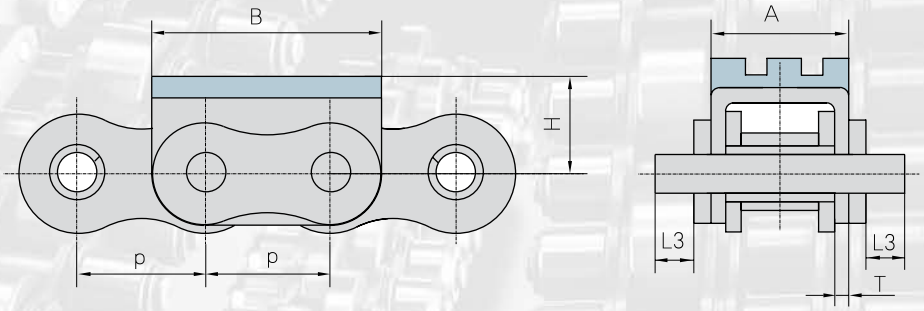

Flexon Chain No.	P	A	B	L3	H	T
	mm	mm	mm	mm	mm	mm
16A-G1F3	25.4	27.5	49.0	8.25	21.4	2.42

Rollenketten mit Sonderanbauteilen, U-Bügel mit Gewindeeinsatz

Roller chains with U type attachments

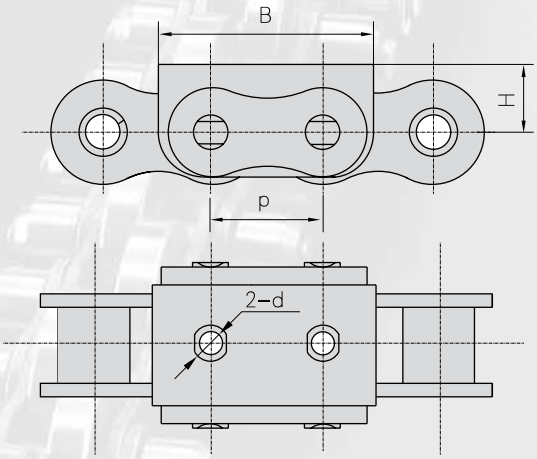

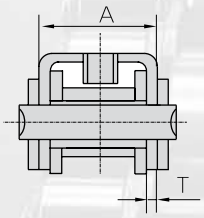

Flexon Chain No.	P	A	B	d	H	T
	mm	mm	mm	mm	mm	mm
10B-U1 F1	15.875	16.8	30.0	M5	11.3	1.6
16A-U1 F2	25.4	27.3	49.5	M6	16.45	2.3

Rollenketten mit Sonderanbauteilen, U-Bügel U1 und U2

Roller chains with U type attachments

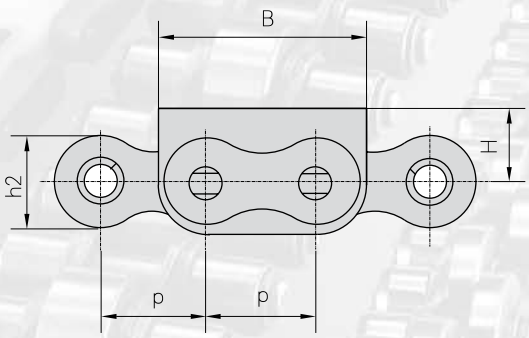

U1

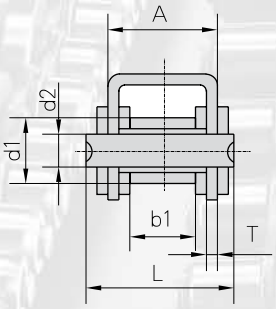

U2

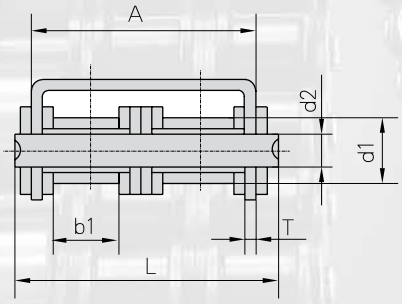

Flexon Chain No.	Teilung Pitch	Rollen Ø Roller diameter	Lichte Weite Width between inner plates	Bolzen Ø Pin diameter	Bolzen-länge Pin length	Laschen- und Anbauteile-abmessungen Plate and attachment dimension					min. Bruchkraft Ultimate tensile strength	Gewicht per meter Weight per meter
	P	d1 max	b1 min	d2 max	L max	h2 max	A	B	H	T	Q min	q
	mm	mm	mm	mm	mm	mm	mm	mm	mm	mm	kN/LB	kg/m
08B-U1	12,70	8,51	7,75	4,45	20,0	11,8	14,6	24,2	8,3	1,60	18.0/4091	1,13
08B-U2	12,70	8,51	7,75	4,45	34,3	11,8	28,4	24,2	8,3	1,50	32.0/7273	1,96
10B-U1	15,88	10,16	9,65	5,08	23,2	14,7	16,8	30,0	11,3	1,60	19.0/4318	1,53
10B-U2	15,88	10,16	9,65	5,08	39,7	14,7	33,3	30,0	11,3	1,50	44.5/10114	2,47
12B-U1	19,05	12,07	11,68	5,72	25,7	16,0	19,6	36,0	13,0	1,85	29.0/6591	1,90
12B-U2	19,05	12,07	11,68	5,72	45,3	16,0	39,1	36,0	12,0	1,85	57.8/13136	3,03
16A-U1	25,40	15,88	15,75	7,92	37,2	24,0	27,5	46,0	16,0	2,42	42.0/9545	3,87
16B-U1	25,40	15,88	17,02	8,28	39,7	21,0	29,1	49,0	15,4	1,60	58.0/13407	3,73
20BF2	31,75	19,05	19,56	10,19	48,0	26,4	36,0	57,0	21,0	3,50	85.0/19318	6,01
24B-U1	38,10	25,40	25,40	14,63	61,6	33,2	47,0	72,6	28,0	4,50	160.0/36363	10,88

Rollenketten mit Sonderanbauteilen, U-Bügel U2 mit 2 Bohrungen

Roller chains with U type attachments U2 with 2 holes

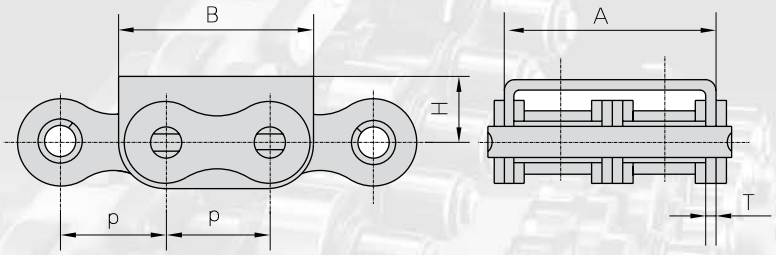

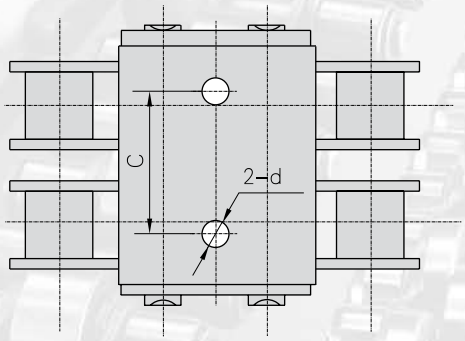

Flexon Chain No.	P	A	B	C	d	H	T
	mm	mm	mm	mm	mm	mm	mm
08B-U2F2	12.7	28.4	24.2	17.5	3.3	8.3	1.5

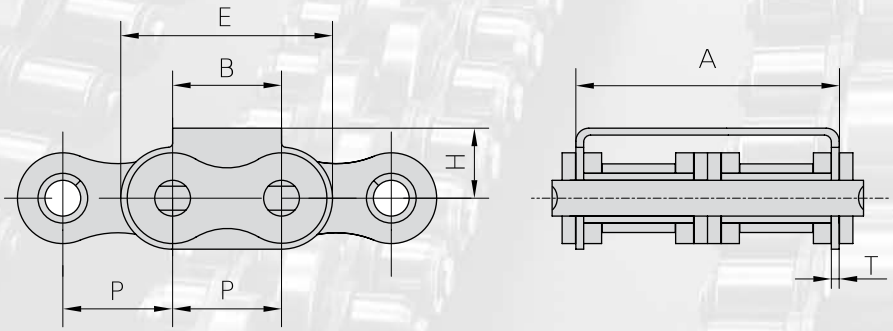

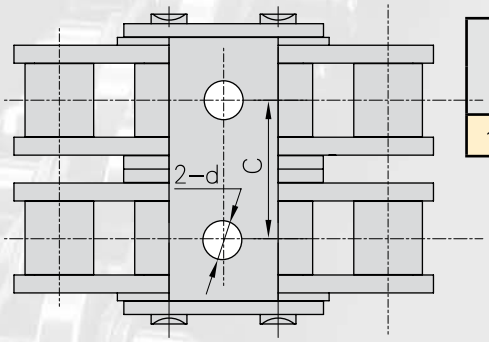

Flexon Chain No.	P	A	B	C	d	E	H	T
	mm	mm	mm	mm	mm	mm	mm	mm
16B-U2F1	25.4	60.93	25.0	33.5	9.0	49.0	16.2	1.6

Rollenketten mit Traglaschen aus Kunststoff

Roller chains with Plastic conveyor links

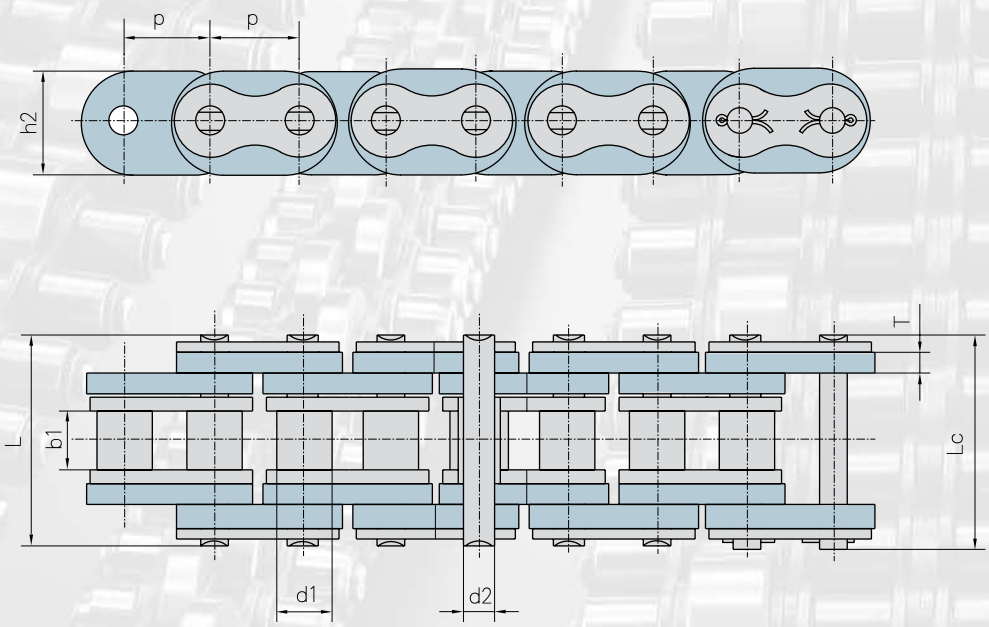

Flexon Chain No.	Teilung Pitch	Rollen Ø Roller diameter	Lichte Weite Width between inner plates	Bolzen Ø Pin diameter	Bolzen-länge Pin length		Laschen- und Anbauteile-abmessungen Plate and attachment dimension		min. Bruchkraft Ultimate tensile strength	Gewicht per meter Weight per meter
	P	d1 max	b1 min	d2 max	L max	Lc max	h2	T	Q min	q
	mm	mm	mm	mm	mm	mm	mm	mm	kN/LB	kg/m
16BF9	25.4	15.88	17.02	8.28	61.0	64.2	30.0	6.0	22.0/4949	3.7

Rollenketten mit Traglaschen aus Kunststoff

Roller chains with Plastic conveyor links

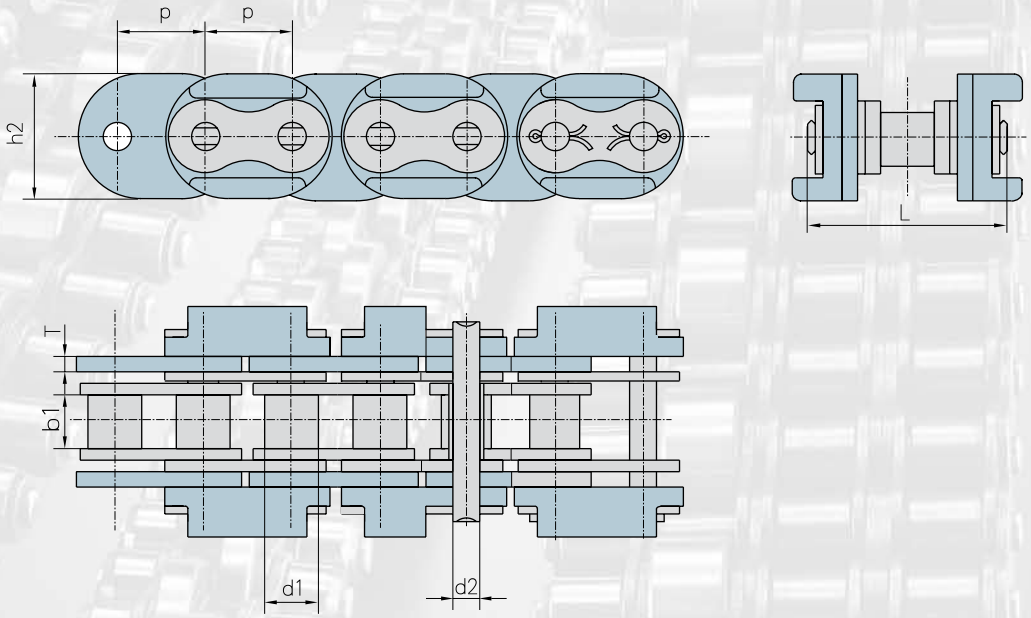

Flexon Chain No.	Teilung Pitch	Rollen Ø Roller diameter	Lichte Weite Width between inner plates	Bolzen Ø Pin diameter	Bolzen-länge Pin length	Laschen- und Anbauteile-abmessungen Plate and attachment dimension		min. Bruchkraft Ultimate tensile strength	Gewicht per meter Weight per meter
	P	d1 max	b1 min	d2 max	L max	h2 max	T	Q min	q
	mm	mm	mm	mm	mm	mm	mm	kN/LB	kg/m
20BF6	31.75	19.05	19.56	10.19	73.7	45.0	6.0	95.0/21591	6.35

Rollenketten mit Kunststoff-Rollen

Roller chains with Plastic rollers

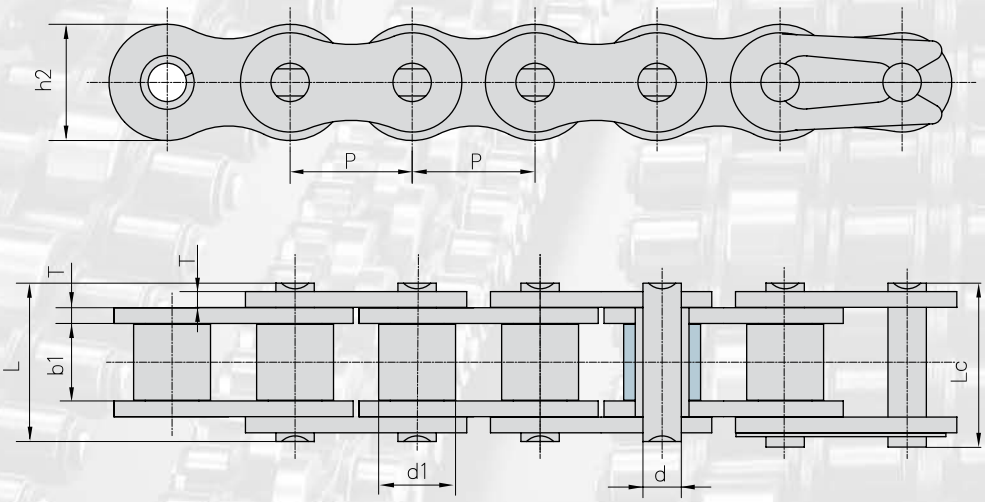

Flexon Chain No.	Teilung Pitch	Rollen Ø Roller diameter	Lichte Weite Width between inner plates	Bolzen Ø Pin diameter	Bolzen-länge Pin length		Höhe Innen-lasche Inner plate depth	Laschen-dicke Plate thick-ness	min. Bruchkraft Ultimate tensile strength	Durchschn. Bruchlast Average tensile strength	Gewicht per meter Weight per meter
	P	d1 max	b1 min	d2 max	L max	Lc max	h2 max	T	Q min	Q	q
	mm	mm	mm	mm	mm	mm	mm	mm	kN/LB	kN	kg/m
40-P	12.700	7.95	7.85	3.96	16.60	17.80	12.00	1.50	14.10/3205	17.5	0.56
50-P	15,875	10,16	9,4	5,08	20.70	22.20	15,09	2,03	22.20/5045	29,4	0,96
60-P	19,050	11,91	12,57	5,94	25.90	27.70	18.00	2,42	31.80/7227	41,5	1,35
80-P	25,400	15,88	15,75	7,92	32.70	35.00	24.00	3,25	56.70/12886	69,4	2,26
A2050-P	31,750	10,16	9,40	5,08	20.70	22.20	15.00	2,03	22.2/5045	28,1	0,61

Rollenketten mit Tragplatten aus Kunststoff

Roller chains with Plastic Top plates

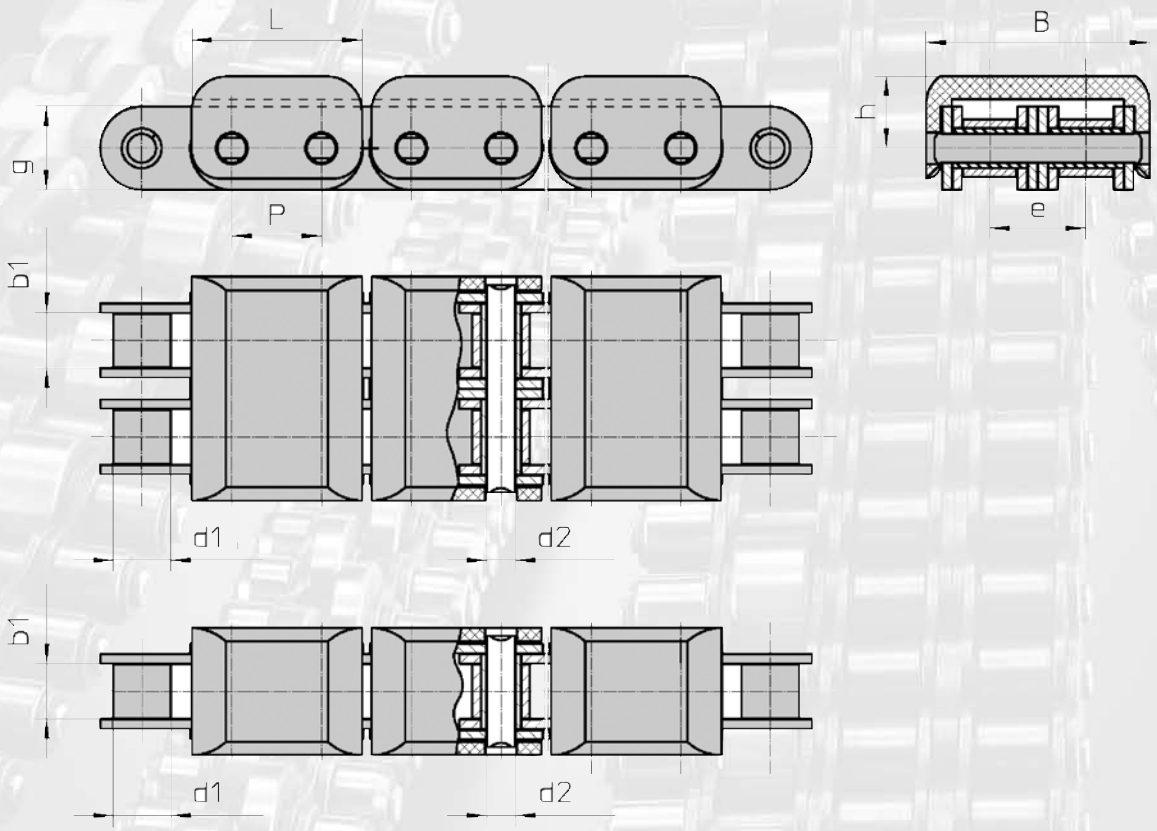

Flexon Chain No.	Teilung Pitch	Lichte Weite Width between inner plates	Rollen Ø Roller diameter	Bolzen Ø Pin diameter	Laschen-höhe Plate depth	Mittenmass Transverse	Länge Clip Clip lenght	Höhe Height	Breite Width	Trag-fähigkeit pro Tragplatte Load capacity per clip	Durchschn. Bruchlast Average tensile strength
	P	b1 min	d1 max	d2 max	g max	e	L	h	B		Q0
	mm	mm	mm	mm	mm	mm	mm	mm	mm	kg	kN
C 08 B-1 KC C 08 B-2 KC	12,7 12,7	7,75 7,75	8,51 8,51	4,45 4,45	11,8 11,8	- 13.92	21,9 21,9	9,3 9,3	19,7 33,7	70 140	18,000 32,000
C 10 B-1 KC C 10 B-2 KC	15,875 15,875	9,65 9,65	10,16 10,16	5,08 5,08	14,7 14,7	- 16.59	30,0 30,0	12,5 12,5	22,5 39,3	90 180	22,400 44,500
C 12 B-1 KC C 12 B-2 KC	19,05 19,05	11,68 11,68	12,07 12,07	5,72 5,72	16,1 16,1	- 19.46	34,2 34,2	13,2 13,2	25,4 45,3	110 220	29,000 57,800
C 16 B-1 KC C 16 B-2 KC	25,4 25,4	17,02 17,02	15,88 15,88	8,28 8,28	21 21	- 31.88	45,7 45,7	18,5 18,5	40,9 72,8	140 280	60,000 106,000
C 20 B-1 KC C 20 B-2 KC	31,75 31,75	19,56 19,56	19,05 19,05	10,19 10,19	26,4 26,4	- 36.45	53,4 53.4	23,2 23.2	47,0 83.45	180 360	95,000 170,000

Rollenketten mit Traglaschen aus Kunststoff (Transfer-Kette)

Roller chains with Plastic Top plates (Transfer chain)

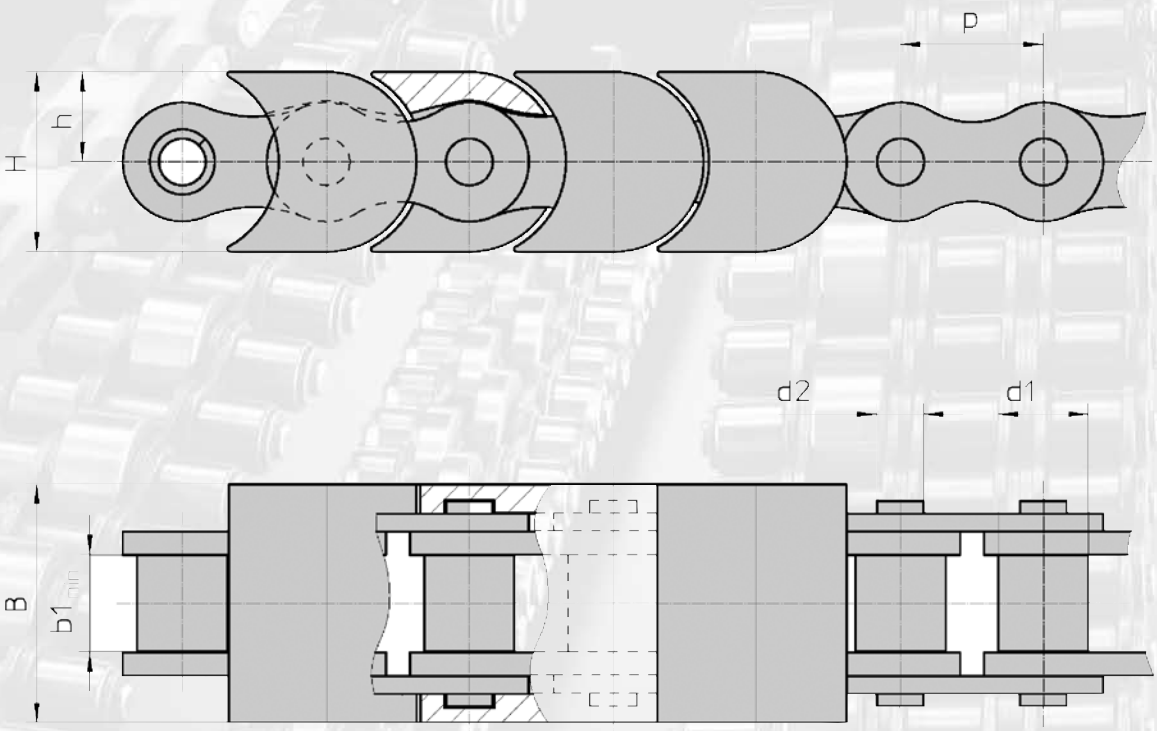

Flexon Chain No.	Teilung Pitch	Lichte Weite Width between inner plates	Rollen Ø Roller diameter	Bolzen Ø Pin diameter	Höhe H Height H	Breite Width	Höhe h Height h	max. Belastung je Kunststoffbügel max. load of plastic clip	Durchschn. Bruchlast Average tensile strength
	P	b1 min	d1 max	d2 max	H	B	h	kg	Qo
	mm	mm	mm	mm	mm	mm	mm		kN
08 B-1 TFK	12,7	7,75	8,51	4,45	19,8	15,2	8,0	12	18,000
10 B-1 TFK	15,875	9,65	10,16	5,08	24,8	17,5	9,5	25	22,400
12 B-1 TFK	19,05	11,68	12,07	5,72	29,8	19,8	11,0	43	29,000

Kurvengängige Platten-Förderketten

Sideflexing Plate Top Chains

Kurvengängige Platten-Kunststoff-Förderketten auf Rollenkettenbasis nach DIN 8188

Sideflexing plastic Plate Top Chains with base Roller Chains acc. to DIN 8188

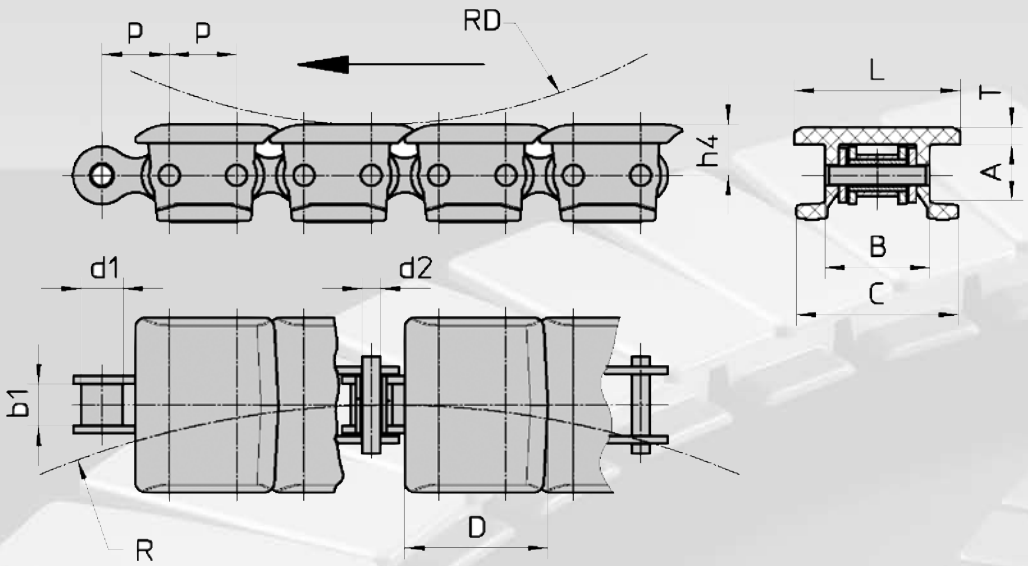

Flexon Chain No.	Teilung pitch	Breite Width		Gesamt-höhe Hight	A	B	C	T	h4	b1	d1	d2	R	RD	Gewicht Weight
	p	L		H											
	mm	mm	inches	mm											kg/m
LF 1843-K 125	12,7	31,8	11/4"	17,5	11.0	20.0	31.0	3,2	9,2	7,85	7,95	3,45	254	50	0,74
LF 1843-K 200	12,7	50,8	2"	17,5	11.0	20.0	31.0	3,2	9,2	7,85	7,95	3,45	254	50	0,89
NG 1843-K 125	12,7	31,8	11/4"	17,5	11.0	20.0	31.0	3,2	9,2	7,85	7,95	3,45	254	50	0,74
NG 1843-K 200	12,7	50,8	2"	17,5	11.0	20.0	31.0	3,2	9,2	7,85	7,95	3,45	254	50	0,89
LF 1863-K 225	19,05	57,2	21/4"	28,6	17.0	20,8	54.0	4.0	14,3	12,57	11,08	5,08	457	120	2.0
NG 1863-K 225	19,05	57,2	21/4"	28,6	17.0	20,8	54.0	4.0	14,3	12,57	11,08	5,08	457	120	2.0

Notizen

notes

Landmaschinenketten

Agricultural chains

Landmaschinenketten Rollenketten S Typ nach DIN 8189 / Werksnorm

Agricultural Roller chains S type, acc. to DIN 8189

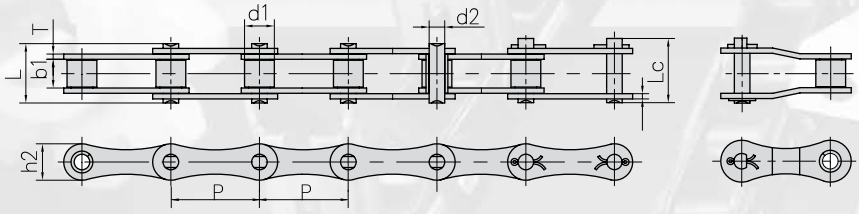

Flexon Chain No.	Teilung Pitch	Rollen ø Roller diameter	Lichte Weite Width between Inner plates	Bolzen ø Pin diameter	Bolzen-länge Pin length		Höhe Innenlasche Inner plate depth	Laschen-dicke Plate thickness	min. Bruchkraft Ultimate tensile strength	Durchschn. Bruchlast Average tensile strength	Gewicht per meter Weight per meter
	P	d1 max	b1 min	d2 max	L max	Lc Max	h2 max	T max	Q min	Q0	q
	mm	mm	mm	mm	mm	mm	mm	mm	kN/LB	kN	kg/m
S32	29,21	11,43	15,88	4,45	26,7	28,8	13,2	1,8	8.0/1818	21,6	0,86
S32V	29,21	11,43	15,88	5,08	27,3	29,7	13,5	2,1	25.0/5680	27,0	0,96
S42	34,93	14,27	19,05	7,00	34,3	37,0	19,8	2,8	27.0/6136	50,8	1,60
S45	41,40	15,24	22,23	5,72	37,7	40,4	17,3	2,8	18.0/4091	36,1	1,66
S51	38,10	15,24	16,00	5,72	30,9	33,8	17,3	2,8	28.0/6364	30,8	1,48
S52L	38,10	15,24	16,40	5,72	30,9	33,8	16,5	2,5	29.2/6636	32,2	1,36
S52	38,10	15,24	22,23	5,72	37,7	40,4	17,3	2,8	18.0/4091	36,1	1,68
55V	41,40	17,90	22,23	8,22	39,3	42,4	20,0	3,0	42.0/9546	45,0	2,22
S55	41,40	17,78	22,23	5,72	37,7	40,4	17,3	2,8	18.0/4091	36,1	1,80
S55R	41,40	17,78	22,23	8,90	41,0	44,0	22,4	3,5	45.0/10227	73,1	2,49
S55RH	41,40	17,78	22,23	8,90	43,2	46,4	22,4	4,0	65.0/14772	84,5	2,74
S62	41,91	19,05	26,20	5,72	40,3	43,0	17,3	2,5	26.7/6067	36,1	1,87
S62F5	41,91	19,05	26,20	5,72	40,3	43,0	16,7	2,5	26.7/6067	36,1	2,07
S77	58,34	18,26	22,23	8,90	43,2	46,4	26,2	4,0	45.0/10227	73,1	2,66
S88	66,27	22,86	28,58	8,90	49,8	53,0	26,2	4,0	45.0/10227	73,1	3,25
CA642	41,40	15,88	19,00	8,28	36,1	39,1	21,2	3,0	50.0/11363	55,0	1,98
CA650	50,80	25,00	18,90	9,53	40,4	44,7	25,0	4,0	90.0/20454	95,5	3,49
CA650F2	50,80	20,00	18,90	9,53	40,4	44,7	25,0	4,0	90.0/20454	95,5	2,98

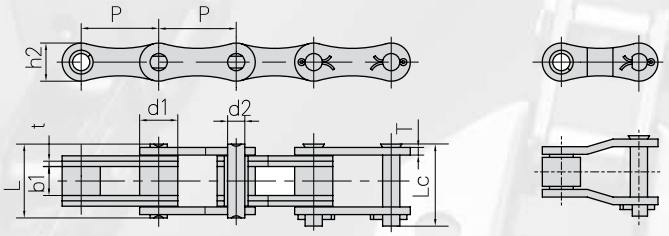

Flexon Chain No.	Teilung Pitch	Rollen ø Roller diameter	Lichte Weite Width between inner plates	Bolzen ø Pin diameter	Bolzen-länge Pin length		Höhe Innenlasche Inner plate depth	Laschen-dicke Plate thickness	min. Bruchkraft Ultimate tensile strength	Durchschn. Bruchlast Average tensile strength	Gewicht per meter Weight per meter
	P	d1 max	b1 min	d2 max	L max	Lc max	h2 max	t/T max	Q min	Q0	q
	mm	mm	mm	mm	mm	mm	mm	KN/LB	kN/LB	kN/LB	kg/m
CA650F1	50.8	25,0	19,0	11.28	49.2	53.7	25,0	3.5/5.0	138.0/27273	140,0	4.36

Telefon/Phone: +49-2739 86-0

Mitnehmerglieder zu Landmaschinen Rollenketten S Typ

Agricultural Roller chains S type attachments

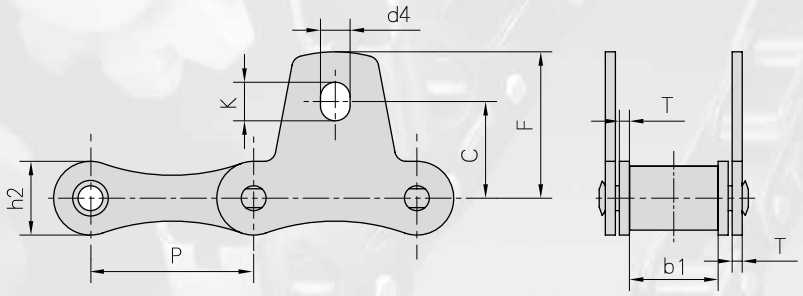

Flexon Chain No.	P	b1	h2	T	C	F	d4	K
	mm	mm	mm	mm	mm	mm	mm	mm
S32SK1	29.21	15.88	13.2	1.8	17.3	26.2	5.3	6.9
S42SK1	34,93	19,05	19,8	2,8	23,6	34,3	8,3	11,5
S45SK1	41,40	22,23	17,3	2,8	19,8	30,2	8,3	11,5
S52SK1	38,10	22,23	17,3	2,8	22,1	31,8	8,3	9,9
S55SK1	41,40	22,23	17,3	2,8	19,8	30,2	8,3	11,5
S62SK1	41,91	26,20	17,3	2,5	24,6	38,6	8,3	14,7
S77SK1	58,34	22,23	26,2	4,0	36,3	50,0	8,3	11,5
S88SK1	66,27	28,58	26,2	4,0	43,7	55,6	8,3	9,9

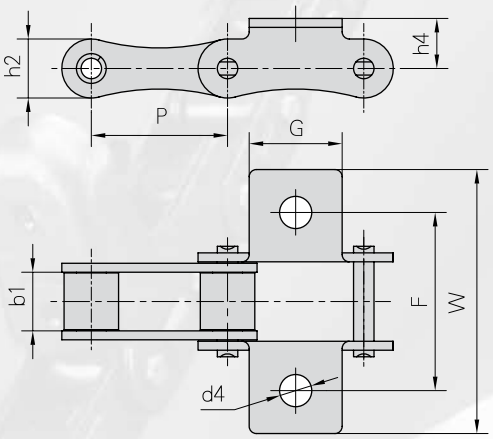

Flexon Chain No.	P	b1	G	F	W	h4	d4
	mm	mm	mm	mm	mm	mm	mm
S52LK1	38.1	16.4	26.0	50.0	74.0	14.0	9.0

Mitnehmerglieder zu Landmaschinen Rollenketten S Typ

Agricultural Roller chains S type attachments

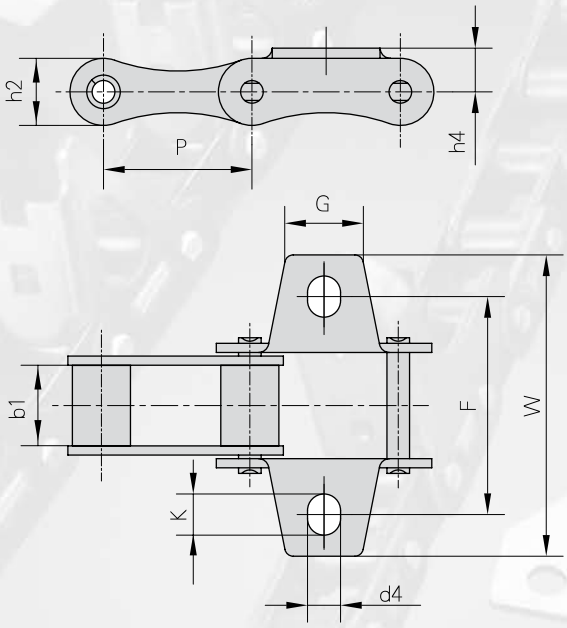

Flexon Chain No.	P	b1	G	F	W	h4	d4	K	h2
	mm	mm	mm	mm	mm	mm	mm	mm	mm
S32K1	29.21	15.88	15	42.9	61.0	8.6	5.3	6.9	13.2
S32K1 F1	29,21	15,88		42,9	61,0	8,6	6,5	8,1	13,2
S42K1	34,93	19,05	17,5	54,0	74,9	14,0	8,3	11,5	19,8
S45K1	41,40	22,23	22,0	54,0	75,0	11,4	8,5	11,7	17,3
S51 K1	38,10	16,0	19,0	49,8	71,5	11,4	8,3	9,9	17,3
S52K1	38,10	22,23	19,0	58,8	78,0	11,4	8,3	9,9	17,3
S52K1 F1	38,10	22,23	19,0	58,8	78,0	11,4	6,6	8,2	17,3
S55K1	41,40	22,23	22,0	54,0	75,0	11,4	8,5	11,7	17,3
S62K1	41,91	26,2	22,0	66,8	95,4	11,4	8,3	14,7	17,3
S62A2K1	41,91	26,2	22,0	66,7	95,5	12,6	8,3	14,7	17,3
S62F2K1	41,91	26,2	22,0	66,8	95,4	11,4	6,5	13,0	17,3
S77K1	58,34	22,23	25,0	76,2	102,0	20,8	8,3	11,5	26,2
S88K1	66,27	28,58	22,0	97,0	119,4	20,8	8,3	9,9	26,2

Telefon/Phone: +49-2739 86-0

Mitnehmerglieder zu Landmaschinen Rollenketten S Typ

Agricultural Roller chains S type attachments

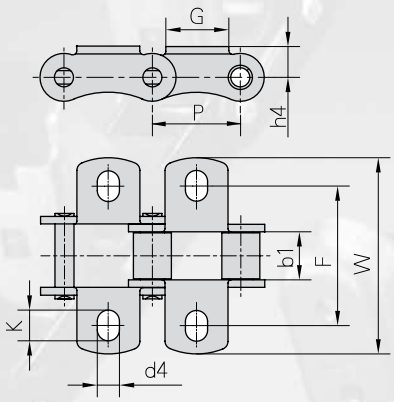

Flexon Chain No.	P	b1	G	F	W	h4	d4	K
	mm	mm	mm	mm	mm	mm	mm	mm
S55RK1	41.4	22.23	25.0	63.6	90.4	15.5	8.6	12.0
S55RHK1	41.4	22.23	25,0	63.6	90.4	15.5	8.6	12,0

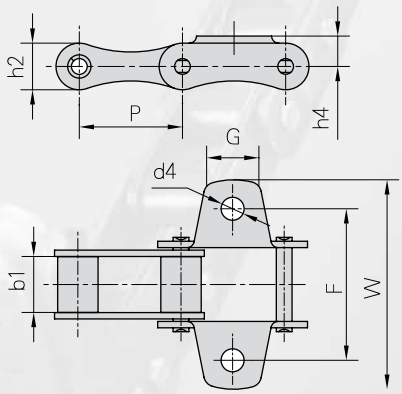

Flexon Chain No.	P	b1	G	F	W	h4	d4	h2
	mm	mm	mm	mm	mm	mm	mm	mm
S55F5	41.4	22.23	22.0	56.0	75.0	11.4	10.0	17.3
S77K1 F1	58.34	22.23	26,0	76.2	103.8	20.8	10.5	26.2

Mitnehmerglieder zu Landmaschinen Rollenketten S Typ

Agricultural Roller chains S type attachments

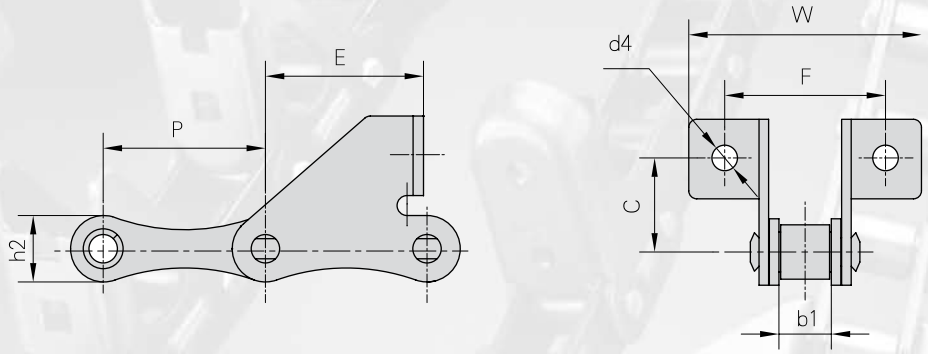

Flexon Chain No.	P	b1	C	E	F	W	d4	h2
	mm	mm	mm	mm	mm	mm	mm	mm
S32SD	29.21	15.88	20.0	19.2	58.0	78.0	6.4	13.2
S45W-F1	41,40	22,23	20,0	37,0	58,0	87,0	6,6	17,3
S45W-F4	41,40	22,23	20.5	33,2	58,0	85,6	6,6	17,3
S45F1	41,40	22,23	21	25,0	62,4	83,4	8,5	17,3
S52SD	38,10	22,23	20,0	19,2	62,0	88,5	6,4	17,3
S52F4	38,10	15,8	20.6	37,0	53,8	69,5	6,4	16,7
S52F8	38,10	22,23	20.6	37,0	60,7	76,4	6,4	17,3
S52F9	38,10	18,5	20,0	18,5	54,5	71,0	6,5	16,5
S52LSD	38,10	16,4	20,0	17,5	54,5	71,0	6,5	16,5
S55F2	41,40	22,23	20,0	37,0	58,0	87,0	6,4	17,3
S55F3	41,40	22,23	20.5	33,2	58,0	85,6	6,6	17,3
S55F4	41,40	22,23	20,0	37,0	58,0	87,0	6,6	17,3
S55F6	41,40	22,23	20,0	30,0	58,0	87,0	6,4	17,3
S55F7	41,40	22,23	20.5	33,2	62,0	85,6	6,6	17,3
S62SD	41,91	26,2	20,0	32,6	61,4	92,0	6,4	17,3

Telefon/Phone: +49-2739 86-0

Mitnehmerglieder zu Landmaschinen Rollenketten S Typ

Agricultural Roller chains S type attachments

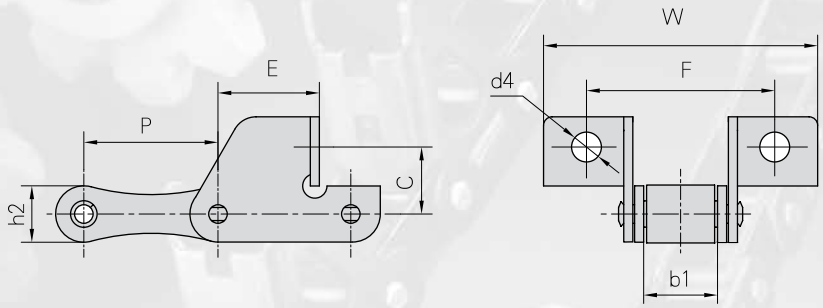

Flexon Chain No.	P	b1	C	E	F	W	d4	h2
	mm	mm	mm	mm	mm	mm	mm	mm
S45V	41.4	22.23	21.0	28.5	62.4	83.4	8.8	17.3
S45SDF1	41.4	22.23	17.5	31.9	62,0	91,0	8.5	17.3
S55V	41.4	22.23	21,0	28.5	57.5	83.4	6.5	17.3

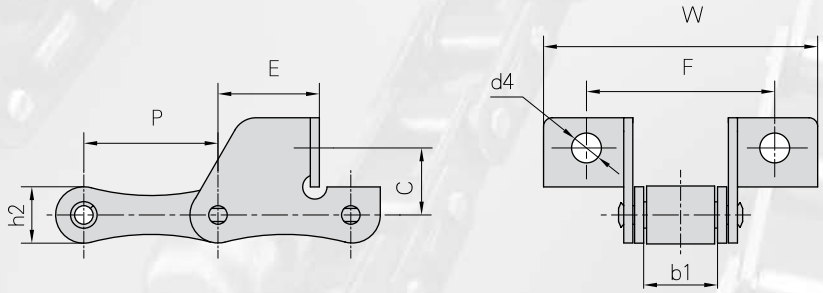

Flexon Chain No.	P	b1	C	E	F	W	d4	h2
	mm	mm	mm	mm	mm	mm	mm	mm
S45SD	41.4	22.23	17.0	28.6	58.0	81.2	8.5	17.3
S52SDF1	38.1	15.80	19.56	20,0	56,0	82,0	6.4	17.3

Mitnehmerglieder zu Landmaschinen Rollenketten S Typ

Agricultural Roller chains S type attachments

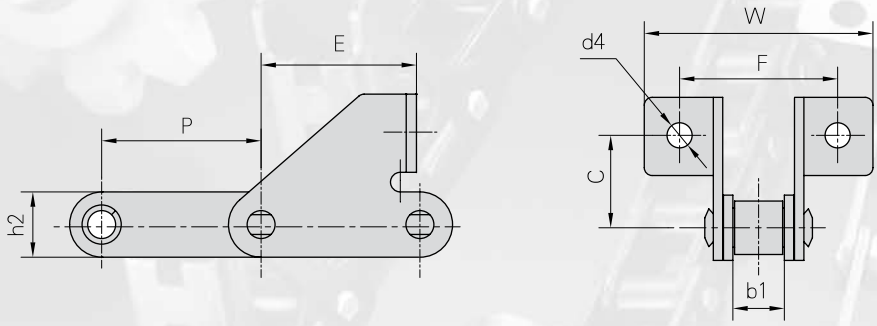

Flexon Chain No.	P	d1	b1	C	E	F	W	d4	h2
	mm	mm	mm	mm	mm	mm	mm	mm	mm
S52F3	38.4	15.88	18.5	24.0	37.4	52.0	73.0	8.7	17.5

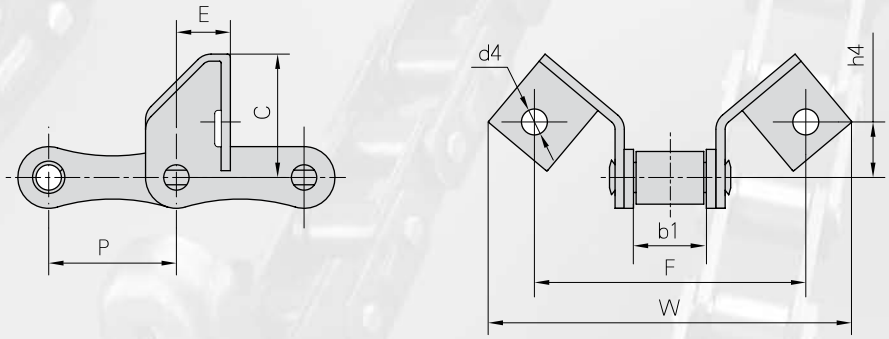

Flexon Chain No.	P	b1	C	E	F	W	h4	d4
	mm	mm	mm	mm	mm	mm	mm	mm
55VSE	41.4	22.23	41.0	17.5	88	118	18.44	8.4
55VSEL	41.4	22.23	41,0	31.3	88	118	18.44	8.4

Telefon/Phone: +49-2739 86-0

Mitnehmerglieder zu Landmaschinen Rollenketten S Typ

Agricultural Roller chains S type attachments

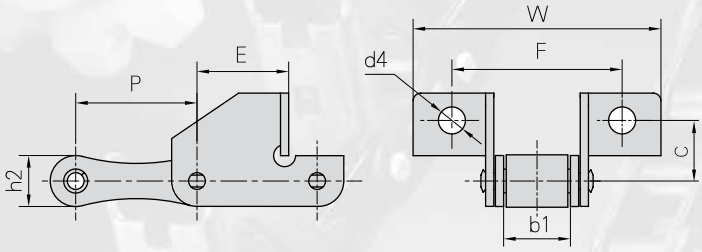

Flexon Chain No.	P	b1	C	E	F	W	d4	h2
	mm	mm	mm	mm	mm	mm	mm	mm
S55F1	41.4	22.23	19.0	31.9	62.0	89.2	8.3	17.3
S55RSD	41.4	22.23	19,0	31.9	62,0	89.2	8.3	22.4

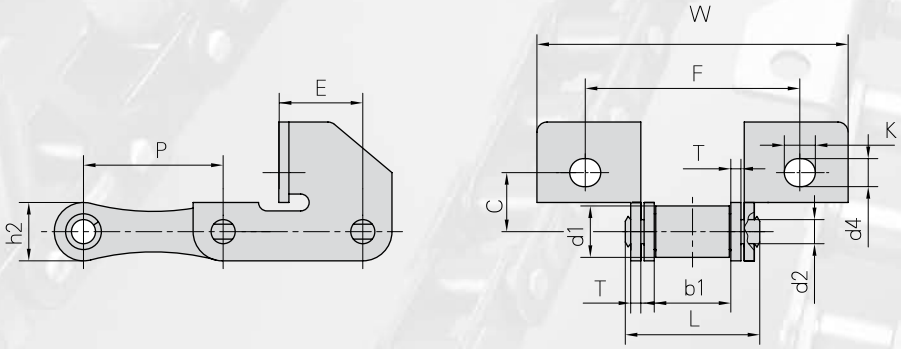

Flexon Chain No.	P	C	E	F	W	d4	K
	mm	mm	mm	mm	mm	mm	mm
S45HF1	41.4	22.23	24.9	63.4	92.0	8.3	9.2

Flexon Chain No.	Teilung Pitch	Rollen ø Roller diameter	Lichte Weite Width between inner plates	Bolzen ø Pin diameter	Bolzen-länge Pin length	Laschen-abmessung Plate dimension		min. Bruchkraft Ultimate tensile strength	Gewicht per meter Weight per meter
	P	d1 max	b1 min	d2 max	L max	h2 max	T	Q min	q
	mm	mm	mm	mm	mm	mm	mm	kN/LB	kg/m
S45HF1	41.4	15.24	22.23	7.14	39.5	17.3	3,0	36.75/8267	2,0

Mitnehmerglieder zu Landmaschinen Rollenketten S Typ

Agricultural Roller chains S type attachments

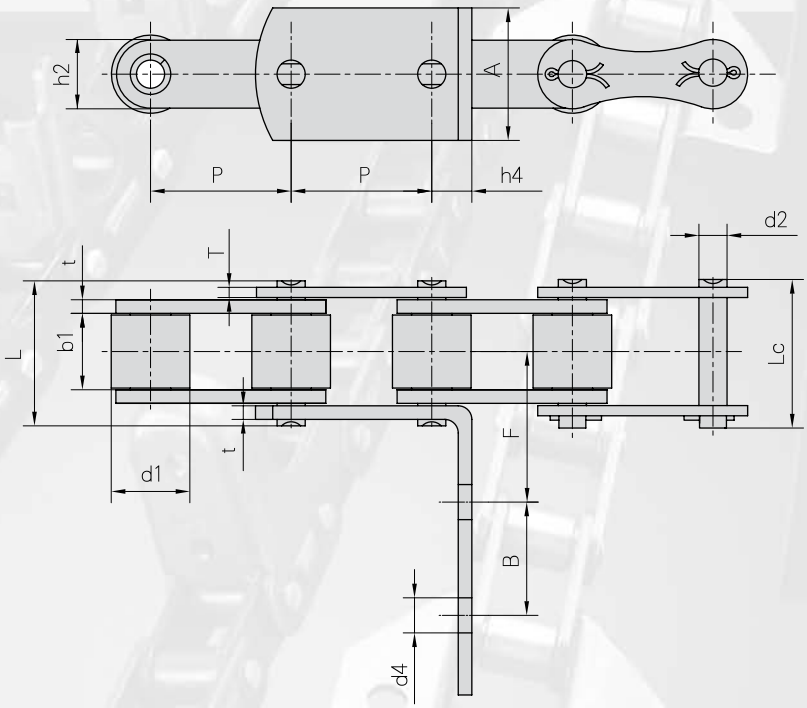

Flexon Chain No.	P	A	B	F	h4	d4
	mm	mm	mm	mm	mm	mm
S55HF2	41.4	39.0	50	61.0	11.8	8.3

Flexon Chain No,	Teilung Pitch	Rollen ø Roller diameter	Lichte Weite Width between inner plates	Bolzen ø Pin diameter	Bolzen-länge Pin length		Laschen-abmessungen Plate dimension		min. Bruchkraft Ultimate tensile strength	Gewicht per meter Weight per meter
	P	d1 max	b1 min	d2 max	L max	Lc max	h2 max	t/T	Q min	q
	mm	mm	mm	mm	mm	mm	mm	mm	kN/LB	kg/m
S55HF2	41.4	23.0	22.23	8.28	42.0	45.5	20.0	4.0/3.0	47.5/10685	4.27

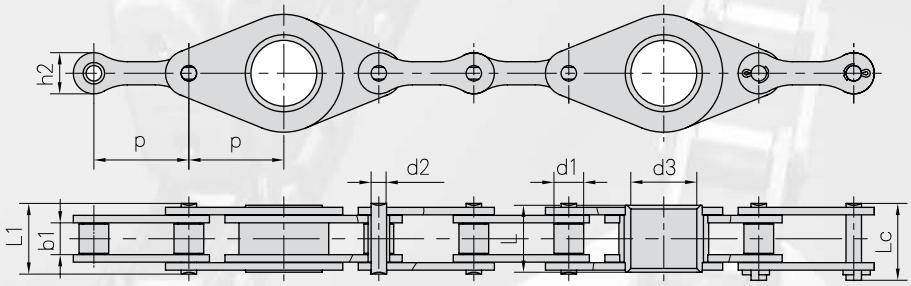

Flexon Chain No.	Teilung Pitch	Rollen ø Roller diameter	Lichte Weite Width between inner plates	Bolzen ø Pin diameter	Hohlbolzen-innendurch-messer Hollow pin inner diameter	Bolzen-länge Pin length			Höhe Innenlasche Inner plate depth	min. Bruchkraft Ultimate tensile strength	Gewicht per meter Weight per meter
	P	d1 max	b1 min	d2 max	d3 max	L1 max	L2 max	Lc max	h2 max	Q min	Qo
	mm	mm	mm	mm	mm	mm	mm	mm	mm	kN/LB	kN
216BF1	50.8	15.88	17.02	8.28	35.3	37.8	35.8	41.3	22,0	60.0/13636	70.8

Telefon/Phone: +49-2739 86-0

Mitnehmerglieder zu Landmaschinen Rollenketten S Typ

Agricultural Roller chains S type attachments

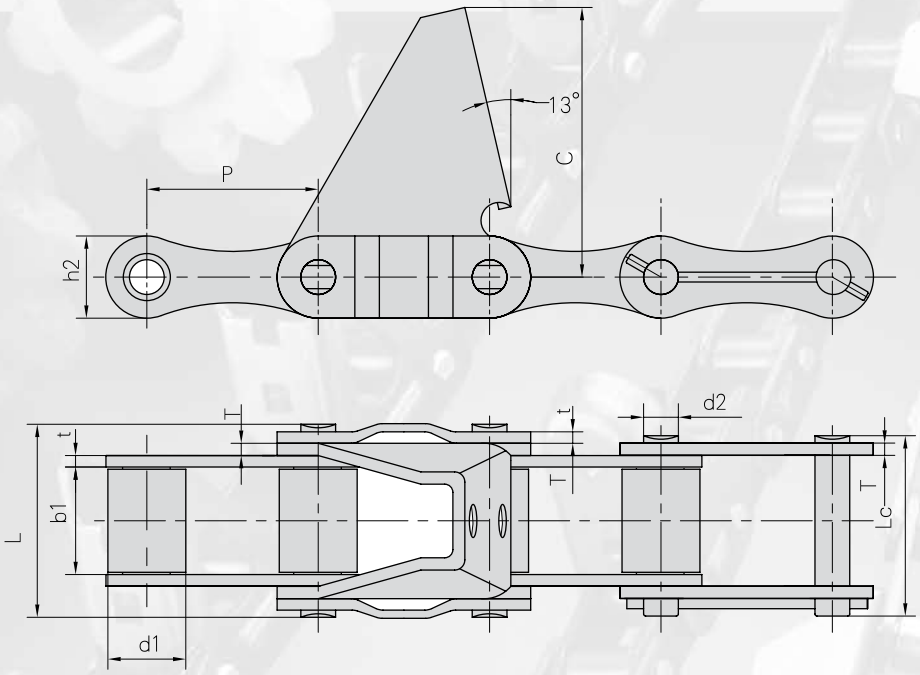

Flexon Chain No.	Teilung Pitch	Rollen ø Roller diameter	Lichte Weite Width between inner plates	Bolzen ø Pin diameter	Bolzen-länge Pin length		Laschenabmessungen Plate dimension			min. Bruchkraft Ultimate tensile strength	Durchschn. Bruchlast Average tensile strength
	P	d1 max	b1 min	d2 max	L max	Lc max	h2 max	t/T	C	Q min	Qo
	mm	mm	mm	mm	mm	mm	mm	mm	mm	kN/LB	kn
S62R-C6E	41.91	19.05	25.8	8.5	47.8	44.6	20.1	2.8/3.0	66,0	42.0/9448	43.7

Flexon Chain Chain No.	P	b1	C	a	L	T	h2
	mm	mm	mm	mm	mm	mm	mm
S62F1	41.91	25.4	60.0	501	41.9	3.0	20.0

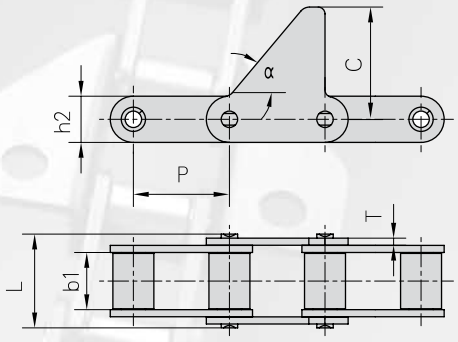

Landmaschinen Rollenketten A und CA Typ

Agricultural Roller chains A and CA type

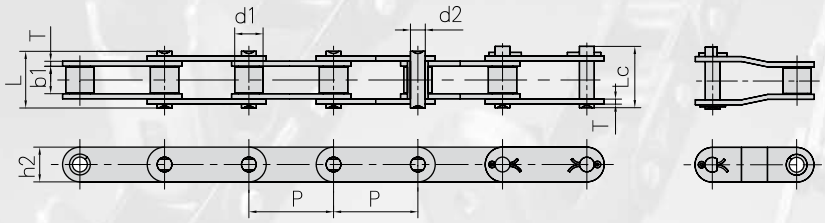

Flexon Chain No.	Teilung Pitch	Rollen ø Roller diameter	Lichte Weite Width between inner plates	Bolzen ø Pin diameter	Bolzen-länge Pin length		Höhe Innenlasche Inner plate depth	Laschen-dicke Plate thickness	min. Bruchkraft Ultimate tensile strength	Durchschn. Bruchlast Average tensile strength	Gewicht per meter Weight per meter
	P	d1 max	b1 min	d2 max	L max	Lc max	h2 max	T max	Q min	Q0	q
	mm	mm	mm	mm	mm	mm	mm	mm	kN/LB	kN	kg/m
CA550	41,40	16,87	19,81	7,19	35,0	38,0	19,30	2,80	39.10/8886	51,2	1,94
CA550V	41,40	16,80	19,05	8,28	36,1	39,1	22,00	3,00	55.00/12499	68,7	2,24
CA555	41,40	16,87	12,70	7,19	29,1	32,0	19,30	3,10	39.10/8886	56,0	1,72
CA557	41,40	17,78	20,24	8,00	37,4	40,6	23,10	3,10	55.61/12639	74,3	2,60
CA620	42,01	17,91	24,51	7,19	41,8	45,2	20,20	3,25	39.10/8886	55,1	2,35
CA2060H	38,10	11,91	12,70	5,94	29,2	31,6	18,00	3,25	31.10/6996	40,5	1,45
CA2063H	38,10	11,89	12,70	5,94	29,4	34,2	19,30	3,25	31.28/7109	40,5	1,65
CA550F4	41,40	14,35	20,24	7,14	35,0	38,5	19,05	2,80	50.00/11363	52,0	1,76
CA550F5	41,40	16,66	20,24	7,14	35,0	38,5	19,05	2,80	45.00/10227	52,0	1,97
CAE44151	28,57	15,88	16,20	7,92	33,5	36,9	22,20	3,25	58.80/13363	64,5	2,73
38.4R	38,40	15,88	19,05	6,92	33,8	36,4	17,30	2,50	33.00/7480	41,2	1,70
38.4V	38,40	15,88	18,00	6,92	35,0	38,0	17,30	3,00	40.00/9091	50,0	1,83
38.4VB	38,40	15,88	19,05	8,28	36,1	39,4	20,50	3,00	50.00/11363	62,5	2,17
55VD	41,40	17,90	23,00	8,22	39,3	42,4	20,00	2,80	42.00/9546	45,0	2,34
S62F3	41,91	19,05	25,40	8,00	42,0	44,6	26,00	3,00	47.00/10796	58,7	3,12

Telefon/Phone: +49-2739 86-0

Landmaschinen Rollenketten A und CA Typ

Agricultural Roller chains A and CA type

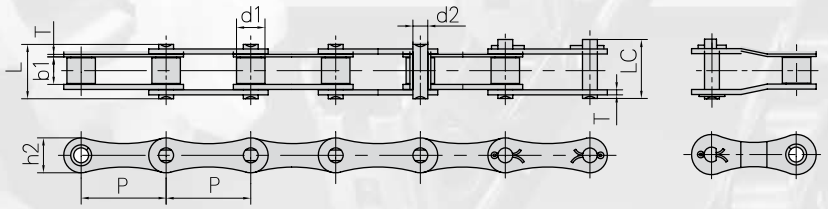

Flexon Chain No.	Teilung Pitch	Rollen ø Roller diameter	Lichte Weite Width between inner plates	Bolzen ø Pin diameter	Bolzen-länge Pin length		Höhe Innenlasche Inner plate depth	Laschen-dicke Plate thickness	min. Bruchkraft Ultimate tensile strength	Durchschn. Bruchlast Average tensile strength	Gewicht per meter Weight per meter
	P	d1 max	b1 min	d2 max	L max	Lc max	h2 max	T max	Q min	Qo	q
	mm	mm	mm	mm	mm	mm	mm	mm	kN/LB	kN	
A550	41,40	16,87	19,81	7,19	35,00	38,00	19,30	2,80	39.10/8886	51,2	1,79
A555	41,40	16,87	12,70	7,19	29,10	32,00	19,30	3,10	39.10/8886	56,0	1,60
A557	41,40	17,78	20,24	8,00	37,40	40,60	23,10	3,10	55.61/12639	74,3	2,45
A620	42,01	17,91	24,51	7,19	41,80	45,20	20,20	3,25	39.10/8886	55,1	2,18
S55H	41,40	17,78	22,23	9,10	40,00	44,50	23,10	3,00	50,0	58,0	2,65

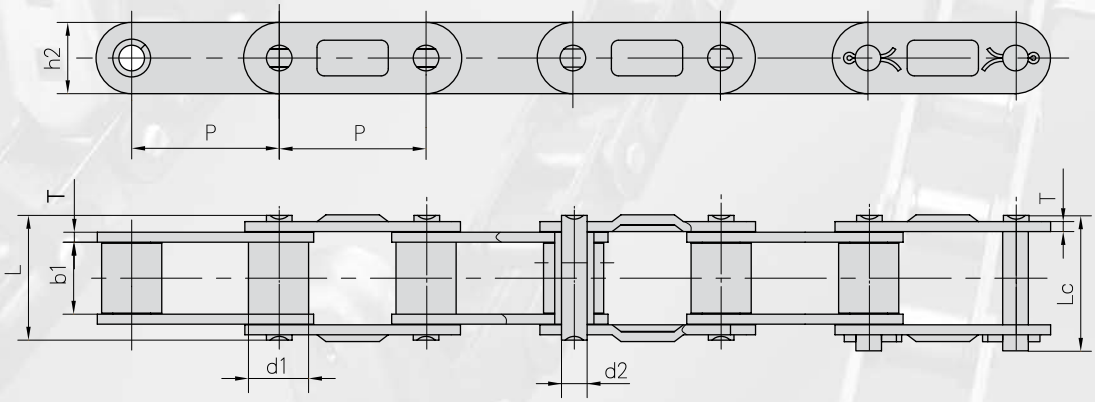

Flexon Chain No.	Teilung Pitch	Rollen ø Roller diameter	Lichte Weite Width between inner plates	Bolzen ø Pin diameter	Bolzen-länge Pin length		Höhe Innen-lasche Inner plate depth	Laschen-dicke Plate thick-ness	min. Bruchkraft Ultimate tensile strength	Durchschn. Bruchlast Average tensile strength	Gewicht per meter Weight per meter
	P	d1 max	b1 min	d2 max	L max	Lc max	h2 max	T max	Q min	Q0	q
	mm	mm	mm	mm	mm	mm	mm	mm	kN/LB	kN	kg/m
CA550D	41.40	16.87	19.81	7.19	35.0	38.0	19.3	2.80	39.10/8886	51.2	1.94
CA555D	41,40	16,87	12,70	7,19	29.1	32.0	19.3	3,1	39.10/8886	56,0	1.72
CA557D	41,40	17,78	20,24	8,00	37.4	40.6	23.1	3,1	55.61/12639	74,3	2,60
CA620D		17,91	24,51	7,19	41.8	45.2	20.2	3,3	39.10/8886	55,1	2.35
CA627	30,0	15,88	19,05	8,28	36.0	39.2	20.65	3,0	48,0	48,0	2.45

Mitnehmerglieder zu Landmaschinen Rollenketten C Typ

Agricultural Roller chains C type attachments

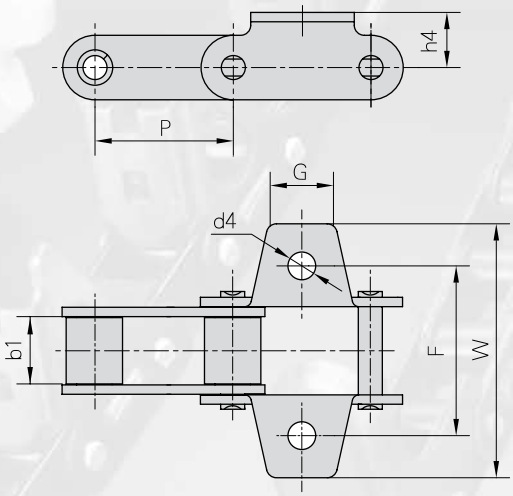

Flexon Chain No.	P	b1	G	F	W	h4	d4
38.4VK1	38.4	18,00	22,00	57,5	82,00	15,4	9,0
38.4RF1	38.4	18,50	23,00	57,5	80,00	16,0	8,7
CA550F2	41.4	19,50	22,00	50,8	72,00	14,7	8,5
CA550K1 F1	41.4	19,81	20,00	54,0	76,20	16,5	8,3
CA550K1 F2	41.4	19,81	20,00	50,8	76,20	16,5	8,3
CA550K25	41.4	19,81	22,23	50,8	71,40	12,7	8,7
CA557K1	41.4	20,24	22,00	50,8	72,00	15,9	8,7
CA550VK1	41.4	19,05	27,00	54,0	75,54	16,5	8,5
CA550VK1 F1	41.4	19,05	27,00	50,8	75,54	16,5	8,5
CA550F4K19	41.4	20,24	22,23	50,8	77,80	12,7	6.75

Flexon Chain No.	P	b1	G	F	W	h4	d4
	mm	mm	mm	mm	mm	mm	mm
38.4RK1	38.4	19.05	29.1	58.0	76.5	15.1	10.5
38.4VK1 F1	38.4	18,0	29.1	57,0	75,0	15,1	8,5
38.4V F 7	38.4	19.05	39.0	58,4	82,4	14,5	10,5
38.4VBK1	38.4	19.05	29.0	58,0	87,0	14,0	10,5
38.4VBF3	38.4	19.05	40.0	57,0	86,0	16,0	10,3
CA550VK18	41.4	19.05	22.6	54,0	71,6	12,7	8,5

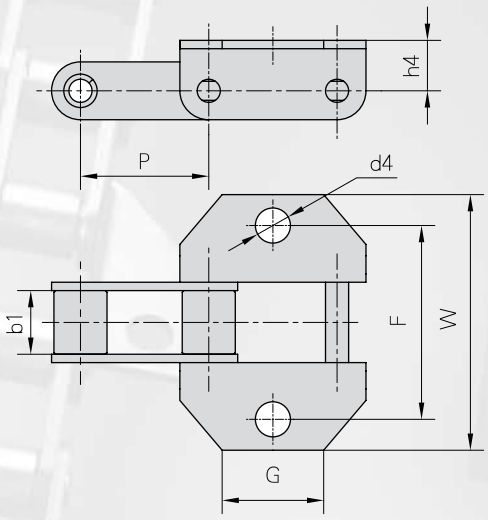

Mitnehmerglieder zu Landmaschinen Rollenketten C Typ

Agricultural Roller chains C type attachments

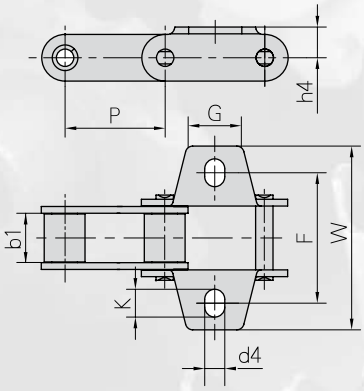

Flexon Chain No.	P	b1	G	F	W	h4	d4	K
	mm	mm	mm	mm	mm	mm	mm	mm
CA550K1	41.4	19.81	22.0	52.5	76.2	12.7	8.3	10.0
CA550K1 F3	41,4	19,81	22.0	54.0	76,2	12,7	8,3	11,5
CA550F4K19F1	41,4	20,24	22,23	52,5	76,2	12,7	8,3	10.0

Flexon Chain No.	P	b1	G	F	W	h4	d4
	mm	mm	mm	mm	mm	mm	mm
CA550K1 F4	41.4	19.81	48.5	54.0	76.2	16.5	8.5
CA550VK1 F3	41,4	19,05	56.0	54.0	75,54	16,5	8,5
CA620A1 F1	42,01	24,51	63,5	67,7	91,7	16,05	10,5

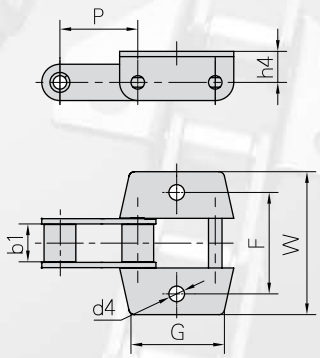

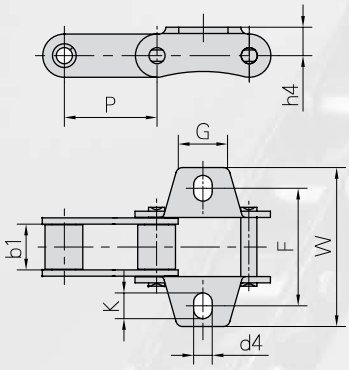

Flexon Chain No.	P	b1	G	F	W	h4	d4	K
	mm	mm	mm	mm	mm	mm	mm	mm
CA550K19	41.4	19.81	22.0	50.8	71.0	12.7	8.3	11.0
CA550K19F1	41,4	19,81	22.0	54.0	71.0	12,7	8,3	11.0
CA550K19F2	41,4	19,81	25,4	50,8	71.0	12,7	8,4	11,5

Mitnehmerglieder zu Landmaschinen Rollenketten C Typ

Agricultural Roller chains C type attachments

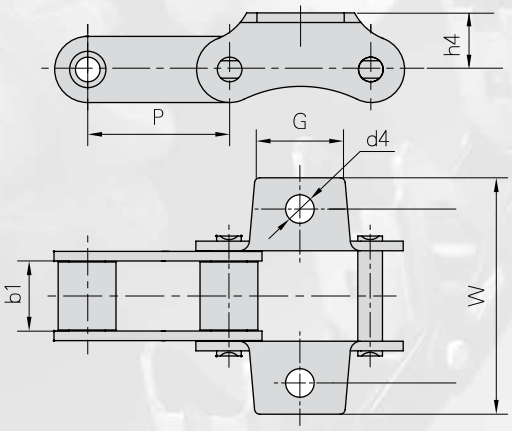

Flexon Chain No.	P	b1	G	F	W	h4	d4
	mm	mm	mm	mm	mm	mm	mm
CA550F1	41.4	19.81	22.23	53.95	70.6	12.7	9.9
CA550K19F3	41,4	19,81	25,5	50,8	68,4	16,5	8,33

Flexon Chain No.	P	b1	G	F	W	h4	d4
	mm	mm	mm	mm	mm	mm	mm
55VDK1	41.4	23.0	30.0	50.8	76.0	16.0	9.0

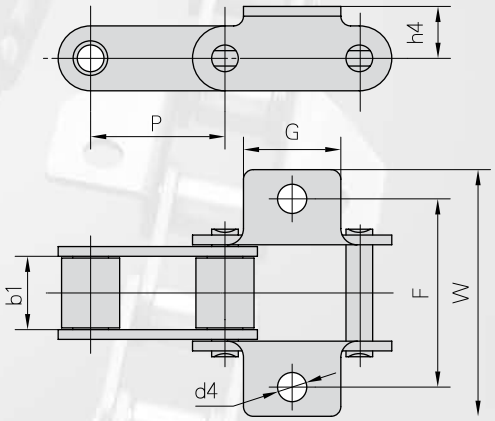

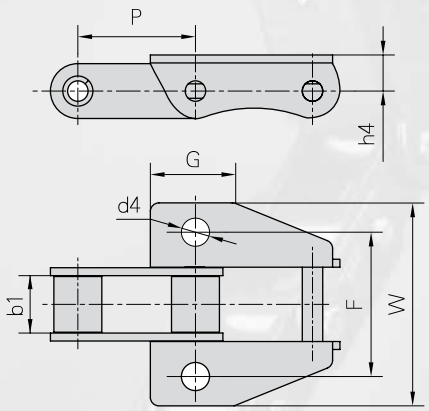

Flexon Chain No.	P	b1	G	F	W	h4	d4
	mm	mm	mm	mm	mm	mm	mm
CA550K39M	41.4	19.81	29.5	50.8	71.4	12.7	9.8
CA557K39M	41,4	20,24	29,5	50,8	71,4	12,7	9,8
CA557K39MF1	41,4	20,24	22.0	57,15	77,59	13,97	9,9

Telefon/Phone: +49-2739 86-0

Mitnehmerglieder zu Landmaschinen Rollenketten C Typ

Agricultural Roller chains C type attachments

Flexon Chain No.	P	b1	G	F	W	h4	d4	K
	mm	mm	mm	mm	mm	mm	mm	mm
CA550K39MF2	41.4	19.81	29.5	50.8	71.4	12.7	9.9	13
CA557K39MF2	41,4	20,24	29,5	50,8	71,4	12,7	9,9	13

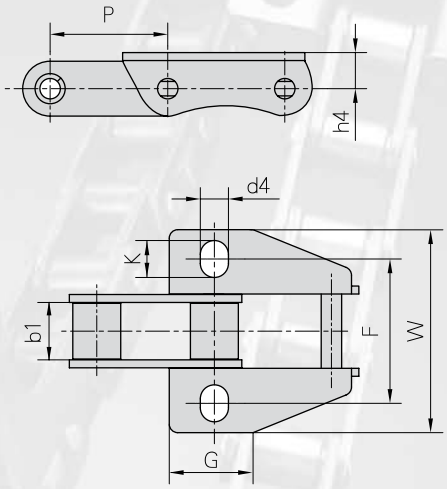

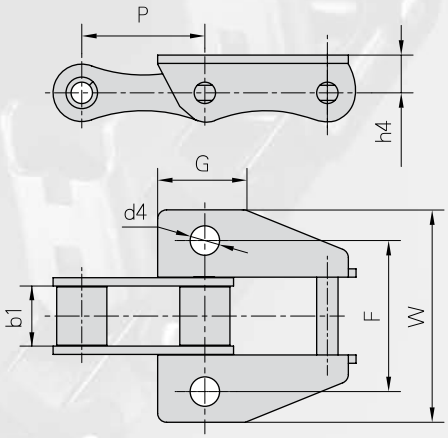

Flexon Chain No.	P	b1	G	F	W	h4	d4
	mm	mm	mm	mm	mm	mm	mm
A557K39M	41.4	20.24	29.5	56.7	77.8	13.5	10.1

Flexon Chain No.	P	b1	G	F	W	h4	d4
	mm	mm	mm	mm	mm	mm	mm
A557K27S	41.4	20.24	28.6	57.15	79.35	14.3	13.1

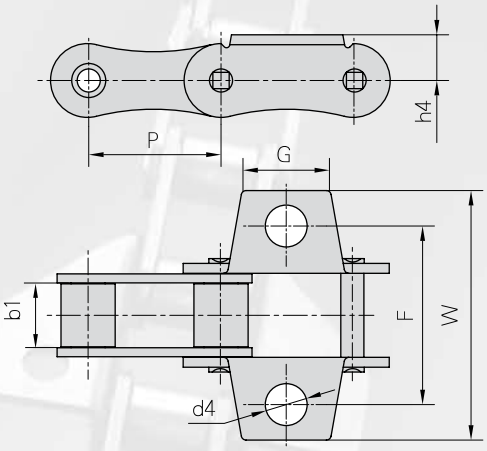

Mitnehmerglieder zu Landmaschinen Rollenketten C Typ

Agricultural Roller chains C type attachments

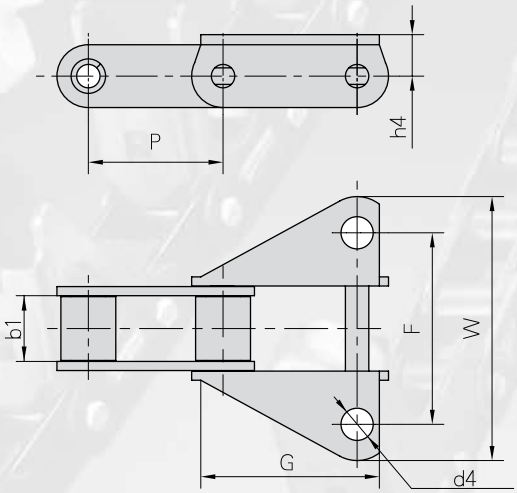

Flexon Chain No.	P	b1	G	F	W	h4	d4
	mm	mm	mm	mm	mm	mm	mm
CA557F1	41.4	20.24	60.0	53.94	76.2	14.6	9.9

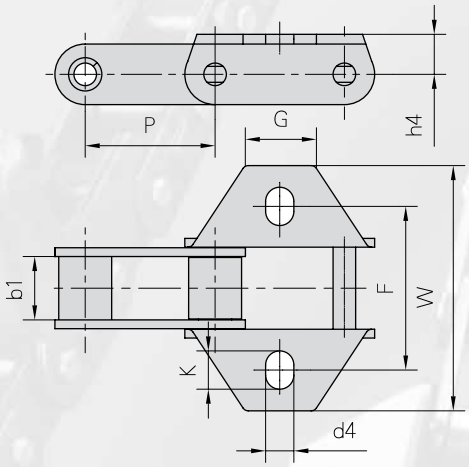

Flexon Chain No.	P	b1	G	F	W	h4	d4	K
	mm	mm	mm	mm	mm	mm	mm	mm
CA557F2	41.4	20.24	22.23	53.98	79.3	14.3	9.9	13.6

Telefon/Phone: +49-2739 86-0

Mitnehmerglieder zu Landmaschinen Rollenketten C Typ

Agricultural Roller chains C type attachments

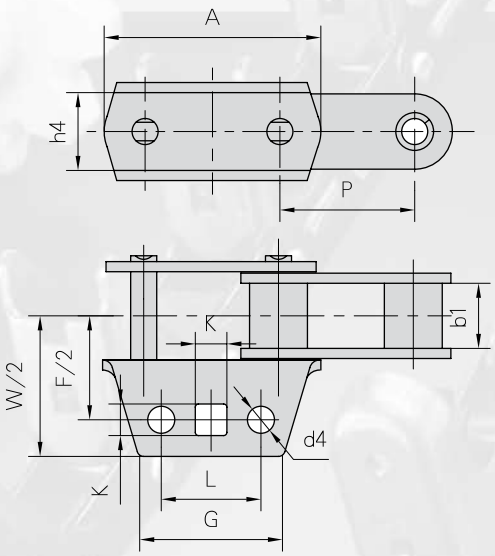

Flexon Chain No.	P	b1	A	L	G	F	W	h4	d4	K
	mm	mm	mm	mm	mm	mm	mm	mm	mm	mm
CA557F3	41.4	20.24	66.55	30.22	44.45	64.14	86.6	23.9	8.25	9.7

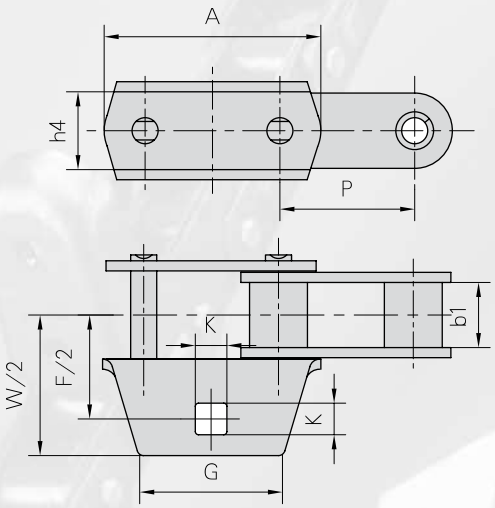

Flexon Chain No.	P	b1	A	G	F	W	h4	K
	mm	mm	mm	mm	mm	mm	mm	mm
CA557F4	41.4	20.24	66.55	44.45	64.14	86.6	23.9	9.7

Mitnehmerglieder zu Landmaschinen Rollenketten C Typ

Agricultural Roller chains C type attachments

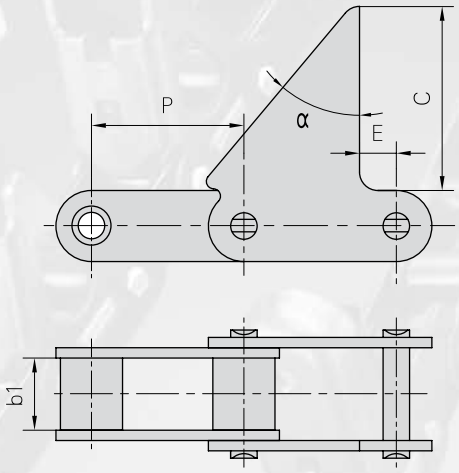

Flexon Chain No.	P	b1	C	a	E
	mm	mm	mm		mm
CA550F6	41.4	19.81	50,0	40°	10

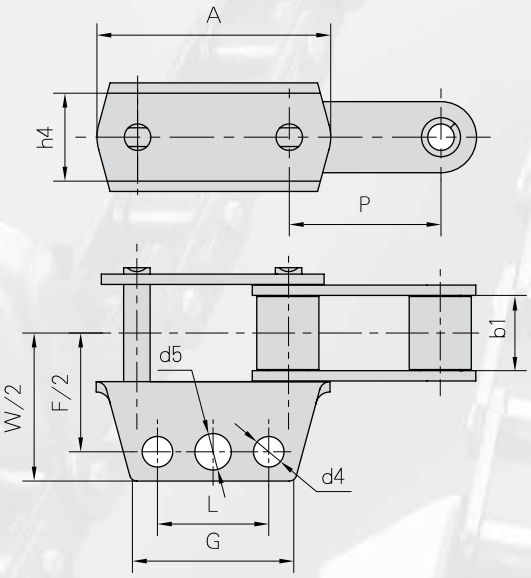

Flexon Chain No.	P	b1	A	L	G	F	W	h4	d4	ds
	mm	mm	mm	mm	mm	mm	mm	mm	mm	mm
CA550F7	41.4	19.81	63.5	30.22	44.45	64.1	81.4	23.88	8.25	9.9

Telefon/Phone: +49-2739 86-0

Mitnehmerglieder zu Landmaschinen Rollenketten C Typ

Agricultural Roller chains C type attachments

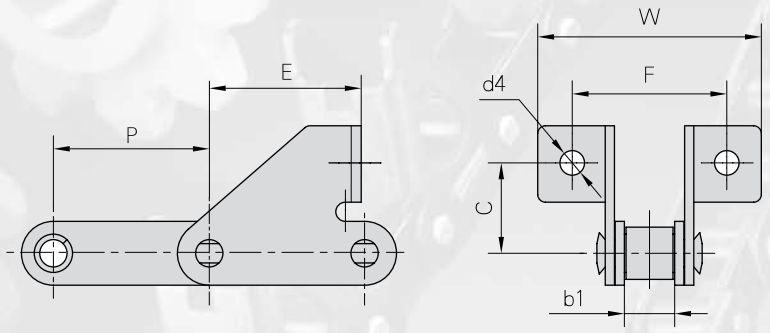

Flexon Chain No.	P	b1	E	F	W	C	d4
	mm	mm	mm	mm	mm	mm	mm
38.4RSD	38.4	19.05	38.4	52.0	71.0	24.5	8.4
38.4RSDF1	38.4	19.05	38.4	52,0	70,0	24,5	8,4
38.4VSD	38.4	18,0	38.4	52,0	71,0	24,0	8,4
38.4VBSD	38.4	19.05	38.4	52,0	71,0	25,0	8,4
38.4VBSDF1	38.4	19.05	38.4	52,0	73,0	24,0	8,3
CA550SD	41.1	19.81	36.9	47,6	68,2	31,0	8,7
CA550SDF4	41.4	19.81	36.9	47,6	89,0	31,0	8,7

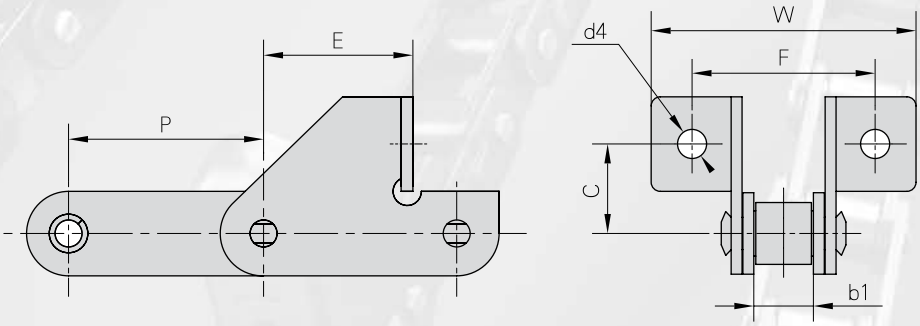

Flexon Chain No.	P	b1	E	F	W	C	d4
	mm	mm	mm	mm	mm	mm	mm
CA550SDF1	41.4	19.81	35,0	58,0	85,0	20,5	8,5
CA550SDF2	41.4	19.81	32,5	62,0	84,0	20,0	8,6
CA550SDF3	41.4	19.81	35,0	58,0	85,0	20,5	6,5
CA550SDF6	41.4	19.81	33,0	58,0	85,0	20,5	6,5
CA550SDF7	41.4	19.81	32,5	62,0	89,0	20,0	8,6
CA550F5SD	41.4	20.24	33,0	57,8	83,5	20,0	6,7
CA550SDF8	41.4	19.81	33,0	58,0	85,9	20,5	6,5

Mitnehmerglieder zu Landmaschinen Rollenketten C Typ

Agricultural Roller chains C type attachments

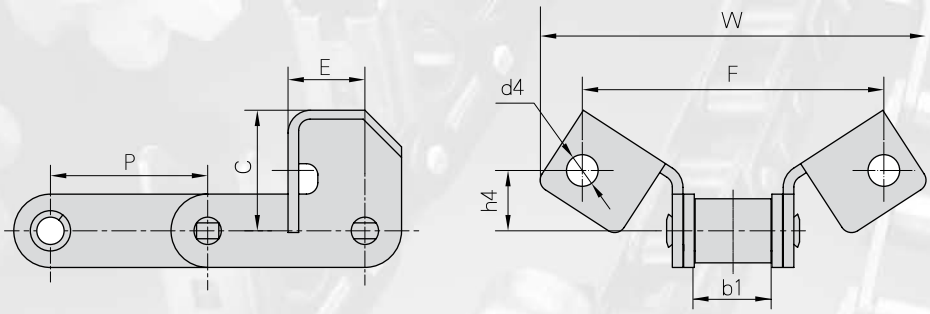

Flexon Chain No.	P	b1	E	C	F	W	h4	d4
	mm	mm	mm	mm	mm	mm	mm	mm
CA550F14	41.40	19.80	20.24	31.75	79.40	101.60	15.90	8.33
CA550F16	41,40	20,00	22,30	39,00	78,00	109,20	17,70	8,00

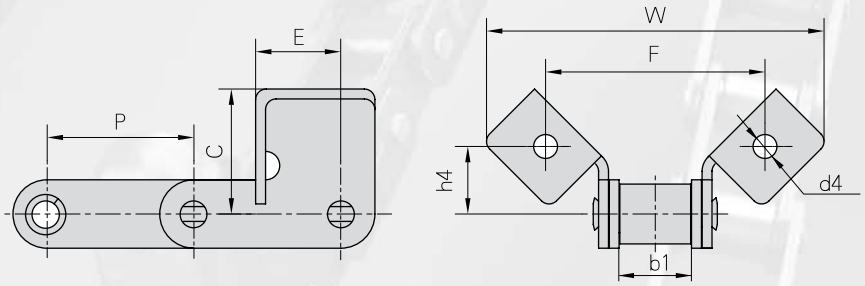

Flexon Chain No.	P	b1	E	C	F	W	h4	d4
	mm	mm	mm	mm	mm	mm	mm	mm
CA550F15	41.40	19.81	24.00	35.26	61.98	95.25	19.05	6.73
CA550F17	41,40	19,81	23,68	40,89	114,30	143,70	20,57	9,91
CA550VF13	41,40	19,05	25,40	59,60	79,35	135,45	28,60	8,74

Telefon/Phone: +49-2739 86-0

Mitnehmerglieder zu Landmaschinen Rollenketten C Typ

Agricultural Roller chains C type attachments

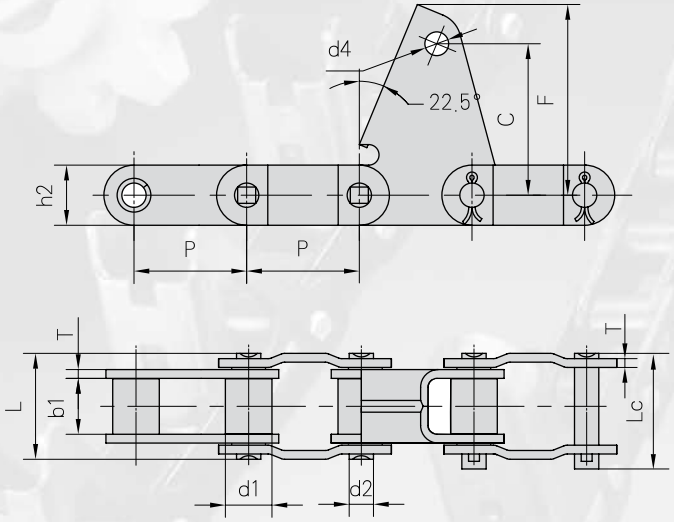

Flexon Chain No.	Teilung Pitch	Rollen ø Roller diameter	Lichte Weite Wdth between inner plates	Bolzen ø Pin diameter	Bolzen-länge Pin length		Laschenabmessungen Plate dimension					min. Bruchkraft Ultimate tensile strength	Gewicht per meter Weight per meter
	P	d1 max	b1 min	d2 max	L max	Lc max	h2 max	T max	C	F	d4	Q min	q
	mm	mm	mm	mm	mm	mm	mm	mm	mm	mm	mm	kN/LB	kg/m
38.4VBF2	38,4	15,88	19,05	8,28	36,1	39,1	20,5	3	51,6	65	8,1	50/11247	2,33

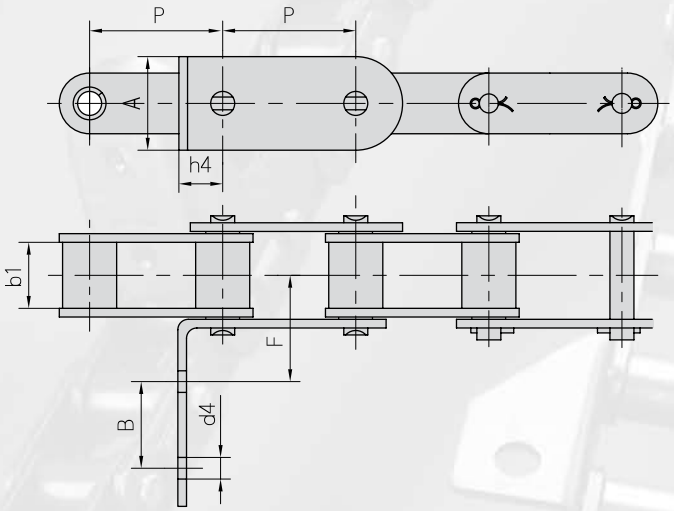

Flexon Chain No.	P	b1	A	B	F	h4	d4
	mm	mm	mm	mm	mm	mm	mm
38.413F2	38.4	19.05	27.0	25	31.3	12.7	6.8

Mitnehmerglieder zu Landmaschinen Rollenketten C Typ

Agricultural Roller chains C type attachments

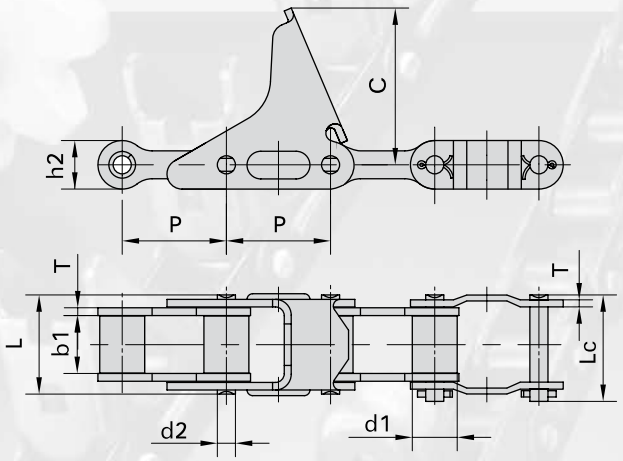

Flexon Chain No.	Teilung Pitch	Rollen ø Roller diameter	Lichte Weite Width between inner plates	Bolzen ø Pin diameter	Bolzen-länge Pin length		Laschenabmessungen Plate dimension			min. Bruchkraft Ultimate tensile strength	Gewicht per meter Weight per meter
	P	d1 max	b1 min	d2 max	L max	Lc max	h2 max	T max	C max	Q min	q
	mm	mm	mm	mm	mm	mm	mm	mm	mm	kN/LB	kg/m
CA555F1	41,4	17,85	23	8,2	39,5	42,4	20	3	84	39.1/8795	2,99
CA555F2	41,4	17,85	23	8,2	39,5	42,4	20	3	62,5	39.1/8795	2,82

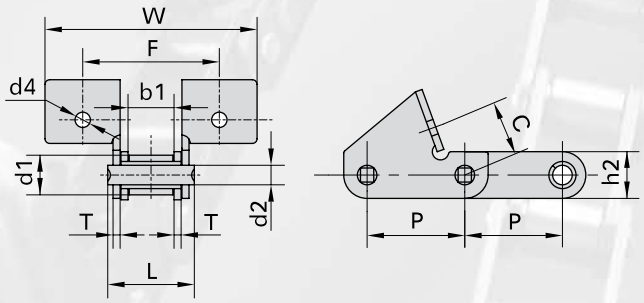

Flexon Chain No.	P	C	F	W	d4
	mm	mm	mm	mm	mm
CA550VF1	41.4	23.4	58	90.0	6.5

Flexon Chain No.	Teilung Pitch	Rollen ø Roller diameter	Lichte Weite Width between inner plates	Bolzen ø Pin diameter	Bolzen-länge Pin length	Laschen-höhe Plate depth	Laschen-dicke Plate thick-ness	Durchschn. Bruchlast Average tensile strength	Gewicht per meter Weight per meter
	P	d1 max	b1 min	d2 max	L max	h2 max	T	Q min	q
	mm	mm	mm	mm	mm	mm	mm	KN/LB	kg/m
CA550VFI	41.4	16.8	19.5	8.28	36.7	19.8	3,0	44/9898	2.5

Mitnehmerglieder zu Landmaschinen Rollenketten C Typ

Agricultural Roller chains C type attachments

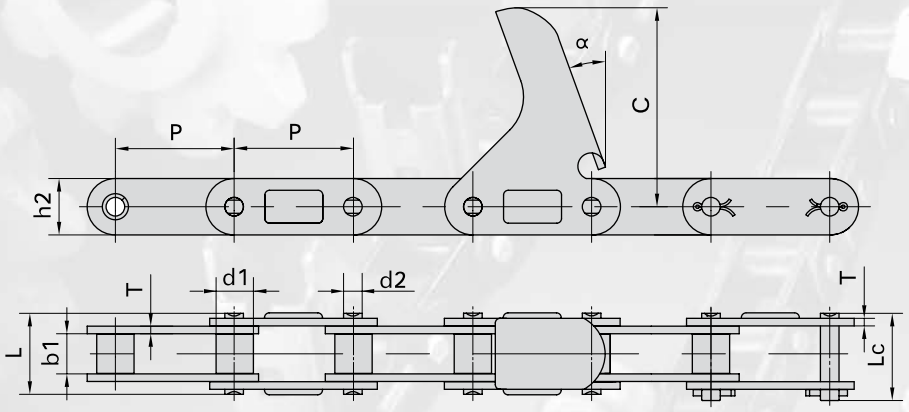

Flexon Chain No.	Teilung Pitch	Rollen ø Roller diameter	Lichte Weite Width between inner plates	Bolzen ø Pin diameter	Bolzen-länge Pin length		Laschenabmessungen Plate dimension				Durchschn. Bruchlast Average tensile strength	Gewicht per meter Weight per meter
	P	d1 max	b1 min	d2 max	L max	Lc max	h2 max	T	C	a	Q min	q
	mm	mm	mm	mm	mm	mm	mm	mm	mm		kN/LB	kg/m
CA2060-C6E	38,1	11,91	12,57	5,94	25,9	28,3	18.0	2,42	63,5	20.0°	31.1/6996	1,40
CA206OH-C6E	38,1	11,91	12,7	5,94	29,2	31,6	18.0	3,25	63,5	22.5°	31.1/6996	1,78

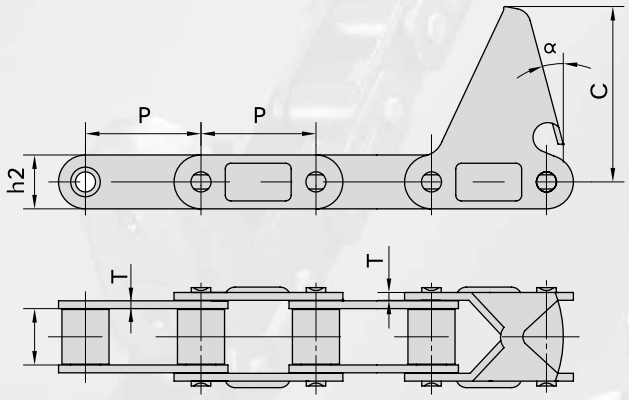

Flexon Chain No.	P	b1	h2	T	C	a
	mm	mm	mm	mm	mm	
CA550-C6E	41.40	19.81	19.30	2.80	55.6	20°
CA550-C11E	41.40	19.81	19,30	2,80	63,5	15°
CA550-C11EJ	41.40	19.81	19,30	2,80	66,0	17°
CA550-C13E	41.40	19.81	19,30	2,80	92,0	15°
CA550F4-C6E	41.40	20.24	19,05	2,80	55,6	22.5°
CA620-C13E	42.01	24.51	20,20	3.25	92,0	15°

Mitnehmerglieder zu Landmaschinen Rollenketten C Typ

Agricultural Roller chains C type attachments

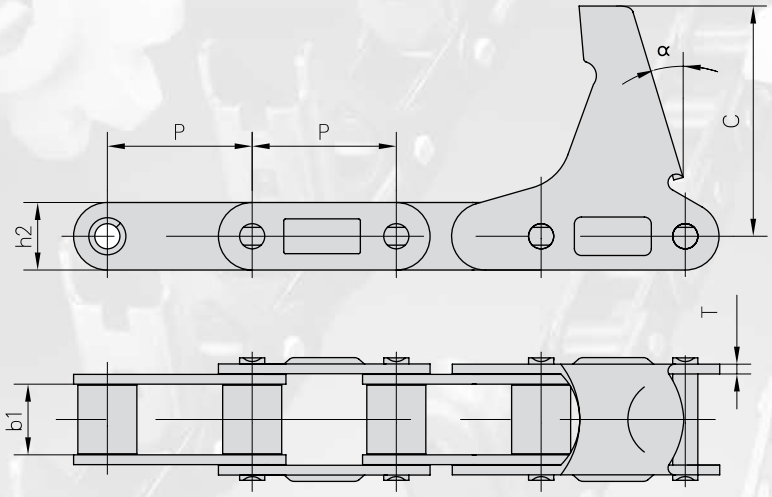

Flexon Chain No.	P	b1	h2	T	C	a
	mm	mm	mm	mm	mm	
CA550-LV41 N	41.4	19.81	19.3	2.8	68.5	15°

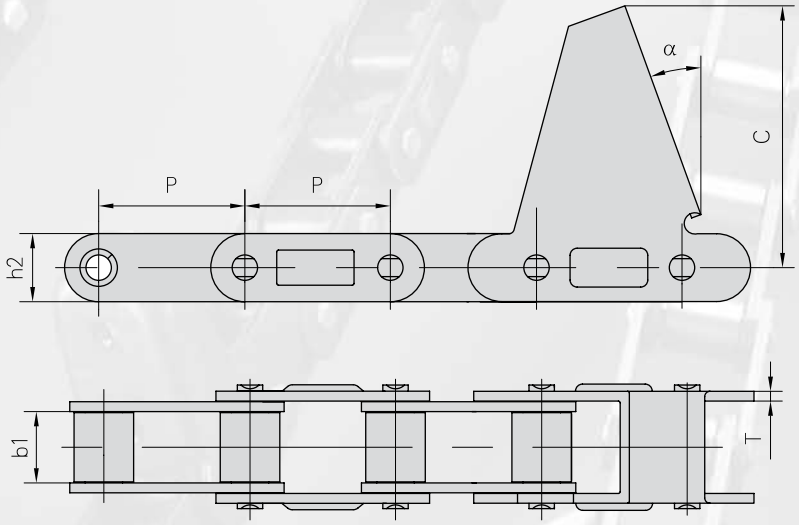

Flexon Chain No.	P	b1	h2	T	C	a
	mm	mm	mm	mm	mm	
CA550-CPE	41.4	19.81	19.3	2.8	74.5	20°

Telefon/Phone: +49-2739 86-0

Mitnehmerglieder zu Landmaschinen Rollenketten C Typ

Agricultural Roller chains C type attachments

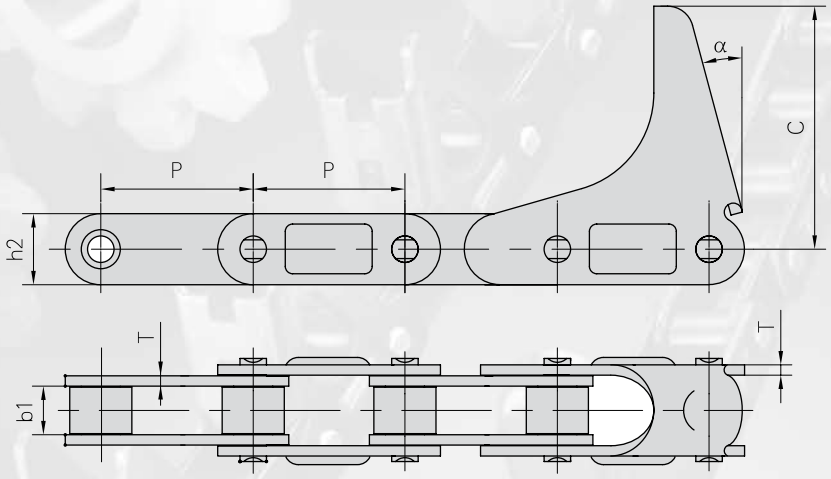

Flexon Chain No.	P	b1	h2	T	C	a
	mm	mm	mm	mm	mm	
CA555-C6E	41.4	12.7	19.3	3.1	63.5	15°
CA555-C6EJ	41.4	12.7	19.3	3.25	66,0	15°

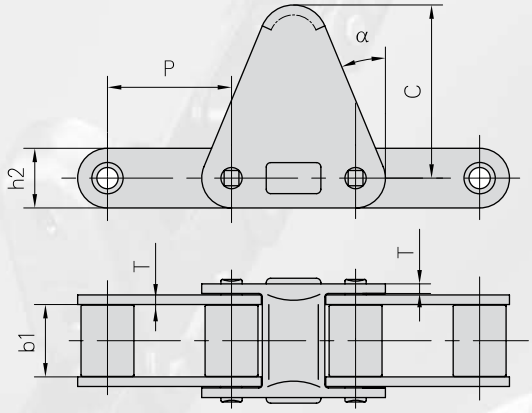

Flexon Chain No.	P	b1	h2	T	C	a
	mm	mm	mm	mm	mm	
CA620-C30E	41.4	24.51	20.2	3.25	58.7	22.5°

Mitnehmerglieder zu Landmaschinen Rollenketten C Typ

Agricultural Roller chains C type attachments

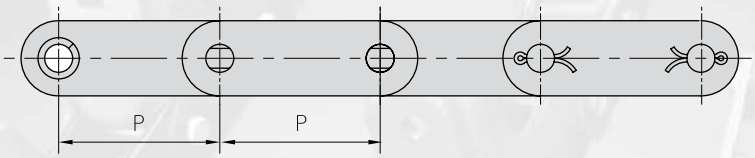

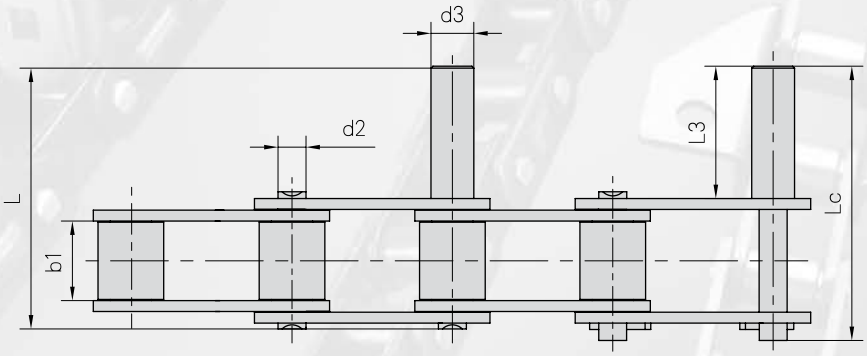

Flexon Chain No.	P	b1	d2	d3	L3	L	Lc
	mm	mm	mm	mm	mm	mm	mm
CA550-D1	41.4	19.81	7.19	12.7	50.8	84.5	87.5
CA550-D2	41,4	19,81	7,19	7,19	31,75	65,4	68,4
CA550-D4	41,4	19,81	7,19	11.0	34.0	67,7	70,7

Telefon/Phone: +49-2739 86-0

Mitnehmerglieder zu Spezial Landmaschinen Rollenketten

Special agricultural chains and attachments

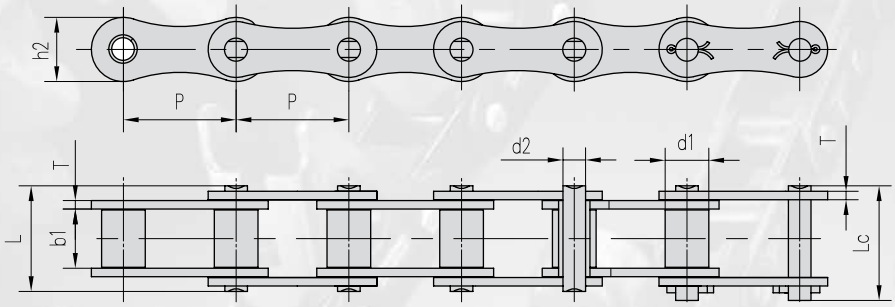

Flexon Chain No.	Teilung Pitch	Rollen ø Roller diameter	Lichte Weite Width between inner plates	Bolzen ø Pin diameter	Bolzen-länge Pin length		Laschen-höhe Plate depth	Laschen-dicke Plate thick-ness	min. Bruchkraft Ultimate tensile strength	Gewicht per meter Weight per meter
	P	d1 max	b1 min	d2 max	L max	Lc max	h2 max	T max	Q min	q
	mm	mm	mm	mm	mm	mm	mm	mm	kN/LB	kg/m
P41.3	41,3	16.0	21,4	8,28	39.0	42.0	23,5	3,1	50/11363	2,27

Flexon Chain No.	P	C	E	F	W	d4
	mm	mm	mm	mm	mm	mm
P41.3SD	41.3	25	25	60	79	6.4

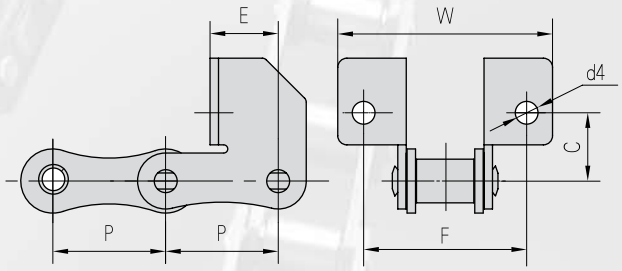

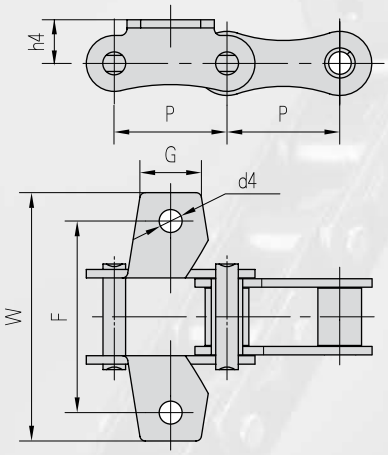

Flexon Chain No.	P	G	F	W	h4	d4
	mm	mm	mm	mm	mm	mm
P41.3K1	41.3	22.0	70.5	91.3	16.0	8.4

Mitnehmerglieder zu Spezial Landmaschinen Rollenketten

Special agricultural chains and attachments

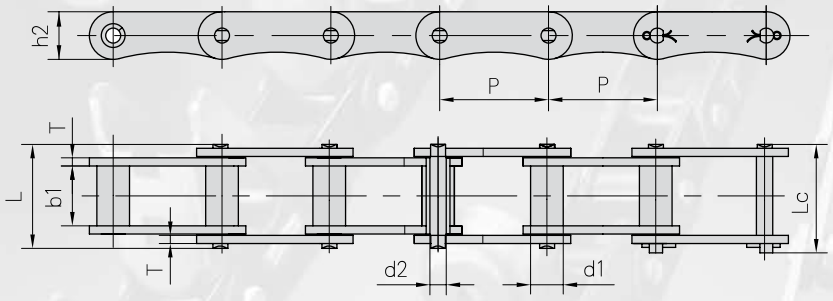

Flexon Chain No.	Teilung Pitch	Rollen ø Roller diameter	Lichte Weite Width between inner plates	Bolzen ø Pin diameter	Bolzen-länge Pin length		Laschen-höhe Plate depth	Laschen-dicke Plate thick-ness	min. Bruchkraft Ultimate tensile strength	Gewicht per meter Weight per meter
	P	d1 max	b1 min	d2 max	L max	Lc max	h2 max	T max	Q min	q
	mm	mm	mm	mm	mm	mm	mm	mm	kN/LB	kg/m
LV40	40,0	12,0	22,0	6,0	38.2	41.0	17.5	3,0	31.4/7136	1.53

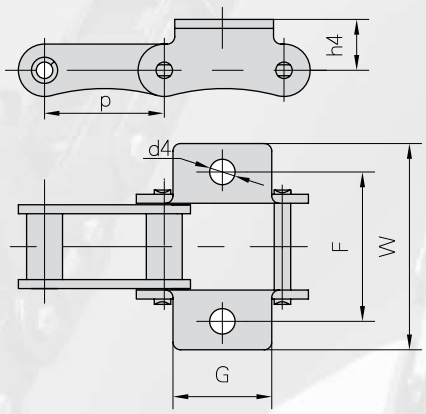

Flexon Chain No.	P	G	F	W	h4	d4
	mm	mm	mm	mm	mm	mm
LV40K1	40.0	33.0	50.0	69.0	17.0	8.5

Telefon/Phone: +49-2739 86-0

Mitnehmerglieder zu Spezial Landmaschinen Rollenketten

Special agricultural chains and attachments

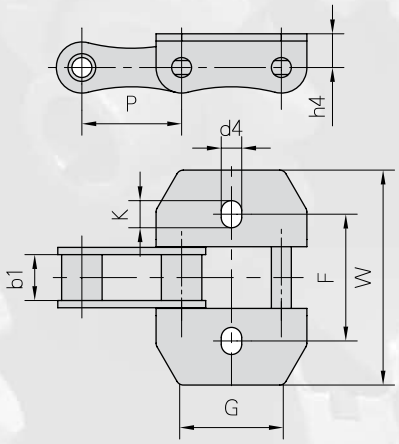

Flexon Chain No.	P	b1	G	F	W	h4	d4	K
	mm	mm	mm	mm	mm	mm	mm	mm
CA642S103	41.4	19	40	53	89.6	14.0	8.5	11.25

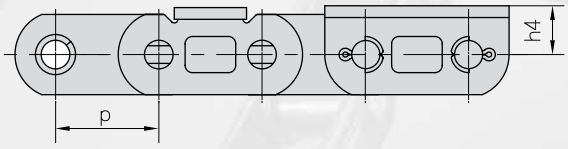

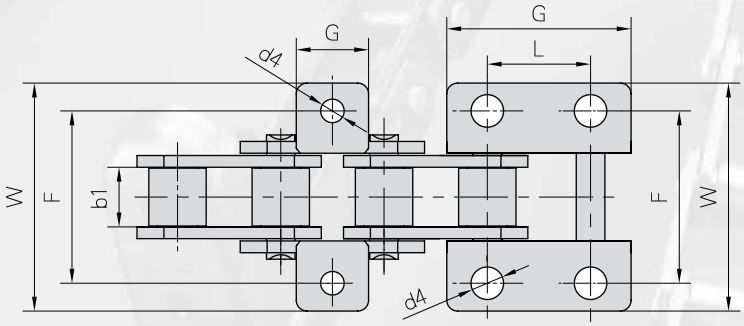

Flexon Chain No.	P	b1	L	G	F	W	h4	d4
	mm	mm	mm	mm	mm	mm	mm	mm
CAE44151 S1	28.575	16.2		20	47	61	13.0	6.5
CAE44151 S2	28.575	16.2	28.58	51	47	62.4	13.5	9,0

Mitnehmer für Maispflückerkette Typ CA 627

Agricultural Roller chains CA 627 typ Maize attachments

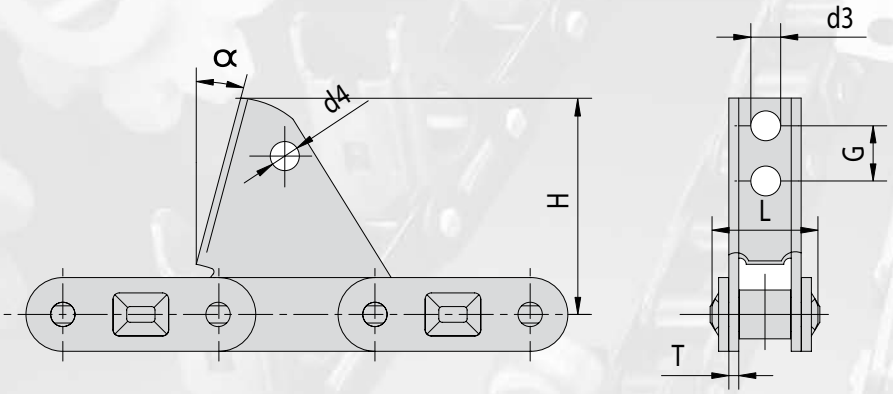

Flexon Chain No.	H	L	T	a	d4	d3	G
	mm	mm	mm		mm	mm	mm
CA627-M10	63,5	36,7	2,9	22,5	-	-	-
CA627-M12	63,5	36,7	2,9	22,5	5.0	5.0	30

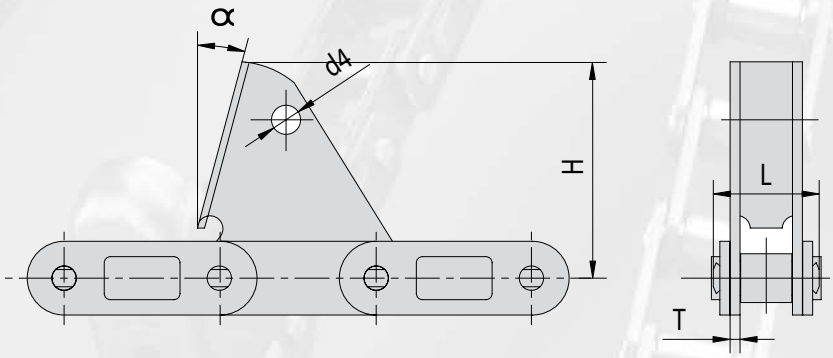

Flexon Chain No.	H	L	T	a	d4
	mm	mm	mm		mm
CA627-M11	63.5	36.7	2.9	22.5	6.5

Telefon/Phone: +49-2739 86-0

Mitnehmer für Maispflückerkette Typ CA 627

Agricultural Roller chains CA 627 typ Maize attachments

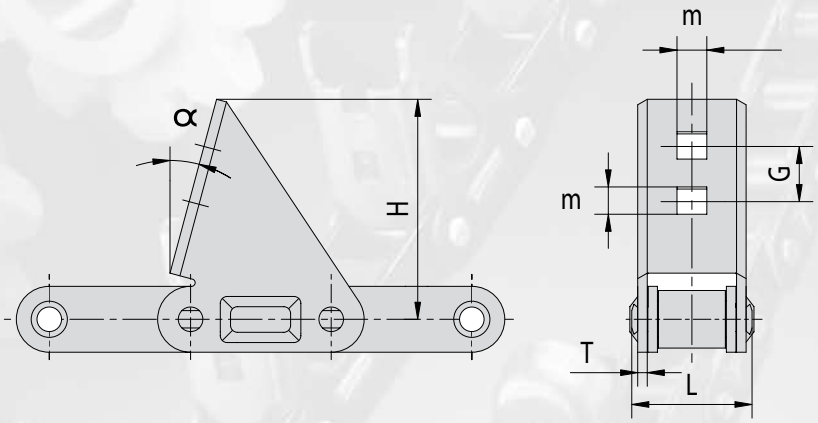

Flexon Chain No.	H	L	T	a	m	G
	mm	mm	mm		mm	mm
CA627-M20	74,0	36.7	2.9	22.5	6.6	30

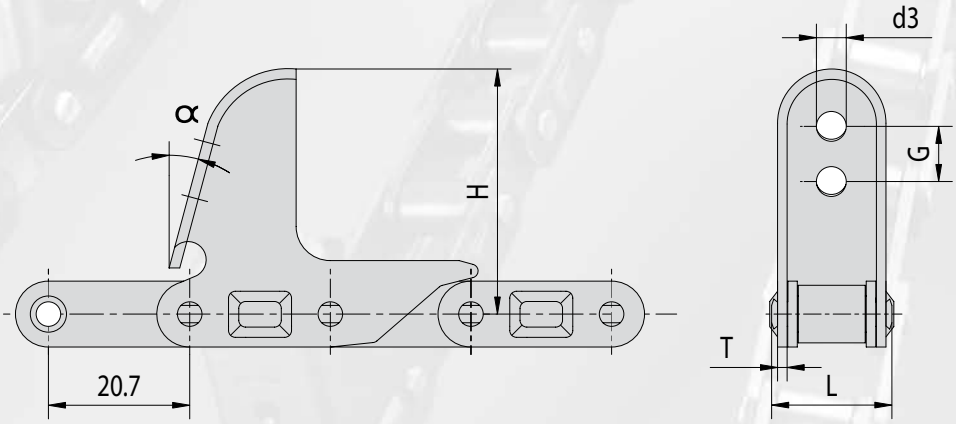

Flexon Chain No.	H	L	T	a	d3	G
	mm	mm	mm		mm	mm
CA627-M32	63.25	36.7	2.9	15,0	6.2	25.5

Mitnehmer für Maispflückerkette Typ CA 627

Agricultural Roller chains CA 627 typ Maize attachments

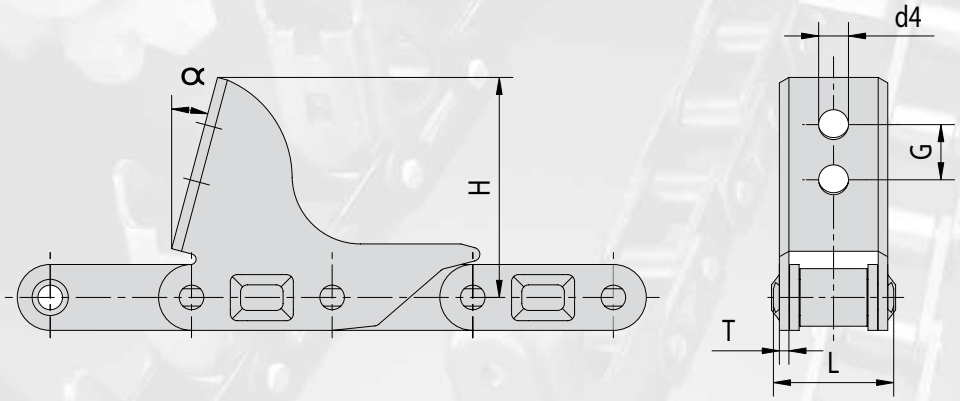

Flexon Chain No.	H	L	T	a	d4	G
	mm	mm	mm		mm	mm
CA627-M42	63.5	36.7	2.9	22.5	6,0	30,0

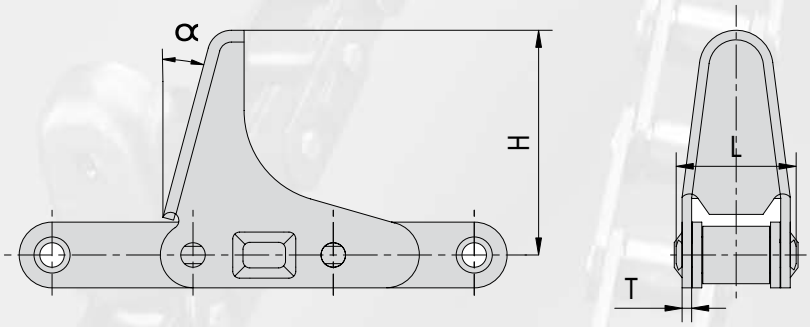

Flexon Chain No.	H	L	T	a
	mm	mm	mm	
CA627-M60	63.0	36.7	2.9	21.5

Telefon/Phone: +49-2739 86-0

Mitnehmer für Maispflückerkette Typ CA 627

Agricultural Roller chains CA 627 typ Maize attachments

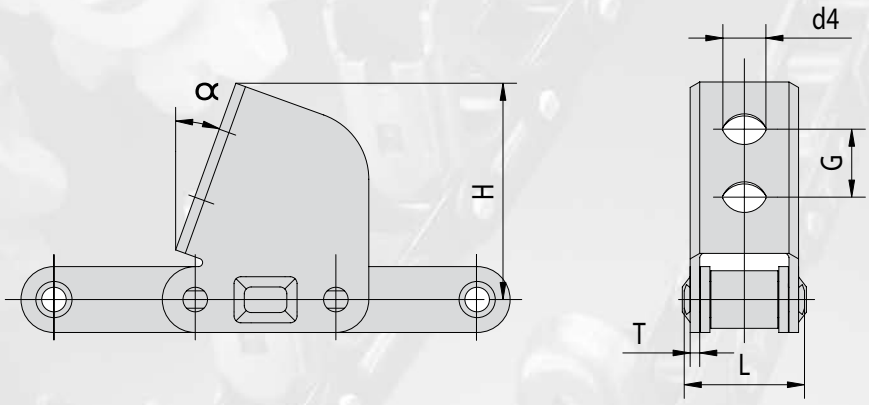

Flexon Chain No.	H	L	T	a	d4	G
	mm	mm	mm		mm	mm
CA627-M72	63.5	36.7	2.9	23,0	6.5	30,0

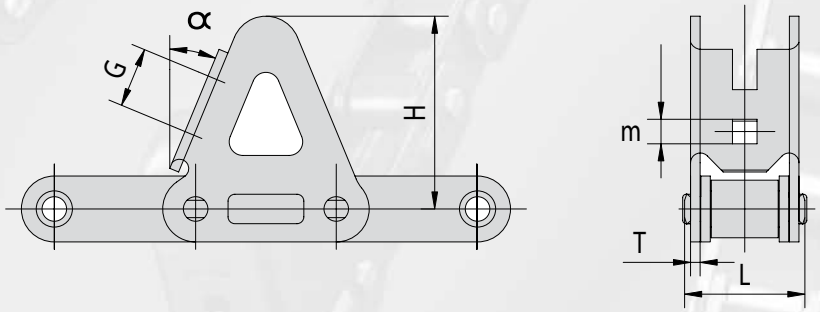

Flexon Chain No.	H	L	T	a	m	G
	mm	mm	mm		mm	mm
S55H-M22	58.0	39.5	3,0	22.5	8.1	22

Notizen

notes

Kettenräder
Sprockets

Teilkreisdurchmesser der Kettenräder für Rollen-, Buchsen- und Gallketten

Circle diameter of sprockets for roller, bushing- and gall chains

Zähne-zahl z *teeth*	Teilung in mm (Zoll) *pitch in mm*														
	6	8	(3/8") 9,525	(1/2") 12,7	15	(5/8") 15,88	(3/4") 19,05	20	25	(1") 25,4	30	(1 1/4") 31,75	35	(1 1/2") 38,1	40
8	15,68	20,91	24,89	33,19	39,20	41,48	49,78	52,26	65,33	66,37	78,39	82,97	91,46	99,56	104,53
9	17,54	23,39	27,85	37,13	43,86	46,42	55,70	58,48	73,10	74,26	87,71	92,83	102,33	111,40	116,95
10	19,42	25,89	30,82	41,10	48,54	51,37	61,65	64,72	80,90	82,20	97,08	102,75	113,26	123,29	129,44
11	21,30	28,40	33,81	45,08	53,24	56,35	67,62	70,99	88,74	90,16	106,48	112,70	124,23	135,23	141,98
12	23,18	30,91	36,80	49,07	57,96	61,34	73,60	77,27	96,59	98,14	115,91	122,67	135,23	147,21	154,55
13	25,07	33,43	39,80	53,07	62,68	66,33	79,60	83,57	104,46	106,14	125,36	132,67	146,25	159,20	167,14
14	26,96	35,95	42,80	57,07	67,41	71,34	85,61	89,88	.112,35	114,15	134,82	142,68	157,29	171,22	179,76
15	28,86	38,48	45,81	61,08	72,15	76,35	91,63	96,19	120,24	122,17	144,29	152,71	168,34	183,25	192,39
16	30,75	41,01	48,82	65,10	76,89	81,37	97,65	102,52	128,15	130,20	153,77	162,75	179,40	195,29	205,03
17	32,65	43,54	51,84	69,12	81,63	86,39	103,67	108,84	136,05	138,23	163,27	172,79	190,48	207,35	217,69
18	34,55	46,07	54,85	73,14	86,38	91,42	109,70	115,18	143,97	146,27	172,76	182,84	201,56	219,41	230,35
19	36,45	48,60	57,87	77,16	91,13	96,45	115,74	121,51	151,89	154,32	182,27	192,90	212,64	231,48	243,02
20	38,35	51,14	60,89	81,18	95,89	101,48	121,78	127,85	159,81	162,37	191,77	202,96	223,74	243,55	255,70
21	40,26	53,68	63,91	85,21	100,64	106,51	127,82	134,19	167,74	170,42	201,29	213,03	234,83	255,63	268,38
22	42,16	56,21	66,93	89,24	105,40	111,55	133,86	140,53	175,67	178,48	210,80	223,10	245,93	267,72	281,07
23	44,06	58,75	69,95	93,27	110,16	116,59	139,90	146,88	183,60	186,54	220,32	233,17	257,04	279,80	293,76
24	45,97	61,29	72,97	97,30	114,92	121,62	145,95	153,23	191,53	194,60	229,84	243,25	268,15	291,90	306,45
25	47,87	63,83	76,00	101,33	119,68	126,66	151,99	159,57	199,47	202,66	239,36	253,32	279,26	303,99	319,15
26	49,78	66,37	79,02	105,36	124,44	131,70	158,04	165,92	207,41	210,72	248,89	263,41	290,37	316,09	331,85
27	51,68	68,91	82,05	109,40	129,21	136,74	164,09	172,28	215,34	218,79	258,41	273,49	301,48	328,19	344,55
28	53,59	71,45	85,07	113,43	133,97	141,79	170,14	178,63	223,29	226,86	267,94	283,57	312,60	340,29	357,26
29	55,49	73,99	88,10	117,46	138,74	146,83	176,19	184,98	231,23	234,93	277,47	293,66	323,72	352,39	369,96
30	57,40	76,53	91,12	121,50	143,50	151,87	182,25	191,34	239,17	243,00	287,00	303,75	334,84	364,49	382,67
31	59,31	79,08	94,15	125,53	148,27	156,92	188,30	197,69	247,11	251,07	296,54	313,83	345,96	376,60	395,38
32	61,21	81,62	97,18	129,57	153,03	161,96	194,35	204,05	255,06	259,14	306,07	323,92	357,08	388,71	408,09
33	63,12	84,16	100,20	133,61	157,80	167,01	200,41	210,40	263,00	267,21	315,60	334,01	368,20	400,82	420,80
34	65,03	86,70	103,23	137,64	162,57	172,05	206,46	216,76	27d,95	275,28	325,14	344,10	379,33	412,93	433,52
35	66,93	98,25	106,26	141,68	167,34	177,10	212,52	223,12	278,90	283,36	334,67	354,20	390,45	425,04	446,23
36	68,84	91,79	109,29	145,72	172,11	182,15	218,57	229,47	286,84	291,43	344,21	364,29	401,58	437,15	458,95
37	70,75	94,33	112,32	149,75	176,87	187,19	224,63	235,83	294,79	299,51	353,75	374,38	412,71	449,26	471,67
38	72,66	96,88	115,34	153,79	181,64	192,24	230,69	242,19	302,74	307,58	363,29	384,48	423,83	461,37	484,38
39	74,57	99,42	118,37	157,83	186,41	197,29	236,74	248,55	310,69	315,66	372,83	394,57	434,96	473,49	497,10
40	76,47	101,96	121,40	161,87	191,18	202,33	242,80	254,91	318,64	323,74	382,36	404,67	446,09	485,60	509,82
41	78,38	104,51	124,43	165,91	195,95	207,38	248,86	261,27	326,59	331,81	391,90	414,77	457,22	497,72	522,54
42	80,29	107,05	127,46	169,94	200,72	212,43	254,92	267,63	334,54	339,89	401,44	424,86	468,35	509,83	535,26
43	82,20	109,60	130,49	173,98	205,49	217,48	260,98	273,99	342,49	347,97	410,99	434,96	479,48	521,95	547,98
44	84,11	112,14	133,52	178,02	210,26	222,53	267,03	280,35	350,44	356,05	420,53	445,06	490,61	534,07	560,70
45	86,01	114,68	136,55	182,06	215,03	227,58	273,09	286,71	358,39	364,12	430,07	455,15	501,75	546,19	573,42
46	87,92	117,23	139,58	186,10	219,80	232,63	279,15	293,07	366,34	372,20	439,61	465,25	512,88	558,30	586,15
47	89,83	119,77	142,61	190,14	224,58	237,68	285,21	299,43	374,29	380,28	449,15	475,35	524,01	570,42	598,87
48	91,74	112,32	145,64	194,18	229,35	242,73	291,27	305,80	382,24	688,36	458,69	485,45	535,14	582,54	611,59
49	93,65	124,86	148,67	198,22	234,12	247,78	297,33	312,16	390,20	396,44	468,24	495,55	546,28	594,66	624,32
50	95,56	127,41	151,69	202,26	238,89	252,82	303,39	318,52	398,15	404,52	477,78	505,65	557,41	606,78	637,04
51	97,46	129,95	154,73	206,30	243,66	257,87	309,45	324,88	406,10	412,60	487,32	515,75	568,54	618,90	649,76
52	99,37	132,50	157,75	210,34	248,43	262,92	315,51	331,24	414,05	420,68	496,87	525,85	579,68	631,02	662,49
53	101,28	135,04	160,78	214,38	253,20	267,97	321,57	337,61	422,01	428,76	506,41	535,95	590,81	643,14	675,21
54	103,19	137,59	163,82	218,42	257,98	273,03	327,63	343,97	429,96	436,84	515,95	546,05	601,95	655,26	687,94
55	105,10	140,13	166,85	222,46	262,75	278,08	333,69	350,33	437,91	444,92	525,50	556,15	613,08	667,38	700,66
56	107,01	142,68	169,88	226,50	267,52	283,13	339,75	356,69	445,87	453,00	535,04	566,25	624,21	679,50	713,39
57	108,92	145,22	172,91	230,54	272,29	288,18	345,81	363,06	453,82	461,08	544,59	576,35	635,35	691,62	726,11
58 ,	110,83	147,77	175,94	234,58	277,07	293,23	351,87	369,42	461,78	469,16	554,13	586,45	646,49	703,75	738,84
59	112,73	150,31	178,97	238,62	281,84	298,28	357,93	375,78	469,73	477,24	563,67	596,56	657,62	715,87	751,57
60	114,64	152,86	182,00	242,66	286,61	303,33	363,99	382,15	477,68	485,33	573,22	606,66	668,76	727,99	764,29
61	116,55	155,40	185,03	246,70	291,38	308,38	370,06	388,51	485,64	493,41	582,76	616,76	679,89	740,11	777,02
62	118,46	157,95	188,06	250,74	296,15	313,43	376,12	394,87	493,59	501,49	592,31	626,86	691,03	752,23	789,75
63	120,37	160,49	191,09	254,79	300,93	318,48	382,18	401,24	501,55	509,57	601,86	636,96	702,16	764,36	802,47
64	122,28	163,04	194,12	258,83	305,70	323,53	388,24	407,60	509,50	517,65	611,40	647,07	713,30	776,48	815,20
65	124,19	165,59	197,15	262,87	310,47	328,58	394,30	413,96	517,46	525,73	620,95	657,17	724,44	788,60	827,93
70	133,74	178,31	212,30	283,07	334,34	353,84	424,61	445,78	557,23	566,15	668,68	707,68	780,12	849,22	891,57
76	145,19	193,59	230,49	307,32	362,98	384,15	460,98	483,97	604,96	614,64	725,95	768,30	846,95	921,96	967,94
80	152,83	203,77	242,61	323,49	382,07	404,36	485,23	509,43	636,78	646,97	764,14	808,71	891,50	970,46	1018,85
85	162,38	216,50	257,77	343,69	405,94	429,62	515,54	541,25	676,56	687,39	811,88	859,23	947,19	1031,08	1082,50
90	171,92	229,23	272,93	363,90	429,81	454,88	545,85	573,07	716,34	727,80	859,61	909,76	1002,88	1091,71	1146,15

Teilkreisdurchmesser der Kettenräder für Rollen-, Buchsen- und Gallketten

Circle diameter of sprockets for roller, bushing- and gall chains

Zähne-zahl z *teeth*	Teilung in mm (Zoll) *pitch in mm*															
	(1 3/4") 44 45	45	50	(2") 50,8	60	63	(2 1/2") 63,5	(3") 76 2	80	100	(4") 101,6	125	160	200	250	315
8	116,15	117,59	130,66	132,75	156,79	164,63	165,93	199,12	209,05	261,31	265,49	326,64	418,10	522,63	653,28	823,13
9	129,96	131,57	146,19	148,53	175,43	184,20	185,66	222,79	233,90	292,38	297,06	365,48	467,81	584,76	730,95	921,00
10	143,84	145,62	161,80	164,39	194,16	203,87	205,49	246,59	258,89	323,61	328,78	404,51	517,77	647,21	809,02	1019,36
11	157,77	159,73	177,47	180,31	212,97	223,62	225,39	270,47	283,96	354,95	360,63	443,68	567,91	709,89	887,37	1118,08
12	171,74	173,87	193,19	196,28	231,82	243,41	245,35	294,41	309,10	386,37	392,55	482,96	618,19	772,74	965,93	1217,07
13	185,74	188,04	208,93	212,27	250,71	263,25	265,34	318,41	334,29	417,86	424,54	522,32	668,57	835,72	1044,65	1316,25
14	199,76	202,23	224,70	228,29	269,64	283,12	285,37	342,44	359,52	449,40	456,59	561,74	719,03	898,79	1123,49	1415,60
15	213,79	216,44	240,49	244,33	288,58	303,01	305,42	366,50	384,78	480,97	488,67	601,22	769,56	961,95	1202,43	1515,07
16	227,84	230,66	256,29	260,39	307,55	322,93	325,49	390,59	410,07	512,58	520,78	640,73	820,13	1025,17	1281,46	
17	241,91	244,90	272,11	276,46	326,53	342,86	345,58	414,69	435,38	544,22	552,93	680,27	870,75	1088,44	1360,55	
18	255,98	259,14	287,94	292,55	345,53	362,80	365,68	438,82	460,70	575,88	585,09	719,85	921,40	1151,75	1439,69	
19	270,06	273,40	303,78	308,64	364,53	382,76	385,80	462,96	486,04	607,55	617,27	759,44	972,09	1215,11	1518,88	
20	284,14	287,66	319,62	324,74	383,55	402,72	405,92	487,10	511,40	639,25	649,47	799,06	1022,79	1278,49		
21	298,24	301,93	335,48	340,84	402,57	422,70	426.05	511,26	536,76	670,95	681,69	838,69	1073,52	1341,90		
22	312,34	316,20	351,33	356,96	421,60	442,68	446,19	535,43	562,13	702,67	713,91	878,33	1124,27	1405,33		
23	326,44	330,48	367,20	373,07	440,64	462,67	466,34	559,61	587,52	734,39	746,14	917,99	1175,03	1468,79		
24	340,54	344,76	383,06	389,19	459,68	482,66	486,49	583,79	612,90	766,13	778,39	957,66	1225,81			
25	354,65	359,04	398,94	405,32	478,72	502,66	506,65	607,98	638,30	797,87	810,64	997,34	1276,60			
26	368,77	373,33	414,81	421,45	497,77	522,66	526,81	632,17	663,70	829,62	842,90	1037,03	1327,40			
27	382,88	387,62	430,69	437,58	516,83	542,67	546,98	656,37	689,10	861,38	875,16	1076,72	1378,21			
28	397,00	401,91	446,57	453,72	535,88-	562,68	567,14	680,57	714,51	893,14	907,43	1116,43	1429,02			
29	411,12	416,21	462,45	469,85	554,94	582,69	587,32	704,78	739,93	924,91	939,71	1156,13	1479,85			
30	425,24	430,50	478,34	485,99	574,01	602,71	607,49	728,99	765,34	956,68	971,98	1195,85	1530,68			
31	439,37	444,80	494,23	502,13	593,07	622,72	627,67	753,20	790,76	988,45	1004,27	1235,56	1581,52			
32	453,49	459,10	510,11	518,28	612,14	642,74	647,85	777,42	816,18	1020,23	1036,55	1275,29	1632,37			
33	467,62	473,40	526,01	534,42	631,21	662,77	668,03	801,63	841,61	1052,01	1068,84	1315,01	1683,22			
34	481,75	487,71	541,90	550,57	650,28	682,79	688,21	825,85	867,04	1083,80	1101,14	1357,74	1734,07			
35	495,88	502,01	557,79	566,72	669,35	702,82	708,39	850,07	892,47	1115,58	1133,43	1394,48	1784,93			
36	510,01	516,32	573,69	582,86	688,42	722,86	728,58	874,30	917,90	1147,37	1165,73	1434,21	1835,79			
37	524,14	530,62	589,58	599,01	707,50	742,87	748,77	898,52	943,33	1179,16	1198,03	1473,95	1886,66			
38	538,27	544,93	605,48	615,17	726,57	762,90	768,96	922,75	968,77	1210,96	1230,33	1513,70	1937,53			
39	552,40	559,24	621,38	631,32	745,65	782,93	789,15	946,98	994,20	1242,75	1262,64	1553,44	1988,40			
40	566,54	573,55	637,27	647,47	764,73	802,97	809,34	971,21	1019,64	1274,55	1294,94	1593,19				
41	580,67	587,86	653,17	663,63	783,81	823,00	829,53	995,44	1045,08	1306,35	1327,25	1632,94				
42	594,81	602,17	669,07	679,78	802,89	843,03	849,72	1019,67	1070,52	1338,15	1359,56	1672,69				
43	608,94	616,48	684,98	695,94	821,97	863,07	869,92	1043,90	1095,96	1369,95	1391,87	1712,44				
44	623,08	630,79	700,88	712,09	841,05	883,11	890,11	1068,14	1121,40	1401,75	1424,18	1752,19				
45	637,22	645,10	716,78	728,25	860,14	903,14	910,31	1092,37	1146,85	1433,56	1456,50	1791,95				
46	651,35	659,41	732,68	744,41	879,22	923,18	930,51	1116,61	1172,29	1465,36	1488,81	1831,71				
47	665,49	673,73	748,59	760,56	898,30	943,22	950,70	1140,84	1197,74	1497,17	1521,13	1871,46				
48	679,63	688,04	764,49	776,72	917,39	963,26	970,90	1165,08	1223,18	1528,98	1553,44	1911,22				
49	693,77	702,35	780,39	792,88	936,47	983,30	991,10	1189,32	1248,63	1560,79	1585,76	1950,98				
50	707,91	716,67	796,30	809,04	955,56	1003,34	1011,30	1213,56	1274,08	1592,60	1618,08	1990,75				
51	722,05	730,98	812,20	825,20	974,64	1023,38	1031,50	1237,80	1299,53	1624,41	1650,40					
52	736,19	745,30	828,11	841,36	993,73	1043,42	1051,70	1262,04	1324,98	1656,22	1682,72					
53	750,33	759,61	844,02	857,52	1012,82	1063,46	1071,90	1286,28	1350,42	1688,03	1715,04					
54	764,47	773,93	859,92	873,68	1031,91	1083,50	1092,10	1310,52	1375,87	1719,84	1747,36					
55	778,61	788,25	875,83	889,84	1050,99	1103,54	1112,30	1334,76	1401,33	1751,66	1779,68					
56	792,75	802,56	891,74	906,00	1070,08	1123,59	1132,50	1359,00	1426,78	1783,47	1812,01					
57	806,89	816,88	907,64	922,16	1089,17	1143,63	1152,71	1383,25	1452,23	1815,29	1844,33					
58	821,04	831,20	923,55	938,33	1108,26	1163,67	1172,91	1407,49	1477,68	1847,10	1876,65					
59	835,18	845.51	939,46	954,49	1127,35	1183,72	1193,11	1431,73	1503,13	1878,92	1908,98					
60	849,32	859,83	955,37	970,65	1146,44	1203,76	1213,31	1455,98	1528,59	1910,73	1941,30					
61	863,46	874,15	971,27	986,81	1165,53	1223,81	1233,52	1480,22	1554,04	1942,55	1973,63					
62	877,61	888,46	987,18	1002,98	1184,62	1243,85	1253,72	1504,47	1579,50	1974,37	2005,96					
63	891,75	902,78	1003,09	1019,14	1203,71	1263,90	1273,93	1528,71	1604,95	2006,18	203,9,28					
64	905,89	917,10	1019,00	1035,30	1222,80	1283,94	1294,13	1552,96	1630,40	2038,00	2070,61					
65	920,03	931,42	1034,91	1051,47	1241,89	1303,99	1314,34	1577,20	1655,86	2069,82	2102,94					
70	990,75	1003,01	1114,46	1132,29	1337,35	1404,22	1415,36	1698,44	1783,13							
76	1075,62	1088,93	1209,92	1229,28	1451,91	1524,50	1536,60	1843,92	1935,88							
80	1132,20	1146,21	1273,57	1293,94	1528,28	1604,69	1617,43	1940,92	2037,71							
85	1202,93	1217,81	1353,13	1374,78	1623,75	1704,94	1718,47	2062,16	2165,00							
90	1273,66	1289,42	1432,69	1455,61	1719,22	1805,18	1819,51	2183,41	2292,30							

Nabennutabmessungen und Bohrungstoleranzen

Hub dimensions and bore tolerances

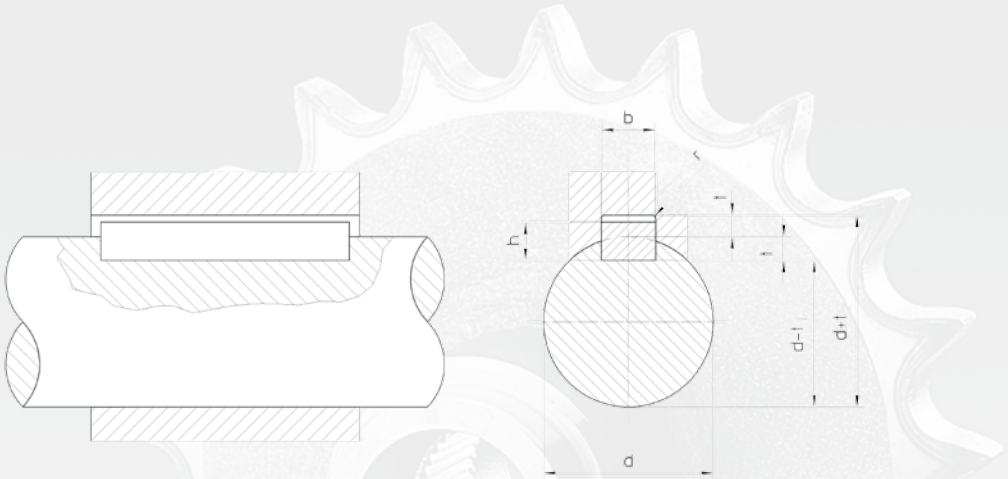

Wellendurchmesser d *shaft diameter*		Paßfedern querschnitt b x h *key dimensions*	Nabennut *key way*			Bohrungstoleranzen *bore tolerances*		
			Breite b *width* Toler. P 9	Tiefe t2 mit Rückenspiel *depth plus clearing*	zulässige Abweichung *allowable tolerance*	Bohrungs-ø *bore dia.*	d	Passung H 7 Abmaß *key fitting*
über	bis					über	bis	
mm								
6	8	2x 2	2	1	+ 0,1	6	10	+0,015 0
8	10	3x 3	3	1,4		10	18	+0,018 0
10	12	4x 4	4	1,8				
12	17	5x 5	5	2,3				
17	22	6 x 6	6	2,8				
22	30	8x 7	8	3,3	+ 0,2	18	30	+0,021 0
30	38	10x 8	10	3,3	+ 0,2	30	50	+0,025 0
38	44	12x 8	12	3,3				
44	50	14x 9	14	3,8				
50	58	16x10	16	4,3	+ 0,2	50	80	+0,030 0
58	65	18x11	18	4,4				
65	75	20x12	20	4,9	+ 0,2	80	120	+0,035 0
75	85	22x14	22	5,4		120	180	+0,040 0
85	95	25x14	25	5,4		180	250	+0,046 0
95	110	28x16	28	6,4				
110	130	32x18	32	7,4				
130	150	36x20	36	8,4	+ 0,3	250	315	+0,052 0
150	170	40x22	40	9,4				
170	200	45x25	45	10,4				
200	230	50x28	50	11,4		315	400	+0,057 0
230	260	56x32	56	12,4				
260	290	63x32	63	12,4				
290	330	70x36	70	14,4		400	500	+0,063 0
330	380	80x40	80	15,4				
380	440	90x45	90	17,4				
440	500	100x50	100	19,5				

Kettenradscheiben 04 für Einfach-Rollenketten nach DIN 8187 und ISO 606

Plate wheels 04 for Simplex roller chains acc. to DIN 8187 and ISO 606

Kettenradscheibe für Einfach-Rollenkette
Plate wheel for Simplex roller chain

ISO-Nr./*ISO no*: 04-1 (6 x 2,8 mm)
Teilung/*pitch*: 6,0 mm
lichte Weite/
inner width: 2,8 mm
Rollen-/*roller-* ø: 4,0 mm

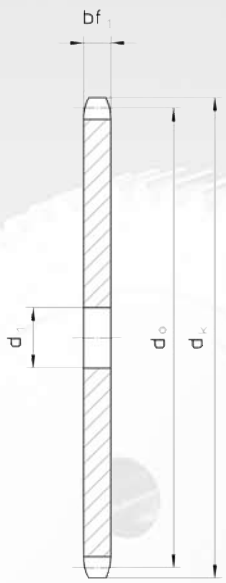

Zahnbreite bf_1 2,6 mm
teeth width

Zähnezahl *teeth* z	Teilkreis *pitch circle* ø d_0 mm	Kopfkreis *tip circle* ø d_k mm	Vorbohrung *pilot bore* ø d_1 mm	Flexon Bestell Nr. *Flexon Ref. No.*
8	15,67	18,00	5	011-006-008
9	17,54	19,90	5	011-006-009
10	19,42	21,70	6	011-006-010
11	21,30	23,70	6	011-006-011
12	23,18	25,40	6	011-006-012
13	25,05	27,30	8	011-006-013
14	26,96	29,20	8	011-006-014
15	28,86	31,10	8	011-006-015
16	30,76	33,00	8	011-006-016
17	32,65	35,00	8	011-006-017
18	34,55	36,90	8	011-006-018
19	36,44	38,80	8	011-006-019
20	38,34	40,70	8	011-006-020
21	40,25	42,60	8	011-006-021
22	42,16	44,50	8	011-006-022
23	44,06	46,40	8	011-006-023
24	45,96	48,30	8	011-006-024
25	47,87	50,20	8	011-006-025
26	49,77	52,10	8	011-006-026
27	51,67	54,00	8	011-006-027
28	53,58	55,90	8	011-006-028
29	55,50	57,80	8	011-006-029
30	57,42	59,80	8	011-006-030
31	59,31	61,70	8	011-006-031
32	61,21	63,60	8	011-006-032
33	63,11	65,50	8	011-006-033
34	65,02	67,40	8	011-006-034
35	66,93	69,30	8	011-006-035
36	68,84	71,20	8	011-006-036
37	70,75	73,10	8	011-006-037
38	72,66	75,00	8	011-006-038
39	74,56	76,90	8	011-006-039
40	76,47	78,90	8	011-006-040
41	78,38	80,80	10	011-006-041
42	80,28	82,70	10	011-006-042
43	82,19	84,70	10	011-006-043
44	84,10	86,60	10	011-006-044

Kettenradscheiben 04 für Einfach-Rollenketten nach DIN 8187 und ISO 606

Plate wheels 04 for Simplex roller chains acc. to DIN 8187 and ISO 606

Kettenradscheibe für Einfach-Rollenkette
Plate wheel for Simplex roller chain

ISO-Nr./*ISO no*: 04-1 (6 x 2,8 mm)
Teilung/*pitch*: 6,0 mm
lichte Weite/
inner width: 2,8 mm
Rollen-/*roller-* ø: 4,0 mm

Zahnbreite bf_1 2,6 mm
teeth width

Zähnezahl *teeth* z	Teilkreis *pitch circle* ø d_0 mm	Kopfkreis *tip circle* ø d_k mm	Vorbohrung *pilot bore* ø d_1 mm	Flexon Bestell Nr. *Flexon Ref. No.*
45	86,01	88,50	10	011-006-045
46	87,92	90,40	10	011-006-046
47	89,83	92,30	10	011-006-047
48	91,74	94,20	10	011-006-048
49	93,64	96,10	10	011-006-049
50	95,55	98,00	10	011-006-050
51	97,47	99,90	12	011-006-051
52	99,37	101,80	12	011-006-052
53	101,27	103,70	12	011-006-053
54	103,17	105,60	12	011-006-054
55	105,08	107,60	12	011-006-055
56	107,00	109,50	12	011-006-056
57	108,93	111,40	12	011-006-057
58	110,82	113,30	12	011-006-058
59	112,71	115,20	12	011-006-059
60	114,62	117,10	12	011-006-060
61	116,55	120,90	14	011-006-061
62	122,27	124,70	14	011-006-062
64	124,18	126,60	14	011-006-064
65	124,18	128,50	14	011-006-065
66	126,09	128,50	14	011-006-066
68	129,91	132,40	14	011-006-068
70	133,73	136,20	14	011-006-070
72	137,55	140,00	16	011-006-072
75	143,28	145,70	16	011-006-075
76	145,19	147,60	16	011-006-076
78	149,01	151,50	16	011-006-078
80	152,82	155,30	16	011-006-080
85	162,37	164,80	16	011-006-085
90	171,92	174,40	16	011-006-090
95	181,47	183,90	16	011-006-095
100	191,01	193,50	16	011-006-100
110	210,11	211,60	16	011-006-110
114	217,75	220,20	16	011-006-114
120	229,20	231,70	16	011-006-120

Telefon/Phone: +49-2739 86-0

Kettenradscheiben 05B für Einfach-Rollenketten nach DIN 8187 und ISO 606

Plate wheels 05B for Simplex roller chains acc. to DIN 8187 and ISO 606

Kettenradscheibe für Einfach-Rollenkette
Plate wheel for Simplex roller chain

ISO-Nr./*ISO no*: 05B-1 (8 x 3,0 mm)
Teilung/*pitch*: 8,0 mm
lichte Weite/
inner width: 3,0 mm
Rollen-/*roller-* ø: 5,0 mm

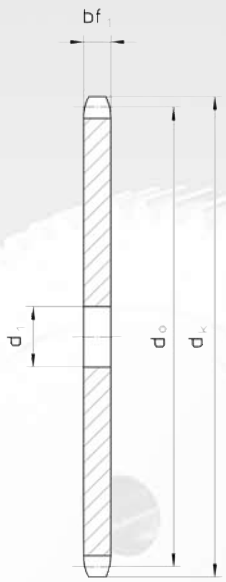

Zahnbreite bf_1 2,8 mm
teeth width

Zähnezahl *teeth* z	Teilkreis *pitch circle* ø d_0 mm	Kopfkreis *tip circle* ø d_k mm	Vorbohrung *pilot bore* ø d_1 mm	Flexon Bestell Nr. *Flexon Ref. No.*
8	194,18	200,30	6	011-008-008
9	198,22	204,30	6	011-008-009
10	202,26	208,30	8	011-008-010
11	206,30	212,10	8	011-008-011
12	210,34	216,10	8	011-008-012
13	214,37	220,20	8	011-008-013
14	218,43	224,10	8	011-008-014
15	222,46	228,10	8	011-008-015
16	226,50	232,20	8	011-008-016
17	230,54	236,40	8	011-008-017
18	234,58	240,50	8	011-008-018
19	238,62	244,50	8	011-008-019
20	77,16	81,70	8	011-008-020
21	258,82	265,10	8	011-008-021
22	262,86	269,00	8	011-008-022
23	266,90	273,00	8	011-008-023
24	274,99	281,00	8	011-008-024
25	283,07	289,00	8	011-008-025
26	291,16	297,20	10	011-008-026
27	303,27	309,20	10	011-008-027
28	307,33	313,30	10	011-008-028
29	315,40	321,40	10	011-008-029
30	323,48	329,40	10	011-008-030
31	343,69	349,00	10	011-008-031
32	363,90	369,90	10	011-008-032
33	384,11	390,10	10	011-008-033
34	404,31	410,30	10	011-008-034
35	444,74	450,70	10	011-008-035
36	460,90	466,90	10	011-008-036
37	485,16	491,20	10	011-008-037
38	505,37	511,30	10	011-008-038
39	41,48	47,00	10	011-008-039
40	46,42	52,60	10	011-008-040
41	51,37	57,50	12	011-008-041
42	56,34	63,00	12	011-008-042
43	61,34	68,00	12	011-008-043

Kettenradscheiben 05B für Einfach-Rollenketten nach DIN 8187 und ISO 606

Plate wheels 05B for Simplex roller chains acc. to DIN 8187 and ISO 606

Kettenradscheibe für Einfach-Rollenkette
Plate wheel for Simplex roller chain

ISO-Nr./*ISO no*: 05B-1 (8 x 3,0 mm)
Teilung/*pitch*: 8,0 mm
lichte Weite/
inner width: 3,0 mm
Rollen-/*roller-* ø: 5,0 mm

Zahnbreite bf_1 2,8 mm
teeth width

Zähnezahl *teeth* z	Teilkreis *pitch circle* ø d_0 mm	Kopfkreis *tip circle* ø d_k mm	Vorbohrung *pilot bore* ø d_1 mm	Flexon Bestell Nr. *Flexon Ref. No.*
44	66,32	73,00	12	011-008-044
45	71,34	78,00	12	011-008-045
46	76,36	83,00	12	011-008-046
47	81,37	88,00	12	011-008-047
48	86,39	93,00	12	011-008-048
49	91,42	98,30	12	011-008-049
50	96,45	103,30	12	011-008-050
51	101,49	108,40	14	011-008-051
52	106,52	113,40	14	011-008-052
54	111,52	118,00	14	011-008-054
55	116,58	123,40	14	011-008-055
56	121,62	128,30	14	011-008-056
57	126,66	134,00	14	011-008-057
58	131,70	139,00	14	011-008-058
59	136,75	144,00	14	011-008-059
60	141,78	148,70	14	011-008-060
62	146,83	153,80	14	011-008-062
64	242,66	248,60	16	011-008-064
65	250,75	256,90	16	011-008-065
66	161,95	168,90	16	011-008-066
68	167,00	174,50	16	011-008-068
70	172,05	179,00	16	011-008-070
72	177,10	184,10	16	011-008-072
75	182,15	189,10	20	011-008-075
76	187,20	194,20	20	011-008-076
78	192,24	199,20	20	011-008-078
80	197,29	204,20	20	011-008-080
85	202,34	209,30	20	011-008-085
90	207,39	214,80	20	011-008-090
95	212,44	219,90	20	011-008-095
100	217,49	224,90	20	011-008-100
110	222,53	230,00	20	011-008-110
114	227,58	235,00	20	011-008-114

Telefon/Phone: +49-2739 86-0

Kettenradscheiben 06B für Einfach-Rollenketten nach DIN 8187 und ISO 606

Plate wheels 06B for Simplex roller chains acc. to DIN 8187 and ISO 606

Kettenradscheibe für Einfach-Rollenkette
Plate wheel for Simplex roller chain

ISO-Nr./*ISO no*: 06B-1 ($^3/_8$" x $^7/_{32}$")
Teilung/*pitch*: 9,525 mm
lichte Weite/
inner width: 5,72 mm
Rollen-/*roller-* ø: 6,35 mm

Zahnbreite bf_1 5,3 mm
teeth width

Zähnezahl *teeth* z	Teilkreis *pitch circle* ø d_0	Kopfkreis *tip circle* ø d_k	Vorbohrung *pilot bore* ø d_1	Flexon Bestell Nr. *Flexon Ref. No.*
	mm	mm	mm	
8	24,89	28,00	6	011-009-008
9	27,85	31,00	7	011-009-009
10	30,82	34,00	7	011-009-010
11	33,80	37,00	8	011-009-011
12	36,80	40,00	8	011-009-012
13	39,80	43,00	8	011-009-013
14	42,80	46,30	8	011-009-014
15	45,81	49,30	8	011-009-015
16	48,82	52,30	10	011-009-016
17	51,83	55,30	10	011-009-017
18	54,85	58,30	10	011-009-018
19	57,87	61,30	10	011-009-019
20	60,89	64,30	10	011-009-020
21	63,91	68,00	10	011-009-021
22	66,93	71,00	10	011-009-022
23	69,95	73,50	10	011-009-023
24	72,97	77,00	10	011-009-024
25	76,00	80,00	10	011-009-025
26	79,02	83,00	10	011-009-026
27	82,04	86,00	10	011-009-027
28	85,07	89,00	10	011-009-028
29	88,09	92,00	10	011-009-029
30	91,12	94,70	10	011-009-030
31	94,15	98,30	12	011-009-031
32	97,17	101,30	12	011-009-032
33	100,20	104,30	12	011-009-033
34	103,23	107,30	12	011-009-034
35	106,26	110,40	12	011-009-035
36	109,29	113,40	12	011-009-036
37	112,32	116,40	12	011-009-037
38	115,34	119,50	12	011-009-038
39	118,37	122,50	12	011-009-039
40	121,40	125,50	12	011-009-040
41	124,43	128,50	16	011-009-041
42	127,46	131,60	16	011-009-042
43	130,49	134,60	16	011-009-043
44	133,52	137,60	16	011-009-044

Kettenradscheiben 06B für Einfach-Rollenketten nach DIN 8187 und ISO 606

Plate wheels 06B for Simplex roller chains acc. to DIN 8187 and ISO 606

Kettenradscheibe für Einfach-Rollenkette
Plate wheel for Simplex roller chain

ISO-Nr./*ISO no*: 06B-1 ($^3/_8$" x $^7/_{32}$")
Teilung/*pitch*: 9,525 mm
lichte Weite/
inner width: 5,72 mm
Rollen-/*roller-* ø: 6,35 mm

Zahnbreite bf_1 5,3 mm
teeth width

Zähnezahl *teeth* z	Teilkreis *pitch circle* ø d_0 mm	Kopfkreis *tip circle* ø d_k mm	Vorbohrung *pilot bore* ø d_1 mm	Flexon Bestell Nr. *Flexon Ref. No.*
45	136,54	140,70	16	011-009-045
46	139,58	143,70	16	011-009-046
47	142,61	146,70	16	011-009-047
48	145,64	149,70	16	011-009-048
49	148,66	152,70	16	011-009-049
50	151,69	155,70	16	011-009-050
51	154,72	158,70	16	011-009-051
52	157,75	161,80	16	011-009-052
53	160,78	164,80	16	011-009-053
54	163,82	167,80	16	011-009-054
55	166,85	170,80	16	011-009-055
56	169,88	173,80	16	011-009-056
57	172,91	176,90	16	011-009-057
58	175,93	179,90	16	011-009-058
59	178,96	183,00	16	011-009-059
60	181,99	186,00	16	011-009-060
61	185,03	190,00	20	011-009-061
62	188,06	192,10	20	011-009-062
63	191,09	197,00	20	011-009-063
64	194,12	198,20	20	011-009-064
65	197,15	201,60	20	011-009-065
66	200,18	204,60	20	011-009-066
67	203,21	209,00	20	011-009-067
68	206,24	210,70	20	011-009-068
69	209,27	215,00	20	011-009-069
70	212,30	216,70	20	011-009-070
72	218,37	222,80	20	011-009-072
75	227,46	231,90	20	011-009-075
76	230,49	234,90	20	011-009-076
78	236,55	241,00	20	011-009-078
80	242,61	247,10	20	011-009-080
85	257,77	262,20	20	011-009-085
90	272,93	277,40	20	011-009-090
95	288,08	292,50	20	011-009-095
100	303,25	307,70	20	011-009-100
110	333,55	338,00	20	011-009-110
114	345,68	349,50	20	011-009-114

Telefon/Phone: +49-2739 86-0

Kettenradscheiben 08B für Einfach-Rollenketten nach DIN 8187 und ISO 606

Plate wheels 08B for Simplex roller chains acc. to DIN 8187 and ISO 606

Kettenradscheibe für Einfach-Rollenkette
Plate wheel for Simplex roller chain

ISO-Nr./*ISO no*: 08B-1 ($^1/_2$" x $^5/_{16}$")
Teilung/*pitch*: 12,7 mm
lichte Weite/
inner width: 7,75 mm
Rollen-/*roller-* ø: 8,51 mm

Zahnbreite bf_1 7,2 mm
teeth width

Zähnezahl *teeth* z	Teilkreis *pitch circle* ø d_0 mm	Kopfkreis *tip circle* ø d_k mm	Vorbohrung *pilot bore* ø d_1 mm	Flexon Bestell Nr. *Flexon Ref. No.*
8	33,18	37,20	8	011-012-008
9	37,13	41,00	8	011-012-009
10	41,10	45,20	8	011-012-010
11	45,07	48,70	8	011-012-011
12	49,07	53,00	8	011-012-012
13	53,06	57,40	8	011-012-013
14	57,07	61,80	8	011-012-014
15	61,09	65,50	8	011-012-015
16	65,10	69,50	10	011-012-016
17	69,11	73,60	10	011-012-017
18	73,14	77,80	10	011-012-018
19	77,16	81,70	10	011-012-019
20	81,19	85,80	10	011-012-020
21	85,22	89,70	10	011-012-021
22	89,24	93,80	10	011-012-022
23	93,27	98,20	10	011-012-023
24	97,29	101,80	10	011-012-024
25	101,33	105,80	10	011-012-025
26	105,36	110,00	12	011-012-026
27	109,40	114,00	12	011-012-027
28	113,42	118,00	12	011-012-028
29	117,46	122,00	12	011-012-029
30	121,50	126,10	12	011-012-030
31	125,54	130,20	12	011-012-031
32	129,56	134,30	12	011-012-032
33	133,60	138,40	12	011-012-033
34	137,64	142,60	12	011-012-034
35	141,68	146,70	12	011-012-035
36	145,72	151,00	16	011-012-036
37	149,76	154,60	16	011-012-037
38	153,80	158,60	16	011-012-038
39	157,83	162,70	16	011-012-039
40	161,87	166,80	16	011-012-040
41	165,91	171,40	16	011-012-041
42	169,95	175,40	16	011-012-042
43	173,99	179,70	16	011-012-043
44	178,03	183,80	16	011-012-044

Kettenradscheiben 08B für Einfach-Rollenketten nach DIN 8187 und ISO 606

Plate wheels 08B for Simplex roller chains acc. to DIN 8187 and ISO 606

Kettenradscheibe für Einfach-Rollenkette
Plate wheel for Simplex roller chain

ISO-Nr./*ISO no*: 08B-1 ($^1/_2$" x $^5/_{16}$")
Teilung/*pitch*: 12,7 mm
lichte Weite/
inner width: 7,75 mm
Rollen-/*roller-* ø: 8,51 mm

Zahnbreite bf_1 7,2 mm
teeth width

Zähnezahl *teeth* z	Teilkreis *pitch circle* ø d_0 mm	Kopfkreis *tip circle* ø d_k mm	Vorbohrung *pilot bore* ø d_1 mm	Flexon Bestell Nr. *Flexon Ref. No.*
45	182,07	188,00	16	011-012-045
46	186,10	192,10	16	011-012-046
47	190,14	196,20	20	011-012-047
48	194,18	200,30	20	011-012-048
49	198,22	204,30	20	011-012-049
50	202,26	208,30	20	011-012-050
51	206,30	212,10	20	011-012-051
52	210,34	216,10	20	011-012-052
53	214,37	220,20	20	011-012-053
54	218,43	224,10	20	011-012-054
55	222,46	228,10	20	011-012-055
56	226,50	232,20	20	011-012-056
57	230,54	236,40	20	011-012-057
58	234,58	240,50	20	011-012-058
59	238,62	244,50	20	011-012-059
60	242,66	248,60	20	011-012-060
61	246,70	254,00	20	011-012-061
62	250,75	256,90	20	011-012-062
63	254,78	262,00	20	011-012-063
64	258,82	265,10	20	011-012-064
65	262,86	269,00	20	011-012-065
66	266,90	273,00	25	011-012-066
67	270,95	278,00	25	011-012-067
68	274,99	281,00	25	011-012-068
69	279,03	286,00	25	011-012-069
70	283,07	289,00	25	011-012-070
72	291,16	297,20	25	011-012-072
75	303,27	309,80	25	011-012-075
76	307,33	313,30	25	011-012-076
78	315,40	321,40	25	011-012-078
80	323,48	329,40	25	011-012-080
85	343,69	349,00	25	011-012-085
90	363,90	369,90	25	011-012-090
95	384,11	390,10	25	011-012-095
100	404,31	410,30	25	011-012-100
110	444,74	450,70	25	011-012-110
114	460,9	466,90	25	011-012-114
120	485,16	491,20	25	011-012-120
125	505,37	511,30	25	011-012-125

Telefon/Phone: +49-2739 86-0

Kettenradscheiben 10B für Einfach-Rollenketten nach DIN 8187 und ISO 606

Plate wheels 10B for Simplex roller chains acc. to DIN 8187 and ISO 606

Kettenradscheibe für Einfach-Rollenkette
Plate wheel for Simplex roller chain

ISO-Nr./*ISO no*: 10B-1 ($^5/_8$" x $^3/_8$")
Teilung/*pitch*: 15,875 mm
lichte Weite/
inner width: 9,65 mm
Rollen-/*roller-* ø: 10,16 mm

Zahnbreite bf_1 9,1 mm
teeth width

Zähnezahl *teeth* z	Teilkreis *pitch circle* ø d_0 mm	Kopfkreis *tip circle* ø d_k mm	Vorbohrung *pilot bore* ø d_1 mm	Flexon Bestell Nr. *Flexon Ref. No.*
8	41,48	47,00	10	011-015-008
9	46,42	52,60	10	011-015-009
10	51,37	57,50	10	011-015-010
11	56,34	63,00	10	011-015-011
12	61,34	68,00	10	011-015-012
13	66,32	73,00	10	011-015-013
14	71,34	78,00	10	011-015-014
15	76,36	83,00	10	011-015-015
16	81,37	88,00	10	011-015-016
17	86,39	93,00	12	011-015-017
18	91,42	98,30	12	011-015-018
19	96,45	103,30	12	011-015-019
20	101,49	108,40	12	011-015-020
21	106,52	113,40	12	011-015-021
22	111,52	118,00	12	011-015-022
23	116,58	123,40	12	011-015-023
24	121,62	128,30	12	011-015-024
25	126,66	134,00	12	011-015-025
26	131,70	139,00	16	011-015-026
27	136,75	144,00	16	011-015-027
28	141,78	148,70	16	011-015-028
29	146,83	153,80	16	011-015-029
30	151,87	158,80	16	011-015-030
31	156,92	163,90	16	011-015-031
32	161,95	168,90	16	011-015-032
33	167,00	174,50	16	011-015-033
34	172,10	179,00	16	011-015-034
35	177,10	184,10	16	011-015-035
36	182,15	189,10	20	011-015-036
37	187,20	194,20	20	011-015-037
38	161,95	168,90	20	011-015-038
39	167,00	174,50	20	011-015-039
40	172,05	179,00	20	011-015-040
41	177,10	184,10	20	011-015-041
42	182,15	189,10	20	011-015-042
43	187,20	194,20	20	011-015-043
44	192,24	199,20	20	011-015-044

Kettenradscheiben 10B für Einfach-Rollenketten nach DIN 8187 und ISO 606

Plate wheels 10B for Simplex roller chains acc. to DIN 8187 and ISO 606

Kettenradscheibe für Einfach-Rollenkette
Plate wheel for Simplex roller chain

ISO-Nr./*ISO no*: 10B-1 ($^5/_8$" x $^3/_8$")
Teilung/*pitch*: 15,875 mm
lichte Weite/
inner width: 9,65 mm
Rollen-/*roller-* ø: 10,16 mm

Zahnbreite bf_1 7,2 mm
teeth width

Zähnezahl *teeth* z	Teilkreis *pitch circle* ø d_0 mm	Kopfkreis *tip circle* ø d_k mm	Vorbohrung *pilot bore* ø d_1 mm	Flexon Bestell Nr. *Flexon Ref. No.*
45	197,29	204,20	20	011-015-045
46	202,34	209,30	20	011-015-046
47	207,39	214,80	20	011-015-047
48	212,44	219,90	20	011-015-048
49	217,49	224,90	20	011-015-049
50	222,53	230,00	20	011-015-050
51	227,58	235,00	20	011-015-051
52	232,63	240,10	20	011-015-052
53	237,68	245,10	20	011-015-053
54	242,73	250,20	20	011-015-054
55	247,78	255,20	20	011-015-055
56	252,82	260,30	25	011-015-056
57	257,87	265,30	25	011-015-057
58	262,92	270,40	25	011-015-058
59	267,97	275,40	25	011-015-059
60	273,03	280,50	25	011-015-060
61	308,38	317,00	25	011-015-061
62	313,43	321,40	25	011-015-062
63	318,48	328,00	25	011-015-063
64	323,53	331,50	25	011-015-064
65	328,58	336,50	25	011-015-065
66	333,63	341,60	25	011-015-066
68	343,74	351,70	25	011-015-068
70	353,84	361,80	25	011-015-070
72	363,95	371,90	25	011-015-072
75	379,09	387,10	25	011-015-075
76	384,16	392,10	25	011-015-076
78	394,25	402,20	25	011-015-078
80	404,35	412,30	25	011-015-080
85	429,62	437,60	25	011-015-085
90	454,88	462,80	25	011-015-090
95	480,14	488,50	25	011-015-095
100	505,40	513,40	25	011-015-100
110	555,92	563,90	25	011-015-110
114	576,13	584,10	25	011-015-114
120	606,44	614,80	25	011-015-120
125	631,71	639,70	25	011-015-125

Telefon/Phone: +49-2739 86-0

Kettenradscheiben 12B für Einfach-Rollenketten nach DIN 8187 und ISO 606

Plate wheels 12B for Simplex roller chains acc. to DIN 8187 and ISO 606

Kettenradscheibe für Einfach-Rollenkette
Plate wheel for Simplex roller chain

ISO-Nr./*ISO no*: 12B-1 ($^3/_4$" x $^7/_{16}$")
Teilung/*pitch*: 19,05 mm
lichte Weite/
inner width: 11,68 mm
Rollen-/*roller-* ø: 12,07 mm

Zahnbreite bf_1 11,1 mm
teeth width

Zähnezahl *teeth* z	Teilkreis *pitch circle* ø d_0 mm	Kopfkreis *tip circle* ø d_k mm	Vorbohrung *pilot bore* ø d_1 mm	Flexon Bestell Nr. *Flexon Ref. No.*
8	49,78	57,60	12	011-019-008
9	55,70	62,00	12	011-019-009
10	61,64	69,00	12	011-019-010
11	67,61	75,00	14	011-019-011
12	73,60	81,50	14	011-019-012
13	79,59	87,50	14	011-019-013
14	85,61	93,60	14	011-019-014
15	91,63	99,80	14	011-019-015
16	97,65	105,50	14	011-019-016
17	103,67	111,50	14	011-019-017
18	109,71	118,00	14	011-019-018
19	115,75	124,20	14	011-019-019
20	121,78	129,70	14	011-019-020
21	127,82	136,00	16	011-019-021
22	133,86	141,80	16	011-019-022
23	139,90	149,00	16	011-019-023
24	145,94	153,90	16	011-019-024
25	152,00	160,00	16	011-019-025
26	158,04	165,90	16	011-019-026
27	164,09	172,30	16	011-019-027
28	170,13	178,00	16	011-019-028
29	176,19	184,10	16	011-019-029
30	182,25	190,50	16	011-019-030
31	188,31	196,30	20	011-019-031
32	194,35	203,30	20	011-019-032
33	200,40	209,30	20	011-019-033
34	206,46	214,60	20	011-019-034
35	212,52	221,00	20	011-019-035
36	218,58	226,80	20	011-019-036
37	224,64	232,90	20	011-019-037
38	230,69	239,00	20	011-019-038
39	236,75	245,10	20	011-019-039
40	242,81	251,30	20	011-019-040
41	248,87	257,30	25	011-019-041
42	254,93	264,50	25	011-019-042
43	260,98	270,50	25	011-019-043
44	267,03	276,50	25	011-019-044

Kettenradscheiben 12B für Einfach-Rollenketten nach DIN 8187 und ISO 606

Plate wheels 12B for Simplex roller chains acc. to DIN 8187 and ISO 606

Kettenradscheibe für Einfach-Rollenkette

Plate wheel for Simplex roller chain

ISO-Nr./*ISO no*: 12B-1 ($^3/_4$" x $^7/_{16}$")
Teilung/*pitch*: 19,05 mm
lichte Weite/
inner width: 11,68 mm
Rollen-/*roller-* ø: 12,07 mm

Zahnbreite bf_1 11,1 mm
teeth width

Zähnezahl *teeth* z	Teilkreis *pitch circle* ø d_0	Kopfkreis *tip circle* ø d_k	Vorbohrung *pilot bore* ø d_1	Flexon Bestell Nr. *Flexon Ref. No.*
	mm	mm	mm	
45	273,10	282,50	25	011-019-045
46	279,16	287,90	25	011-019-046
47	285,21	294,00	25	011-019-047
48	291,27	300,10	25	011-019-048
49	297,33	306,20	25	011-019-049
50	303,39	312,30	25	011-019-050
51	309,45	318,40	25	011-019-051
52	315,50	324,50	25	011-019-052
53	321,56	330,50	25	011-019-053
54	327,64	336,60	25	011-019-054
55	337,70	342,70	25	011-019-055
56	339,75	348,70	25	011-019-056
57	345,81	355,40	25	011-019-057
58	351,87	361,50	25	011-019-058
59	357,93	367,50	25	011-019-059
60	363,99	373,00	25	011-019-060
61	370,16	381,00	25	011-019-061
62	376,12	385,10	25	011-019-062
63	382,18	393,00	25	011-019-063
64	388,24	397,20	25	011-019-064
65	394,29	403,20	25	011-019-065
66	400,35	409,20	30	011-019-066
68	412,49	421,40	30	011-019-068
70	424,60	433,60	30	011-019-070
72	436,74	447,00	30	011-019-072
75	454,91	463,90	30	011-019-075
76	460,99	469,90	30	011-019-076
78	473,10	482,10	30	011-019-078
80	485,22	494,20	30	011-019-080
85	515,55	524,50	30	011-019-085
90	545,86	554,80	30	011-019-090
95	576,17	585,10	30	011-019-095
100	606,47	615,40	30	011-019-100
110	667,11	676,10	30	011-019-110
114	691,36	700,60	30	011-019-114
120	727,74	736,70	30	011-019-120
125	758,05	768,10	30	011-019-125

Telefon/Phone: +49-2739 86-0

Kettenradscheiben 16B für Einfach-Rollenketten nach DIN 8187 und ISO 606

Plate wheels 16B for Simplex roller chains acc. to DIN 8187 and ISO 606

Kettenradscheibe für Einfach-Rollenkette

Plate wheel for Simplex roller chain

ISO-Nr./*ISO no*: 16B-1 (1" x 17.02 mm)
Teilung/*pitch*: 25,4 mm
lichte Weite/
inner width: 17,02 mm
Rollen-/*roller-* ø: 15,88 mm

Zahnbreite bf_1 16,2 mm
teeth width

Zähnezahl *teeth* z	Teilkreis *pitch circle* ø d_0	Kopfkreis *tip circle* ø d_k	Vorbohrung *pilot bore* ø d_1	Flexon Bestell Nr. *Flexon Ref. No.*
	mm	mm	mm	
8	66,37	77,00	12	011-025-008
9	74,27	85,00	12	011-025-009
10	82,19	93,00	15	011-025-010
11	90,14	99,50	15	011-025-011
12	98,14	109,00	15	011-025-012
13	106,12	117,00	15	011-025-013
14	114,15	125,00	15	011-025-014
15	122,17	133,00	15	011-025-015
16	130,20	141,00	20	011-025-016
17	138,22	149,00	20	011-025-017
18	146,28	157,00	20	011-025-018
19	154,33	165,20	20	011-025-019
20	162,38	173,20	20	011-025-020
21	170,43	181,20	20	011-025-021
22	178,48	189,30	20	011-025-022
23	186,53	197,50	20	011-025-023
24	194,59	205,50	20	011-025-024
25	202,66	213,50	20	011-025-025
26	210,72	221,60	20	011-025-026
27	218,79	229,60	20	011-025-027
28	226,85	237,70	20	011-025-028
29	234,92	245,80	20	011-025-029
30	243,00	254,00	20	011-025-030
31	251,08	262,00	25	011-025-031
32	259,13	270,00	25	011-025-032
33	267,21	278,50	25	011-025-033
34	275,28	287,00	25	011-025-034
35	283,36	296,20	25	011-025-035
36	291,44	304,60	25	011-025-036
37	299,51	312,60	25	011-025-037
38	307,59	320,70	25	011-025-038
39	315,67	328,80	25	011-025-039
40	323,73	336,90	25	011-025-040
41	339,90	353,00	25	011-025-041
42	356,06	369,10	25	011-025-042
43	364,12	377,10	25	011-025-043
44	372,21	385,20	25	011-025-044

Kettenradscheiben 16B für Einfach-Rollenketten nach DIN 8187 und ISO 606

Plate wheels 16B for Simplex roller chains acc. to DIN 8187 and ISO 606

Kettenradscheibe für Einfach-Rollenkette
Plate wheel for Simplex roller chain

ISO-Nr./*ISO no*: 16B-1 (1" x 17.02 mm)
Teilung/*pitch*: 25,4 mm
lichte Weite/
inner width: 17,02 mm
Rollen-/*roller-* ø: 15,88 mm

Zahnbreite bf_1 16,2 mm
teeth width

Zähnezahl *teeth* z	Teilkreis *pitch circle* ø d_0	Kopfkreis *tip circle* ø d_k	Vorbohrung *pilot bore* ø d_1	Flexon Bestell Nr. *Flexon Ref. No.*
	mm	mm	mm	
45	364,12	377,10	25	011-025-045
46	372,21	385,20	25	011-025-046
47	380,29	394,10	25	011-025-047
48	388,36	401,30	25	011-025-048
49	396,44	410,20	25	011-025-049
50	404,52	417,40	25	011-025-050
51	412,60	425,50	30	011-025-051
52	420,67	433,60	30	011-025-052
53	428,76	443,00	30	011-025-053
54	451,00	436,84	30	011-025-054
55	444,93	457,90	30	011-025-055
56	453,02	468,00	30	011-025-056
57	461,07	474,00	30	011-025-057
58	469,16	484,00	30	011-025-058
59	492,00	477,25	30	011-025-059
60	485,32	498,30	30	011-025-060
61	493,41	508,00	30	011-025-061
62	517,36	516,00	30	011-025-062
63	509,57	524,00	30	011-025-063
64	517,65	532,00	30	011-025-064
65	525,73	538,80	30	011-025-065
66	533,82	548,00	30	011-025-066
68	549,98	562,90	30	011-025-068
70	566,14	579,20	30	011-025-070
72	582,32	595,40	30	011-025-072
75	606,55	619,70	30	011-025-075
76	614,65	627,00	30	011-025-076
78	630,80	644,60	30	011-025-078
80	646,96	660,00	30	011-025-080
85	687,40	699,90	30	011-025-085
90	727,81	740,30	30	011-025-090
95	768,22	781,10	30	011-025-095
100	808,63	821,10	30	011-025-100
110	889,48	902,00	30	011-025-110
114	921,81	934,30	30	011-025-114
120	970,33	982,80	30	011-025-120
125	1010,73	1023,20	30	011-025-125

Telefon/Phone: +49-2739 86-0

Kettenradscheiben 20B für Einfach-Rollenketten nach DIN 8187 und ISO 606

Plate wheels 20B for Simplex roller chains acc. to DIN 8187 and ISO 606

Kettenradscheibe für Einfach-Rollenkette

Plate wheel for Simplex roller chain

ISO-Nr./*ISO no*: 20B-1 (1 $^1/_4$" x $^3/_4$")
Teilung/*pitch*: 31,75 mm
lichte Weite/
inner width: 19,56 mm
Rollen-/*roller-* ø: 19,05 mm

Zahnbreite bf_1 18,5 mm
teeth width

Zähnezahl *teeth* z	Teilkreis *pitch circle* ø d_0	Kopfkreis *tip circle* ø d_k	Vorbohrung *pilot bore* ø d_1	Flexon Bestell Nr. *Flexon Ref. No.*
	mm	mm	mm	
8	82,96	98,10	16	011-031-008
9	92,84	108,00	16	011-031-009
10	102,74	117,90	16	011-031-010
11	112,68	127,80	20	011-031-011
12	122,68	137,80	20	011-031-012
13	132,65	147,80	20	011-031-013
14	142,68	157,80	20	011-031-014
15	152,72	167,90	20	011-031-015
16	162,75	177,90	20	011-031-016
17	172,78	187,90	20	011-031-017
18	182,85	198,00	20	011-031-018
19	192,91	208,10	20	011-031-019
20	202,98	218,10	20	011-031-020
21	213,04	228,20	25	011-031-021
22	223,11	238,30	25	011-031-022
23	233,17	248,30	25	011-031-023
24	243,23	258,40	25	011-031-024
25	253,33	268,50	25	011-031-025
26	263,40	278,60	25	011-031-026
27	273,48	288,60	25	011-031-027
28	283,56	298,70	25	011-031-028
29	293,65	308,80	25	011-031-029
30	303,75	318,90	25	011-031-030
31	313,85	329,00	25	011-031-031
32	323,91	339,10	25	011-031-032
33	334,01	349,20	25	011-031-033
34	334,10	359,30	25	011-031-034
35	354,20	369,40	25	011-031-035
36	364,30	379,50	25	011-031-036
37	374,39	389,50	25	011-031-037
38	384,49	399,60	25	011-031-038
39	394,59	409,70	25	011-031-039
40	404,66	419,80	25	011-031-040
41	425,04	440,00	30	011-031-041
42	424,88	440,00	30	011-031-042
43	461,39	476,20	30	011-031-043
44	445,07	461,00	30	011-031-044

Kettenradscheiben 20B für Einfach-Rollenketten nach DIN 8187 und ISO 606

Plate wheels 20B for Simplex roller chains acc. to DIN 8187 and ISO 606

Kettenradscheibe für Einfach-Rollenkette
Plate wheel for Simplex roller chain

ISO-Nr./*ISO no*: 20B-1 (1 $^1/_4$" x $^3/_4$")
Teilung/*pitch*: 31,75 mm
lichte Weite/
inner width: 19,56 mm
Rollen-/*roller-* ø: 19,05 mm

Zahnbreite bf_1 18,5 mm
teeth width

Zähnezahl *teeth* z	Teilkreis *pitch circle* ø d_0	Kopfkreis *tip circle* ø d_k	Vorbohrung *pilot bore* ø d_1	Flexon Bestell Nr. *Flexon Ref. No.*
	mm	mm	mm	
45	455,17	470,30	30	011-031-045
46	465,26	480,40	30	011-031-046
47	475,35	493,00	30	011-031-047
48	485,46	500,60	30	011-031-048
49	495,55	514,00	30	011-031-049
50	505,65	520,80	30	011-031-050
51	515,75	534,00	30	011-031-051
52	525,84	541,00	30	011-031-052
53	535,95	554,00	30	011-031-053
54	546,05	564,00	30	011-031-054
55	556,16	571,3	30	011-031-055
56	566,25	584,00	30	011-031-056
57	576,36	591,50	30	011-031-057
58	586,45	605,00	30	011-031-058
59	596,56	615,00	30	011-031-059
60	606,65	621,80	30	011-031-060
62	626,86	645,00	30	011-031-062
64	636,96	655,00	30	011-031-064
65	657,16	672,30	30	011-031-065
66	667,27	686,00	30	011-031-066
68	687,48	706,00	30	011-031-068
70	707,67	722,80	30	011-031-070
72	727,90	743,80	30	011-031-072
75	758,19	774,20	30	011-031-075
76	768,32	783,50	30	011-031-076
80	808,72	823,90	30	011-031-080
85	859,25	875,20	30	011-031-085
90	909,76	925,70	30	011-031-090
95	960,28	975,20	30	011-031-095
100	1010,79	1026,70	30	011-031-100
114	1152,26	1167,40	30	011-031-114

Telefon/Phone: +49-2739 86-0

Kettenradscheiben 24B für Einfach-Rollenketten nach DIN 8187 und ISO 606

Plate wheels 24B for Simplex roller chains acc. to DIN 8187 and ISO 606

Kettenradscheibe für Einfach-Rollenkette

Plate wheel for Simplex roller chain

ISO-Nr./*ISO no*: 24B-1 (1 $^1/_2$" x 1")
Teilung/*pitch*: 38,1 mm
lichte Weite/
inner width: 25,4 mm
Rollen-/*roller-* ø: 25,4 mm

Zahnbreite bf_1 24,1 mm
teeth width

Zähnezahl *teeth* z	Teilkreis *pitch circle* ø d_0	Kopfkreis *tip circle* ø d_k	Vorbohrung *pilot bore* ø d_1	Flexon Bestell Nr. *Flexon Ref. No.*
	mm	mm	mm	
8	99,55	115,00	20	011-038-008
9	111,40	126,40	20	011-038-009
10	123,29	138,00	20	011-038-010
11	135,21	150,00	20	011-038-011
12	147,22	162,00	20	011-038-012
13	159,18	174,20	20	011-038-013
14	171,22	186,20	20	011-038-014
15	183,26	198,20	20	011-038-015
16	195,30	210,30	25	011-038-016
17	207,34	222,30	25	011-038-017
18	219,42	234,30	25	011-038-018
19	231,49	246,50	25	011-038-019
20	243,57	258,60	25	011-038-020
21	255,65	270,60	25	011-038-021
22	267,73	282,70	25	011-038-022
23	279,80	294,80	25	011-038-023
24	291,88	306,80	25	011-038-024
25	304,00	319,00	25	011-038-025
26	316,08	331,00	30	011-038-026
27	328,19	343,20	30	011-038-027
28	340,27	355,20	30	011-038-028
29	352,38	367,30	30	011-038-029
30	364,50	379,50	30	011-038-030
31	376,62	391,60	30	011-038-031
32	388,69	403,70	30	011-038-032
33	400,81	415,80	30	011-038-033
34	412,93	427,80	30	011-038-034
35	425,04	440,00	30	011-038-035
36	437,16	452,00	30	011-038-036
37	449,26	470,00	30	011-038-037
38	461,39	476,20	30	011-038-038
39	473,49	495,00	30	011-038-039
40	485,62	500,60	30	011-038-040
41	497,72	519,00	30	011-038-041
42	509,85	524,70	30	011-038-042
43	521,97	536,80	30	011-038-043

Kettenradscheiben 24B für Einfach-Rollenketten nach DIN 8187 und ISO 606

Plate wheels 24B for Simplex roller chains acc. to DIN 8187 and ISO 606

Kettenradscheibe für Einfach-Rollenkette

Plate wheel for Simplex roller chain

ISO-Nr./*ISO no*: 24B-1 (1 $^1/_2$" x 1")
Teilung/*pitch*: 38,1 mm
lichte Weite/
inner width: 25,4 mm
Rollen-/*roller-* ø: 25,4 mm

Zahnbreite bf_1 24,1 mm
teeth width

Zähnezahl *teeth* z	Teilkreis *pitch circle* ø d_0 mm	Kopfkreis *tip circle* ø d_k mm	Vorbohrung *pilot bore* ø d_1 mm	Flexon Bestell Nr. *Flexon Ref. No.*
44	534,07	556,00	30	011-038-044
45	546,20	561,20	30	011-038-045
46	558,32	573,30	30	011-038-046
47	570,42	592,00	30	011-038-047
48	582,55	597,40	30	011-038-048
49	594,66	616,00	30	011-038-049
50	606,78	621,70	30	011-038-050
51	618,90	641,00	30	011-038-051
52	631,02	653,00	30	011-038-052
53	643,14	665,00	30	011-038-053
54	655,26	677,00	30	011-038-054
55	667,40	682,30	30	011-038-055
56	679,51	701,00	30	011-038-056
57	691,73	706,50	30	011-038-057
58	703,75	726,00	30	011-038-058
59	715,87	738,00	30	011-038-059
60	727,97	742,80	30	011-038-060
62	752,23	774,00	40	011-038-062
64	764,36	786,00	40	011-038-064
65	788,59	803,40	40	011-038-065
66	800,72	823,00	40	011-038-066
68	824,97	847,00	40	011-038-068
70	849,22	871,00	40	011-038-070
72	873,48	890,50	40	011-038-072
75	909,83	926,50	40	011-038-075
76	921,98	936,90	40	011-038-076
80	970,44	987,50	40	011-038-080
85	1031,10	1048,00	40	011-038-085
95	1152,33	1167,30	40	011-038-095

Telefon/Phone: +49-2739 86-0

Kettenradscheiben 28B für Einfach-Rollenketten nach DIN 8187 und ISO 606

Plate wheels 28B for Simplex roller chains acc. to DIN 8187 and ISO 606

Kettenradscheibe für Einfach-Rollenkette

Plate wheel for Simplex roller chain

ISO-Nr./*ISO no*: 28B-1 (1 $^3/_4$" x 1 $^1/_4$ ")
Teilung/*pitch*: 44,45 mm
lichte Weite/
inner width: 30,99 mm
Rollen-/*roller-* ø: 27,94 mm

Zahnbreite bf_1 29,4 mm
teeth width

Zähnezahl *teeth* z	Teilkreis *pitch circle* ø d_0 mm	Kopfkreis *tip circle* ø d_k mm	Vorbohrung *pilot bore* ø d_1 mm	Flexon Bestell Nr. *Flexon Ref. No.*
8	116,15	132,00	25	011-044-008
9	129,96	148,40	25	011-044-009
10	143,85	162,30	25	011-044-010
11	157,77	176,30	25	011-044-011
12	171,74	189,30	25	011-044-012
13	185,75	204,20	25	011-044-013
14	199,76	218,20	25	011-044-014
15	213,79	232,30	25	011-044-015
16	227,84	246,30	30	011-044-016
17	241,90	260,00	30	011-044-017
18	255,98	274,00	30	011-044-018
19	270,06	289,00	30	011-044-019
20	284,15	303,00	30	011-044-020
21	298,24	317,00	30	011-044-021
22	312,34	331,00	30	011-044-022
23	326,44	345,00	30	011-044-023
24	340,55	359,00	30	011-044-024
25	354,66	373,00	30	011-044-025
26	368,77	387,00	30	011-044-026
27	382,88	401,00	30	011-044-027
28	397,00	416,00	30	011-044-028
29	524,24	435,00	30	011-044-029
30	425,24	444,00	30	011-044-030
31	439,37	464,00	30	011-044-031
32	453,49	478,00	30	011-044-032
33	467,62	492,00	30	011-044-033
34	481,75	506,00	30	011-044-034
35	495,88	514,00	30	011-044-035
36	510,01	535,00	30	011-044-036
37	524,14	549,00	30	011-044-037
38	538,27	557,00	30	011-044-038
39	552,41	577,00	30	011-044-039
40	566,54	585,00	30	011-044-040
45	637,22	656,00	30	011-044-045
50	707,91	726,00	30	011-044-050
57	806,90	825,00	40	011-044-057
60	849,32	869,00	40	011-044-060
76	1075,62	1095,00	40	011-044-076

Kettenradscheiben 32B für Einfach-Rollenketten nach DIN 8187 und ISO 606

Plate wheels 32B for Simplex roller chains acc. to DIN 8187 and ISO 606

Kettenradscheibe für Einfach-Rollenkette
Plate wheel for Simplex roller chain

ISO-Nr./*ISO no*: 32B-1 (2" x 1 $^1/_4$ ")
Teilung/*pitch*: 50,8 mm
lichte Weite/
inner width: 30,99 mm
Rollen-/*roller-* ø: 29,21 mm

Zahnbreite bf_1 29,4 mm
teeth width

Zähnezahl *teeth* z	Teilkreis *pitch circle* ø d_0	Kopfkreis *tip circle* ø d_k	Vorbohrung *pilot bore* ø d_1	Flexon Bestell Nr. *Flexon Ref. No.*
	mm	mm	mm	
8	132,74	153,20	25	011-050-008
9	148,54	169,00	25	011-050-009
10	164,39	185,00	25	011-050-010
11	180,31	200,80	30	011-050-011
12	196,29	216,80	30	011-050-012
13	212,29	232,80	30	011-050-013
14	228,29	248,80	30	011-050-014
15	244,30	264,80	30	011-050-015
16	260,40	280,90	30	011-050-016
17	276,46	296,90	30	011-050-017
18	292,55	313,00	30	011-050-018
19	308,66	329,10	30	011-050-019
20	324,71	345,20	30	011-050-020
21	340,82	361,30	30	011-050-021
22	356,98	377,50	30	011-050-022
23	373,08	393,60	30	011-050-023
24	389,18	409,70	30	011-050-024
25	405,33	425,80	30	011-050-025
26	421,44	441,90	30	011-050-026
27	437,59	458,10	30	011-050-027
28	453,69	474,20	30	011-050-028
29	469,85	498,00	30	011-050-029
30	486,00	506,50	30	011-050-030
32	518,28	546,00	30	011-050-032
35	566,72	595,00	30	011-050-035
38	615,17	644,00	30	011-050-038
40	647,47	676,00	30	011-050-040
45	728,25	757,00	40	011-050-045
50	809,04	831,80	40	011-050-050
57	922,16	945,00	40	011-050-057
60	970,65	993,40	40	011-050-060
76	1229,27	1252,00	40	011-050-076

Telefon/Phone: +49-2739 86-0

Kettenradscheiben 05B für Zweifach-Rollenketten nach DIN 8187 und ISO 606

Plate wheels 05B for Duplex roller chains acc. to DIN 8187 and ISO 606

Kettenradscheibe für Zweifach-Rollenkette 05 B-2

Plate wheel for Duplex roller chain 05 B-2

ISO-Nr./*ISO no*: 05B-2 (8 x 3,0 mm)
Teilung/*pitch*: 8,0 mm
lichte Weite/
inner width: 3,0 mm
Rollen-/*roller-* ø: 5,0 mm

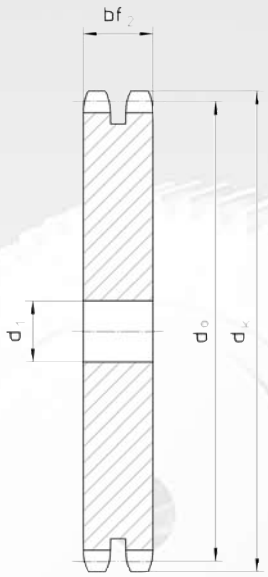

Zahnbreite bf_2 8,3 mm
teeth width

Zähnezahl *teeth* z	Teilkreis *pitch circle* ø d_0 mm	Kopfkreis *tip circle* ø d_k mm	Vorbohrung *pilot bore* ø d_1 mm	Flexon Bestell Nr. *Flexon Ref. No.*
8	24,89	28,00	6	012-008-008
9	27,85	31,00	6	012-008-009
10	30,82	34,00	8	012-008-010
11	33,80	37,00	8	012-008-011
12	36,80	40,00	8	012-008-012
13	39,80	43,00	8	012-008-013
14	42,80	46,30	8	012-008-014
15	45,81	49,30	8	012-008-015
16	48,82	52,30	8	012-008-016
17	51,83	55,30	8	012-008-017
18	54,85	58,30	8	012-008-018
19	57,87	61,30	8	012-008-019
20	60,89	64,30	8	012-008-020
21	63,91	68,00	8	012-008-021
22	66,93	71,00	8	012-008-022
23	69,95	73,50	8	012-008-023
24	72,97	77,00	8	012-008-024
25	76,00	80,00	8	012-008-025
26	79,02	83,00	10	012-008-026
27	82,04	86,00	10	012-008-027
28	85,07	89,00	10	012-008-028
29	88,09	92,00	10	012-008-029
30	91,12	94,70	10	012-008-030
31	94,15	98,30	10	012-008-031
32	97,17	101,30	10	012-008-032
33	100,20	104,30	10	012-008-033
34	103,23	107,30	10	012-008-034
35	106,26	110,40	10	012-008-035
36	109,29	113,40	10	012-008-036
37	112,32	116,40	10	012-008-037
38	115,34	119,50	10	012-008-038
39	118,37	122,50	10	012-008-039
40	121,40	125,50	10	012-008-040
41	124,43	128,50	12	012-008-041
42	127,46	131,60	12	012-008-042
43	130,49	134,60	12	012-008-043

Kettenradscheiben 05B für Zweifach-Rollenketten nach DIN 8187 und ISO 606

Plate wheels 05B for Duplex roller chains acc. to DIN 8187 and ISO 606

Kettenradscheibe für Zweifach-Rollenkette 05 B-2

Plate wheel for Duplex roller chain 05 B-2

ISO-Nr./*ISO no*: 05B-2 (8 x 3,0 mm)
Teilung/*pitch*: 8,0 mm
lichte Weite/
inner width: 3,0 mm
Rollen-/*roller-* ø: 5,0 mm

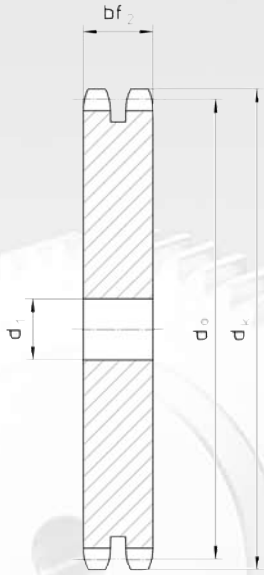

Zahnbreite bf_2 8,3 mm
teeth width

Zähnezahl *teeth* z	Teilkreis *pitch circle* ø d_0 mm	Kopfkreis *tip circle* ø d_k mm	Vorbohrung *pilot bore* ø d_1 mm	Flexon Bestell Nr. *Flexon Ref. No.*
43	130,49	134,60	12	012-008-043
44	133,52	137,60	12	012-008-044
46	139,58	143,70	12	012-008-046
47	142,61	146,70	12	012-008-047
48	145,64	149,70	12	012-008-048
49	148,66	152,70	12	012-008-049
50	151,69	155,70	12	012-008-050
51	154,72	158,70	14	012-008-051
52	157,75	161,80	14	012-008-052
54	160,78	164,80	14	012-008-054
55	163,82	167,80	14	012-008-055
56	166,85	170,80	14	012-008-056
57	169,88	173,80	14	012-008-057
58	172,91	176,90	14	012-008-058
59	175,93	179,90	14	012-008-059
60	178,96	183,00	14	012-008-060
62	181,99	186,00	14	012-008-062
64	188,06	192,10	16	012-008-064
65	194,12	198,20	16	012-008-065
66	197,15	201,60	16	012-008-066
68	200,18	204,60	16	012-008-068
70	206,24	210,70	16	012-008-070
72	212,30	216,70	20	012-008-072
75	218,37	222,80	20	012-008-075
76	227,46	231,90	20	012-008-076
78	230,49	234,90	20	012-008-078
80	242,61	247,10	20	012-008-080
85	257,77	262,20	20	012-008-085
90	272,93	277,40	20	012-008-090
95	288,08	292,50	20	012-008-095
100	303,25	307,70	20	012-008-100
110	333,55	338,00	20	012-008-110
114	345,68	349,50	20	012-008-114

Telefon/Phone: +49-2739 86-0

Kettenradscheiben 06B für Zweifach-Rollenketten nach DIN 8187 und ISO 606

Plate wheels 06B for Duplex roller chains acc. to DIN 8187 and ISO 606

Kettenradscheibe für Zweifach-Rollenkette 06 B-2

Plate wheel for Duplex roller chain 06 B-2

ISO-Nr./*ISO no*: 06B-2 ($^3/_8$" x $^7/_{32}$")
Teilung/*pitch*: 9,525 mm
lichte Weite/
inner width: 5,72 mm
Rollen-/*roller-* ø: 6,35 mm

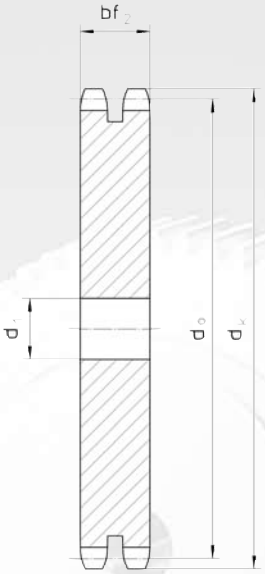

Zahnbreite bf_2 15,4 mm
teeth width

Zähnezahl *teeth* z	Teilkreis *pitch circle* ø d_0 mm	Kopfkreis *tip circle* ø d_k mm	Vorbohrung *pilot bore* ø d_1 mm	Flexon Bestell Nr. *Flexon Ref. No.*
8	24,89	28,00	6	012-009-008
9	27,85	31,00	8	012-009-009
10	30,82	34,00	8	012-009-010
11	33,80	37,00	10	012-009-011
12	36,80	40,00	10	012-009-012
13	39,80	43,00	10	012-009-013
14	42,80	46,30	10	012-009-014
15	45,81	49,30	10	012-009-015
16	48,82	52,30	10	012-009-016
17	51,83	55,30	12	012-009-017
18	54,85	58,30	12	012-009-018
19	57,87	61,30	12	012-009-019
20	60,89	64,30	12	012-009-020
21	63,91	68,00	12	012-009-021
22	66,93	71,00	12	012-009-022
23	69,95	73,50	12	012-009-023
24	72,97	77,00	12	012-009-024
25	76,00	80,00	12	012-009-025
26	79,02	83,00	12	012-009-026
27	82,04	86,00	12	012-009-027
28	85,07	89,00	12	012-009-028
29	88,09	92,00	12	012-009-029
30	91,12	94,70	12	012-009-030
31	94,15	98,30	12	012-009-031
32	97,17	101,30	14	012-009-032
33	100,20	104,30	14	012-009-033
34	103,23	107,30	14	012-009-034
35	106,26	110,40	14	012-009-035
36	109,29	113,40	14	012-009-036
37	112,32	116,40	14	012-009-037
38	115,34	119,50	14	012-009-038
39	118,37	122,50	14	012-009-039
40	121,40	125,50	14	012-009-040
41	124,43	128,50	16	012-009-041
42	127,46	131,60	16	012-009-042
43	130,49	134,60	16	012-009-043
44	133,52	137,60	16	012-009-044

Kettenradscheiben 06B für Zweifach-Rollenketten nach DIN 8187 und ISO 606

Plate wheels 06B for Duplex roller chains acc. to DIN 8187 and ISO 606

Kettenradscheibe für Zweifach-Rollenkette 06 B-2

Plate wheel for Duplex roller chain 06 B-2

ISO-Nr./*ISO no*: 06B-2 ($^3/_8$" x $^7/_{32}$")
Teilung/*pitch*: 9,525 mm
lichte Weite/
inner width: 5,72 mm
Rollen-/*roller-* ø: 6,35 mm

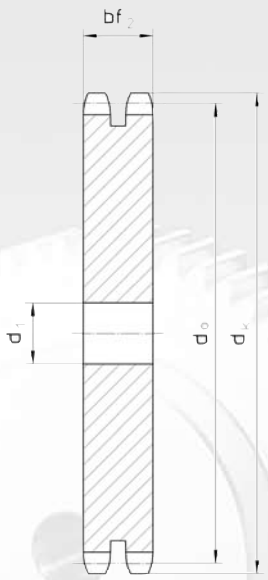

Zahnbreite bf_2 15,4 mm
teeth width

Zähnezahl *teeth* z	Teilkreis *pitch circle* ø d_0 mm	Kopfkreis *tip circle* ø d_k mm	Vorbohrung *pilot bore* ø d_1 mm	Flexon Bestell Nr. *Flexon Ref. No.*
45	136,54	140,70	16	012-009-045
46	139,58	143,70	16	012-009-046
47	142,61	146,70	16	012-009-047
48	145,64	149,70	16	012-009-048
49	148,66	152,70	16	012-009-049
50	151,69	155,70	16	012-009-050
51	154,72	158,70	16	012-009-051
52	157,75	161,80	16	012-009-052
53	160,78	164,80	16	012-009-053
54	163,82	167,80	16	012-009-054
55	166,85	170,80	16	012-009-055
56	169,88	173,80	16	012-009-056
57	172,91	176,90	16	012-009-057
58	175,93	179,90	16	012-009-058
59	178,96	183,00	16	012-009-059
60	181,99	186,00	16	012-009-060
62	188,06	192,10	16	012-009-062
64	194,12	198,20	16	012-009-064
65	197,15	201,60	16	012-009-065
66	200,18	204,60	16	012-009-066
68	206,24	210,70	16	012-009-068
70	212,30	216,70	16	012-009-070
72	218,37	222,80	16	012-009-072
75	227,46	231,90	16	012-009-075
76	230,49	234,90	16	012-009-076
78	236,55	241,00	16	012-009-078
80	242,61	247,10	16	012-009-080
85	257,77	262,20	16	012-009-085
90	272,93	277,40	16	012-009-090
95	288,08	292,50	16	012-009-095
100	303,25	307,70	16	012-009-100
110	333,55	338,00	16	012-009-110
114	345,68	349,50	16	012-009-114
120	363,86	368,30	16	012-009-120
125	379,02	383,50	16	012-009-125

Telefon/Phone: +49-2739 86-0

Kettenradscheiben 08B für Zweifach-Rollenketten nach DIN 8187 und ISO 606

Plate wheels 08B for Duplex roller chains acc. to DIN 8187 and ISO 606

Kettenradscheibe für Zweifach-Rollenkette 08 B-2

Plate wheel for Duplex roller chain 08 B-2

ISO-Nr./*ISO no*: 08B-2 ($^1/_2$" x $^5/_{16}$")
Teilung/*pitch*: 12,7 mm
lichte Weite/
inner width: 7,75 mm
Rollen-/*roller-* ø: 8,51 mm

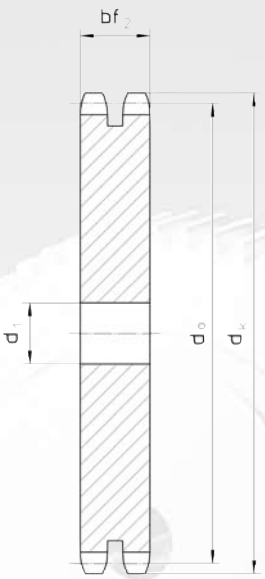

Zahnbreite bf_2 21,0 mm
teeth width

Zähnezahl *teeth* z	Teilkreis *pitch circle* ø d_0 mm	Kopfkreis *tip circle* ø d_k mm	Vorbohrung *pilot bore* ø d_1 mm	Flexon Bestell Nr. *Flexon Ref. No.*
8	33,18	37,20	10	012-012-008
9	37,13	41,00	10	012-012-009
10	41,10	45,20	10	012-012-010
11	45,07	48,70	10	012-012-011
12	49,07	53,00	10	012-012-012
13	53,06	57,40	10	012-012-013
14	57,07	61,80	10	012-012-014
15	61,09	65,50	10	012-012-015
16	65,10	69,50	12	012-012-016
17	69,11	73,60	12	012-012-017
18	73,14	77,80	12	012-012-018
19	77,16	81,70	12	012-012-019
20	81,19	85,80	12	012-012-020
21	85,22	89,70	16	012-012-021
22	89,24	93,80	16	012-012-022
23	93,27	98,20	16	012-012-023
24	97,29	101,80	16	012-012-024
25	101,33	105,80	16	012-012-025
26	105,36	110,00	16	012-012-026
27	109,40	114,00	16	012-012-027
28	113,42	118,00	16	012-012-028
29	117,46	122,00	16	012-012-029
30	121,50	126,10	16	012-012-030
31	125,54	130,20	16	012-012-031
32	129,56	134,30	16	012-012-032
33	133,60	138,40	16	012-012-033
34	137,64	142,60	16	012-012-034
35	141,68	146,70	16	012-012-035
36	145,72	151,00	20	012-012-036
37	149,76	154,60	20	012-012-037
38	153,80	158,60	20	012-012-038
39	157,83	162,70	20	012-012-039
40	161,87	166,80	20	012-012-040
41	165,91	171,40	20	012-012-041
42	169,95	175,40	20	012-012-042
43	173,99	179,70	20	012-012-043
44	178,03	183,80	20	012-012-044

Kettenradscheiben 08B für Zweifach-Rollenketten nach DIN 8187 und ISO 606

Plate wheels 08B for Duplex roller chains acc. to DIN 8187 and ISO 606

Kettenradscheibe für Zweifach-Rollenkette 08 B-2

Plate wheel for Duplex roller chain 08 B-2

ISO-Nr./*ISO no*: 08B-2 ($^1/_2$" x $^5/_{16}$")
Teilung/*pitch*: 12,7 mm
lichte Weite/
inner width: 7,75 mm
Rollen-/*roller-* ø: 8,51 mm

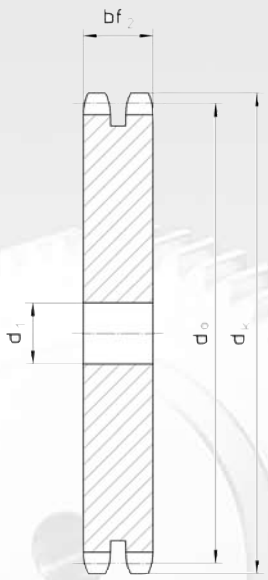

Zahnbreite bf_2 21,0 mm
teeth width

Zähnezahl *teeth* z	Teilkreis *pitch circle* ø d_0 mm	Kopfkreis *tip circle* ø d_k mm	Vorbohrung *pilot bore* ø d_1 mm	Flexon Bestell Nr. *Flexon Ref. No.*
45	182,07	188,00	20	012-012-045
46	186,10	192,10	20	012-012-046
47	190,14	196,20	20	012-012-047
48	194,18	200,30	20	012-012-048
49	198,22	204,30	20	012-012-049
50	202,26	208,30	20	012-012-050
51	206,30	212,10	25	012-012-051
52	210,34	216,10	25	012-012-052
53	214,37	220,20	25	012-012-053
54	218,43	224,10	25	012-012-054
55	222,46	228,10	25	012-012-055
56	226,50	232,20	25	012-012-056
57	230,54	236,40	25	012-012-057
58	234,58	240,50	25	012-012-058
59	238,62	244,50	25	012-012-059
60	242,66	248,60	25	012-012-060
62	250,75	256,90	25	012-012-062
64	258,82	265,10	25	012-012-064
65	262,86	269,00	25	012-012-065
66	266,90	273,00	25	012-012-066
68	274,99	281,00	25	012-012-068
70	283,07	289,00	25	012-012-070
72	291,16	297,20	25	012-012-072
75	303,27	309,20	25	012-012-075
76	307,33	313,30	25	012-012-076
78	315,40	321,40	25	012-012-078
80	323,48	329,40	25	012-012-080
85	343,69	349,00	25	012-012-085
90	363,90	369,90	25	012-012-090
95	384,11	390,10	25	012-012-095
100	404,31	410,30	25	012-012-100
110	444,74	450,70	25	012-012-110
114	460,90	466,90	25	012-012-114
120	485,16	491,20	25	012-012-120
125	505,37	511,30	25	012-012-125

Telefon/Phone: +49-2739 86-0

Kettenradscheiben 10B für Zweifach-Rollenketten nach DIN 8187 und ISO 606

Plate wheels 10B for Duplex roller chains acc. to DIN 8187 and ISO 606

Kettenradscheibe für Zweifach-Rollenkette 10 B-2

Plate wheel for Duplex roller chain 10 B-2

ISO-Nr./*ISO no*: 10B-2 ($^5/_8$" x $^3/_8$")
Teilung/*pitch*: 15,875 mm
lichte Weite/
inner width: 9,65 mm
Rollen-/*roller-* ø: 10,16 mm

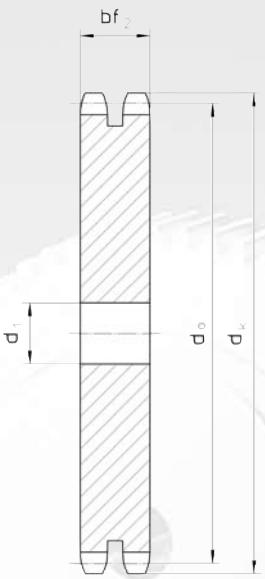

Zahnbreite bf_2 25,5 mm
teeth width

Zähnezahl *teeth* z	Teilkreis *pitch circle* ø d_0 mm	Kopfkreis *tip circle* ø d_k mm	Vorbohrung *pilot bore* ø d_1 mm	Flexon Bestell Nr. *Flexon Ref. No.*
8	41,48	47,00	10	012-015-008
9	46,42	52,60	10	012-015-009
10	51,37	57,50	10	012-015-010
11	56,34	63,00	10	012-015-011
12	61,34	68,00	12	012-015-012
13	66,32	73,00	12	012-015-013
14	71,34	78,00	12	012-015-014
15	76,36	83,00	12	012-015-015
16	81,37	88,00	12	012-015-016
17	86,39	93,00	12	012-015-017
18	91,42	98,30	12	012-015-018
19	96,45	103,30	12	012-015-019
20	101,49	108,40	12	012-015-020
21	106,52	113,40	16	012-015-021
22	111,52	118,00	16	012-015-022
23	116,58	123,40	16	012-015-023
24	121,62	128,30	16	012-015-024
25	126,66	134,00	16	012-015-025
26	131,70	139,00	16	012-015-026
27	136,75	144,00	16	012-015-027
28	141,78	148,70	16	012-015-028
29	146,83	153,80	16	012-015-029
30	151,87	158,80	16	012-015-030
31	156,92	163,90	20	012-015-031
32	161,95	168,90	20	012-015-032
33	167,00	174,50	20	012-015-033
34	172,05	179,00	20	012-015-034
35	177,10	184,10	20	012-015-035
36	182,15	189,10	20	012-015-036
37	187,20	194,20	20	012-015-037
38	192,24	199,20	20	012-015-038
39	197,29	204,20	20	012-015-039
40	202,34	209,30	20	012-015-040
41	207,39	214,80	20	012-015-041
42	212,44	219,90	20	012-015-042
43	217,49	224,90	20	012-015-043
44	222,53	230,00	20	012-015-044

Kettenradscheiben 10B für Zweifach-Rollenketten nach DIN 8187 und ISO 606

Plate wheels 10B for Duplex roller chains acc. to DIN 8187 and ISO 606

Kettenradscheibe für Zweifach-Rollenkette 10 B-2

Plate wheel for Duplex roller chain 10 B-2

ISO-Nr./*ISO no*: 10B-2 ($^5/_8$" x $^3/_8$")
Teilung/*pitch*: 15,875 mm
lichte Weite/
inner width: 9,65 mm
Rollen-/*roller-* ø: 10,16 mm

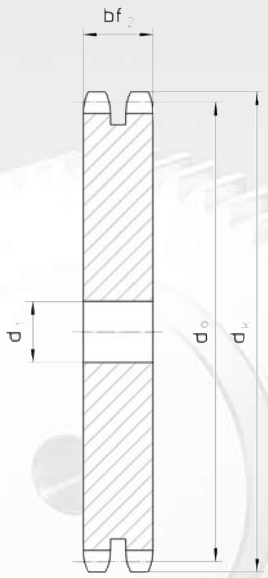

Zahnbreite bf_2 25,5 mm
teeth width

Zähnezahl *teeth* z	Teilkreis *pitch circle* ø d_0 mm	Kopfkreis *tip circle* ø d_k mm	Vorbohrung *pilot bore* ø d_1 mm	Flexon Bestell Nr. *Flexon Ref. No.*
45	227,58	235,00	20	012-015-045
46	232,63	240,10	25	012-015-046
47	237,68	245,10	25	012-015-047
48	242,73	250,20	25	012-015-048
49	247,78	255,20	25	012-015-049
50	252,82	260,30	25	012-015-050
51	257,87	265,30	25	012-015-051
52	262,92	270,40	25	012-015-052
53	267,97	275,40	25	012-015-053
54	273,03	280,50	25	012-015-054
55	278,08	285,50	25	012-015-055
56	283,13	290,60	25	012-015-056
57	288,18	296,00	25	012-015-057
58	293,23	300,70	25	012-015-058
59	298,27	305,70	25	012-015-059
60	303,32	310,80	25	012-015-060
62	313,43	321,40	25	012-015-062
64	323,53	331,50	25	012-015-064
65	328,58	336,50	25	012-015-065
66	333,63	341,60	25	012-015-066
68	343,74	351,70	25	012-015-068
70	353,84	361,80	25	012-015-070
72	363,95	371,90	25	012-015-072
75	379,09	387,10	25	012-015-075
76	384,16	392,10	25	012-015-076
78	394,25	402,20	25	012-015-078
80	404,35	412,30	25	012-015-080
85	429,62	437,60	30	012-015-085
90	454,88	462,80	30	012-015-090
95	480,14	488,50	30	012-015-095
100	505,4	513,40	30	012-015-100
110	555,92	563,90	30	012-015-110
114	576,13	584,10	30	012-015-114
120	606,44	614,80	30	012-015-120
125	631,71	639,70	30	012-015-125

Telefon/Phone: +49-2739 86-0

Kettenradscheiben 12B für Zweifach-Rollenketten nach DIN 8187 und ISO 606

Plate wheels 12B for Duplex roller chains acc. to DIN 8187 and ISO 606

Kettenradscheibe für Zweifach-Rollenkette 12 B-2

Plate wheel for Duplex roller chain 12 B-2

ISO-Nr./*ISO no*: 12B-2 ($^3/_4$" x $^7/_{16}$")
Teilung/*pitch*: 19,05 mm
lichte Weite/
inner width: 11,68 mm
Rollen-/*roller-* ø: 12,07 mm

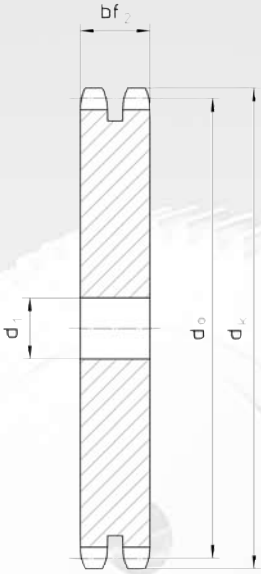

Zahnbreite bf_2 30,3 mm
teeth width

Zähnezahl *teeth* z	Teilkreis *pitch circle* ø d_0 mm	Kopfkreis *tip circle* ø d_k mm	Vorbohrung *pilot bore* ø d_1 mm	Flexon Bestell Nr. *Flexon Ref. No.*
8	49,78	57,60	12	012-019-008
9	55,70	62,00	12	012-019-009
10	61,64	69,00	12	012-019-010
11	67,61	75,00	14	012-019-011
12	73,60	81,50	14	012-019-012
13	79,59	87,50	14	012-019-013
14	85,61	93,60	14	012-019-014
15	91,63	99,80	14	012-019-015
16	97,65	105,50	16	012-019-016
17	103,67	111,50	16	012-019-017
18	109,71	118,00	16	012-019-018
19	115,75	124,20	16	012-019-019
20	121,78	129,70	16	012-019-020
21	127,82	136,00	16	012-019-021
22	133,86	141,80	16	012-019-022
23	139,90	149,00	16	012-019-023
24	145,94	153,90	16	012-019-024
25	152,00	160,00	16	012-019-025
26	158,04	165,90	20	012-019-026
27	164,09	172,30	20	012-019-027
28	170,13	178,00	20	012-019-028
29	176,19	184,10	20	012-019-029
30	182,25	190,50	20	012-019-030
31	188,31	196,30	20	012-019-031
32	194,35	203,30	20	012-019-032
33	200,40	209,30	20	012-019-033
34	206,46	214,60	20	012-019-034
35	212,52	221,00	20	012-019-035
36	218,58	226,80	25	012-019-036
37	224,64	232,90	25	012-019-037
38	230,69	239,00	25	012-019-038
39	236,75	245,10	25	012-019-039
40	242,81	251,30	25	012-019-040
41	248,87	257,30	25	012-019-041
42	254,93	264,50	25	012-019-042
43	260,98	270,50	25	012-019-043
44	267,03	276,50	25	012-019-044

Kettenradscheiben 12B für Zweifach-Rollenketten nach DIN 8187 und ISO 606

Plate wheels 12B for Duplex roller chains acc. to DIN 8187 and ISO 606

Kettenradscheibe für Zweifach-Rollenkette 12 B-2

Plate wheel for Duplex roller chain 12 B-2

ISO-Nr./*ISO no*: 12B-2 ($^3/_4$" x $^7/_{16}$")
Teilung/*pitch*: 19,05 mm
lichte Weite/
inner width: 11,68 mm
Rollen-/*roller-* ø: 12,07 mm

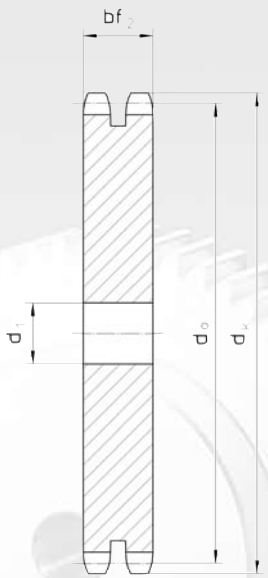

Zahnbreite bf_2 30,3 mm
teeth width

Zähnezahl *teeth* z	Teilkreis *pitch circle* ø d_0 mm	Kopfkreis *tip circle* ø d_k mm	Vorbohrung *pilot bore* ø d_1 mm	Flexon Bestell Nr. *Flexon Ref. No.*
45	273,10	282,50	25	012-019-045
46	279,16	287,90	25	012-019-046
47	285,21	294,00	25	012-019-047
48	291,27	300,10	25	012-019-048
49	297,33	306,20	25	012-019-049
50	303,39	312,30	25	012-019-050
51	309,45	318,40	25	012-019-051
52	315,50	324,50	25	012-019-052
53	321,56	330,50	25	012-019-053
54	327,64	336,60	25	012-019-054
55	337,70	342,70	25	012-019-055
56	339,75	348,70	25	012-019-056
57	345,81	355,40	25	012-019-057
58	351,87	361,50	25	012-019-058
59	357,93	367,50	25	012-019-059
60	363,99	373,00	25	012-019-060
62	376,12	385,10	30	012-019-062
64	388,24	397,20	30	012-019-064
65	394,29	403,20	30	012-019-065
66	400,35	409,20	30	012-019-066
68	412,49	421,40	30	012-019-068
70	424,60	433,60	30	012-019-070
72	436,74	447,00	30	012-019-072
75	454,91	463,90	30	012-019-075
76	460,99	469,90	30	012-019-076
78	473,10	482,10	30	012-019-078
80	485,22	494,20	30	012-019-080
85	515,55	524,50	30	012-019-085
90	545,86	554,80	30	012-019-090
95	576,17	585,10	30	012-019-095
100	606,47	615,40	30	012-019-100
110	667,11	676,10	30	012-019-110
114	691,36	700,60	30	012-019-114
120	727,74	736,70	30	012-019-120
125	758,05	767,00	30	012-019-125

Telefon/Phone: +49-2739 86-0

Kettenradscheiben 16B für Zweifach-Rollenketten nach DIN 8187 und ISO 606

Plate wheels 16B for Duplex roller chains acc. to DIN 8187 and ISO 606

Kettenradscheibe für Zweifach-Rollenkette 16 B-2

Plate wheel for Duplex roller chain 16 B-2

ISO-Nr./*ISO no*: 16B-2 (1" x 17,02 mm)
Teilung/*pitch*: 25,4 mm
lichte Weite/
inner width: 17,02 mm
Rollen-/*roller-* ø: 15,88 mm

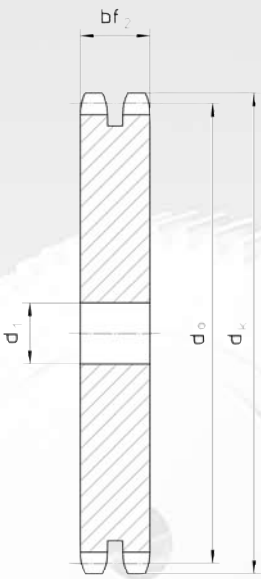

Zahnbreite bf_2 47,7 mm
teeth width

Zähnezahl *teeth* z	Teilkreis *pitch circle* ø d_0 mm	Kopfkreis *tip circle* ø d_k mm	Vorbohrung *pilot bore* ø d_1 mm	Flexon Bestell Nr. *Flexon Ref. No.*
8	66,37	77,00	16	012-025-008
9	74,27	85,00	16	012-025-009
10	82,19	93,00	16	012-025-010
11	90,14	99,50	16	012-025-011
12	98,14	109,00	20	012-025-012
13	106,12	117,00	20	012-025-013
14	114,15	125,00	20	012-025-014
15	122,17	133,00	20	012-025-015
16	130,20	141,00	20	012-025-016
17	138,22	149,00	20	012-025-017
18	146,28	157,00	20	012-025-018
19	154,33	165,20	20	012-025-019
20	162,38	173,20	20	012-025-020
21	170,43	181,20	25	012-025-021
22	178,48	189,30	25	012-025-022
23	186,53	197,50	25	012-025-023
24	194,59	205,50	25	012-025-024
25	202,66	213,50	25	012-025-025
26	210,72	221,60	25	012-025-026
27	218,79	229,60	25	012-025-027
28	226,85	237,70	25	012-025-028
29	234,92	245,80	25	012-025-029
30	243,00	254,00	25	012-025-030
31	251,08	262,00	25	012-025-031
32	259,13	270,00	25	012-025-032
33	267,21	278,50	25	012-025-033
34	275,28	287,00	25	012-025-034
35	283,36	296,20	25	012-025-035
36	291,44	304,60	25	012-025-036
37	299,51	312,60	25	012-025-037
38	307,59	320,70	25	012-025-038
39	315,67	328,80	25	012-025-039
40	323,73	336,90	25	012-025-040
41	331,82	345,60	25	012-025-041
42	339,90	353,00	25	012-025-042
43	347,98	361,70	25	012-025-043
44	356,06	369,10	25	012-025-044

Kettenradscheiben 16B für Zweifach-Rollenketten nach DIN 8187 und ISO 606

Plate wheels 16B for Duplex roller chains acc. to DIN 8187 and ISO 606

Kettenradscheibe für Zweifach-Rollenkette 16 B-2

Plate wheel for Duplex roller chain 16 B-2

ISO-Nr./*ISO no*: 16B-2 (1" x 17,02 mm)
Teilung/*pitch*: 25,4 mm
lichte Weite/
inner width: 17,02 mm
Rollen-/*roller-* ø: 15,88 mm

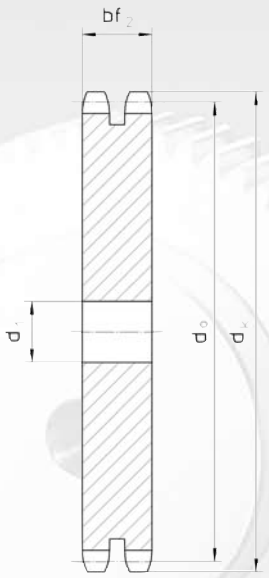

Zahnbreite bf_2 47,7 mm
teeth width

Zähnezahl *teeth* z	Teilkreis *pitch circle* ø d_0 mm	Kopfkreis *tip circle* ø d_k mm	Vorbohrung *pilot bore* ø d_1 mm	Flexon Bestell Nr. *Flexon Ref. No.*
45	364,12	377,10	25	012-025-045
46	372,21	385,20	25	012-025-046
47	380,29	394,10	25	012-025-047
48	388,36	401,30	25	012-025-048
50	404,52	417,40	25	012-025-050
51	412,60	425,50	30	012-025-051
52	420,67	433,60	30	012-025-052
55	444,93	457,90	30	012-025-055
56	453,01	466,80	30	012-025-056
57	461,07	474,00	30	012-025-057
60	485,32	498,30	30	012-025-060
62	501,50	515,30	30	012-025-062
65	525,73	538,80	30	012-025-065
68	549,98	562,90	30	012-025-068
70	566,14	579,20	30	012-025-070
72	582,32	595,40	30	012-025-072
75	606,55	619,70	30	012-025-075
76	614,65	627,00	30	012-025-076
80	646,96	660,00	30	012-025-080
85	687,40	699,90	30	012-025-085
90	727,81	740,30	30	012-025-090
95	768,22	781,10	30	012-025-095
100	808,63	821,10	30	012-025-100
110	889,48	902,00	30	012-025-110
114	921,81	934,30	30	012-025-114
120	970,33	982,80	30	012-025-120
125	1010,73	1023,20	30	012-025-125

Kettenradscheiben 20B für Zweifach-Rollenketten nach DIN 8187 und ISO 606

Plate wheels 20B for Duplex roller chains acc. to DIN 8187 and ISO 606

Kettenradscheibe für Zweifach-Rollenkette 20 B-2

Plate wheel for Duplex roller chain 20 B-2

ISO-Nr./*ISO no*: 20B-2 (1 $^1/_2$" x $^3/_4$")
Teilung/*pitch*: 31,75 mm
lichte Weite/
inner width: 19,56 mm
Rollen-/*roller-* ø: 19,05 mm

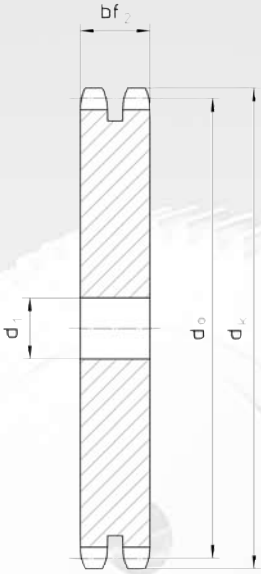

Zahnbreite bf_2 54,6 mm
teeth width

Zähnezahl *teeth* z	Teilkreis *pitch circle* ø d_0 mm	Kopfkreis *tip circle* ø d_k mm	Vorbohrung *pilot bore* ø d_1 mm	Flexon Bestell Nr. *Flexon Ref. No.*
8	82,96	98,10	20	012-031-008
9	92,84	108,00	20	012-031-009
10	102,74	117,90	20	012-031-010
11	112,68	127,80	20	012-031-011
12	122,68	137,80	20	012-031-012
13	132,65	147,80	20	012-031-013
14	142,68	157,80	20	012-031-014
15	152,72	167,90	20	012-031-015
16	162,75	177,90	20	012-031-016
17	172,78	187,90	25	012-031-017
18	182,85	198,00	25	012-031-018
19	192,91	208,10	25	012-031-019
20	202,98	218,10	25	012-031-020
21	213,04	228,20	25	012-031-021
22	223,11	238,30	25	012-031-022
23	233,17	248,30	25	012-031-023
24	243,23	258,40	25	012-031-024
25	253,33	268,50	25	012-031-025
26	263,40	278,60	25	012-031-026
27	273,48	288,60	25	012-031-027
28	283,56	298,70	25	012-031-028
29	293,65	308,80	25	012-031-029
30	303,75	318,90	25	012-031-030
31	313,85	329,00	25	012-031-031
32	323,91	339,10	25	012-031-032
33	334,01	349,20	25	012-031-033
34	334,10	359,30	25	012-031-034
35	354,20	369,40	25	012-031-035
36	364,30	379,50	25	012-031-036
37	374,39	389,50	25	012-031-037
38	384,49	399,60	25	012-031-038
39	394,59	409,70	25	012-031-039
40	404,66	419,80	25	012-031-040
42	424,88	440,00	25	012-031-042
45	455,17	470,30	25	012-031-045
46	465,26	480,40	25	012-031-046

Kettenradscheiben 20B für Zweifach-Rollenketten nach DIN 8187 und ISO 606

Plate wheels 20B for Duplex roller chains acc. to DIN 8187 and ISO 606

Kettenradscheibe für Zweifach-Rollenkette 20 B-2

Plate wheel for Duplex roller chain 20 B-2

ISO-Nr./*ISO no*: 20B-2 (1 $^1/_2$" x $^3/_4$")
Teilung/*pitch*: 31,75 mm
lichte Weite/
inner width: 19,56 mm
Rollen-/*roller-* ø: 19,05 mm

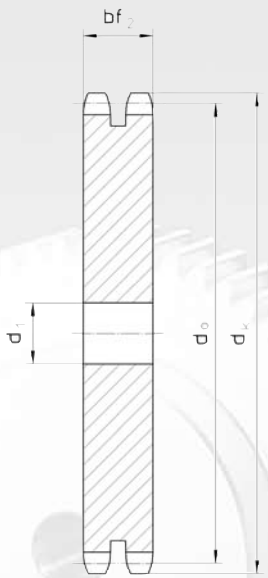

Zahnbreite bf_2 54,6 mm
teeth width

Zähnezahl *teeth* z	Teilkreis *pitch circle* ø d_0 mm	Kopfkreis *tip circle* ø d_k mm	Vorbohrung *pilot bore* ø d_1 mm	Flexon Bestell Nr. *Flexon Ref. No.*
48	485,46	500,60	25	012-031-048
50	505,65	520,80	30	012-031-050
52	525,84	541,00	30	012-031-052
55	556,16	571,30	30	012-031-055
57	576,36	591,50	30	012-031-057
60	606,65	621,80	30	012-031-060
65	657,16	672,30	30	012-031-065
70	707,67	722,80	30	012-031-070
76	768,32	783,50	30	012-031-076
80	808,72	823,90	30	012-031-080
95	960,28	975,20	30	012-031-095
114	1152,26	1167,40	30	012-031-114

Kettenradscheiben 24B für Zweifach-Rollenketten nach DIN 8187 und ISO 606

Plate wheels 24B for Duplex roller chains acc. to DIN 8187 and ISO 606

Kettenradscheibe für Zweifach-Rollenkette 24 B-2

Plate wheel for Duplex roller chain 24 B-2

ISO-Nr./*ISO no*: 24B-2 (1 $^1/_2$" x 1")
Teilung/*pitch*: 38,1 mm
lichte Weite/
inner width: 25,4 mm
Rollen-/*roller-* ø: 25,4 mm

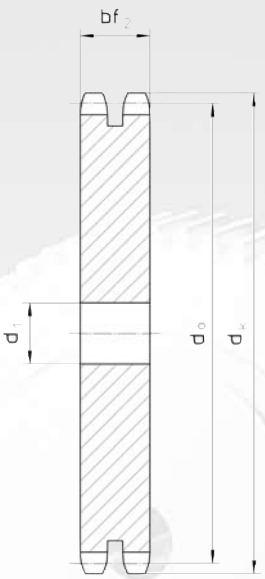

Zahnbreite bf_2 72 mm
teeth width

Zähnezahl *teeth* z	Teilkreis *pitch circle* ø d_0 mm	Kopfkreis *tip circle* ø d_k mm	Vorbohrung *pilot bore* ø d_1 mm	Flexon Bestell Nr. *Flexon Ref. No.*
8	99,55	115,00	25	012-038-008
9	111,40	126,40	25	012-038-009
10	123,29	138,00	25	012-038-010
11	135,21	150,00	25	012-038-011
12	147,22	162,00	25	012-038-012
13	159,18	174,20	25	012-038-013
14	171,22	186,20	25	012-038-014
15	183,26	198,20	25	012-038-015
16	195,30	210,30	25	012-038-016
17	207,34	222,30	25	012-038-017
18	219,42	234,30	25	012-038-018
19	231,49	246,50	25	012-038-019
20	243,57	258,60	25	012-038-020
21	255,65	270,60	25	012-038-021
22	267,73	282,70	25	012-038-022
23	279,80	294,80	25	012-038-023
24	291,88	306,80	25	012-038-024
25	304,00	319,00	25	012-038-025
26	316,08	331,00	30	012-038-026
27	328,19	343,20	30	012-038-027
28	340,27	355,20	30	012-038-028
29	352,38	367,30	30	012-038-029
30	364,50	379,50	30	012-038-030
31	376,62	391,60	30	012-038-031
32	388,69	403,70	30	012-038-032
33	400,81	415,80	30	012-038-033
34	412,93	427,80	30	012-038-034
35	425,04	440,00	30	012-038-035
36	437,16	452,00	30	012-038-036
37	461,39	476,20	30	012-038-037
38	461,39	476,20	40	012-038-038
39	473,49	495,00	40	012-038-039
40	485,62	500,60	40	012-038-040
42	509,85	524,70	40	012-038-042
44	534,07	556,00	40	012-038-044

Kettenradscheiben 24B für Zweifach-Rollenketten nach DIN 8187 und ISO 606

Plate wheels 24B for Duplex roller chains acc. to DIN 8187 and ISO 606

Kettenradscheibe für Zweifach-Rollenkette 24 B-2

Plate wheel for Duplex roller chain 24 B-2

ISO-Nr./*ISO no*: 24B-2 (1 $^1/_2$" x 1")
Teilung/*pitch*: 38,1 mm
lichte Weite/
inner width: 25,4 mm
Rollen-/*roller-* ø: 25,4 mm

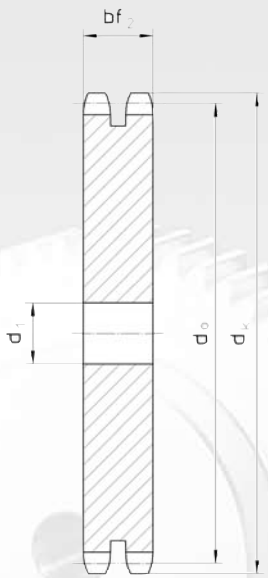

Zahnbreite bf_2 72 mm
teeth width

Zähnezahl *teeth* z	Teilkreis *pitch circle* ø d_0 mm	Kopfkreis *tip circle* ø d_k mm	Vorbohrung *pilot bore* ø d_1 mm	Flexon Bestell Nr. *Flexon Ref. No.*
45	546,20	561,20	40	012-038-045
46	558,32	573,30	40	012-038-046
47	570,42	592,00	40	012-038-047
48	582,55	597,40	40	012-038-048
50	606,78	621,70	40	012-038-050
52	631,02	653,00	40	012-038-052
55	667,40	682,30	40	012-038-055
57	691,73	706,50	40	012-038-057
60	727,97	742,80	40	012-038-060
65	788,59	803,40	40	012-038-065
76	921,98	936,90	40	012-038-076
95	1152,33	1167,30	40	012-038-095

Telefon/Phone: +49-2739 86-0

Kettenradscheiben 28B für Zweifach-Rollenketten nach DIN 8187 und ISO 606

Plate wheels 28B for Duplex roller chains acc. to DIN 8187 and ISO 606

Kettenradscheibe für Zweifach-Rollenkette 28 B-2

Plate wheel for Duplex roller chain 28 B-2

ISO-Nr./*ISO no*: 28B-2 (1 $^3/_4$" x 1 $^1/_4$ ")
Teilung/*pitch*: 44,45 mm
lichte Weite/
inner width: 30,99 mm
Rollen-/*roller-* ø: 27,94 mm

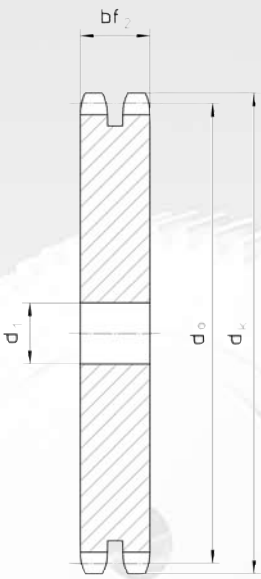

Zahnbreite bf_2 88,4 mm
teeth width

Zähnezahl *teeth* z	Teilkreis *pitch circle* ø d_0 mm	Kopfkreis *tip circle* ø d_k mm	Vorbohrung *pilot bore* ø d_1 mm	Flexon Bestell Nr. *Flexon Ref. No.*
8	116,15	132,00	25	012-044-008
9	129,96	148,40	25	012-044-009
10	143,85	162,30	25	012-044-010
11	157,77	176,30	25	012-044-011
12	171,74	189,30	25	012-044-012
13	185,75	204,20	25	012-044-013
14	199,76	218,20	25	012-044-014
15	213,79	232,30	25	012-044-015
16	227,84	246,30	25	012-044-016
17	241,90	260,00	30	012-044-017
18	255,98	274,00	30	012-044-018
19	270,06	289,00	30	012-044-019
20	284,15	303,00	30	012-044-020
21	298,24	317,00	30	012-044-021
22	312,34	331,00	30	012-044-022
23	326,44	345,00	30	012-044-023
24	340,55	359,00	30	012-044-024
25	354,66	373,00	30	012-044-025
26	368,77	387,00	30	012-044-026
27	382,88	401,00	30	012-044-027
28	397,00	416,00	30	012-044-028
29	411,12	430,00	30	012-044-029
30	425,24	444,00	30	012-044-030
35	495,88	514,00	30	012-044-035
38	538,27	557,00	30	012-044-038
40	566,54	585,00	30	012-044-040
45	637,22	656,00	30	012-044-045
50	707,91	726,00	30	012-044-050
57	806,90	825,00	40	012-044-057
60	849,32	869,00	40	012-044-060
76	1075,62	1095,00	40	012-044-076

Kettenradscheiben 32B für Zweifach-Rollenketten nach DIN 8187 und ISO 606

Plate wheels 32B for Duplex roller chains acc. to DIN 8187 and ISO 606

Kettenradscheibe für Zweifach-Rollenkette 32 B-2

Plate wheel for Duplex roller chain 32 B-2

ISO-Nr./*ISO no*: 32B-2 (2" x 1 $^1/_4$")
Teilung/*pitch*: 50,8 mm
lichte Weite/
inner width: 30,99 mm
Rollen-/*roller-* ø: 29,21 mm

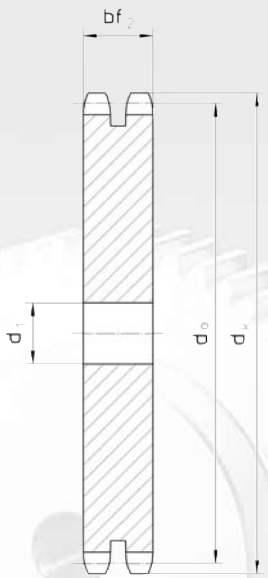

Zahnbreite bf_2 87,4 mm
teeth width

Zähnezahl *teeth* z	Teilkreis *pitch circle* ø d_0 mm	Kopfkreis *tip circle* ø d_k mm	Vorbohrung *pilot bore* ø d_1 mm	Flexon Bestell Nr. *Flexon Ref. No.*
8	132,74	153,20	25	012-050-008
9	148,54	169,00	25	012-050-009
10	164,39	185,00	25	012-050-010
11	180,31	200,80	30	012-050-011
12	196,29	216,80	30	012-050-012
13	212,29	232,80	30	012-050-013
14	228,29	248,80	30	012-050-014
15	244,30	264,80	30	012-050-015
16	260,4	280,90	30	012-050-016
17	276,46	296,90	30	012-050-017
18	292,55	313,00	30	012-050-018
19	308,66	329,10	30	012-050-019
20	324,71	345,20	30	012-050-020
21	340,82	361,30	30	012-050-021
22	356,98	377,50	30	012-050-022
23	373,08	393,60	30	012-050-023
24	389,18	409,70	30	012-050-024
25	405,33	425,80	30	012-050-025
26	421,44	441,90	30	012-050-026
27	437,59	458,10	30	012-050-027
28	453,69	474,20	30	012-050-028
30	486,00	506,50	30	012-050-030
35	566,71	589,50	30	012-050-035
38	615,16	635,50	30	012-050-038
40	647,47	670,30	40	012-050-040
45	728,24	751,00	40	012-050-045
50	809,04	831,80	40	012-050-050
57	922,16	945,00	40	012-050-057
60	970,65	993,40	40	012-050-060
76	1229,27	1252,00	40	012-050-076

Telefon/Phone: +49-2739 86-0

Kettenradscheiben 06B für Dreifach-Rollenketten nach DIN 8187 und ISO 606

Plate wheels 06B for Triplex roller chains acc. to DIN 8187 and ISO 606

Kettenradscheibe für Dreifach-Rollenkette 06 B-3

Plate wheel for Triplex roller chain 06 B-3

ISO-Nr./*ISO no*: 06B-3 ($^3/_8$" x $^7/_{32}$")
Teilung/*pitch*: 9,525 mm
lichte Weite/
inner width: 5,72 mm
Rollen-ø: 6,35 mm

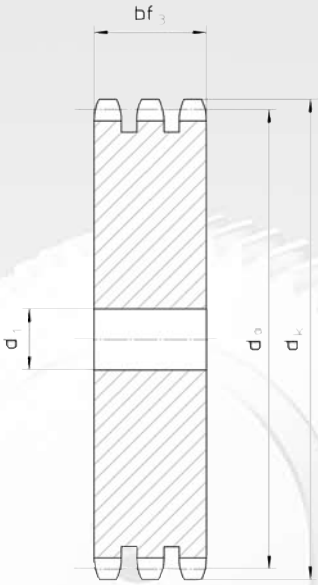

Zahnbreite bf_3 25,6 mm
teeth width

Zähnezahl *teeth* z	Teilkreis *pitch circle* ø d_0 mm	Kopfkreis *tip circle* ø d_k mm	Vorbohrung *pilot bore* ø d_1 mm	Flexon Bestell Nr. *Flexon Ref. No.*
8	24,89	28,00	6	013-009-008
9	27,85	31,00	8	013-009-009
10	30,82	34,00	10	013-009-010
11	33,80	37,00	10	013-009-011
12	36,80	40,00	10	013-009-012
13	39,80	43,00	10	013-009-013
14	42,80	46,30	12	013-009-014
15	45,81	49,30	12	013-009-015
16	48,82	52,30	12	013-009-016
17	51,83	55,30	12	013-009-017
18	54,85	58,30	12	013-009-018
19	57,87	61,30	12	013-009-019
20	60,89	64,30	12	013-009-020
21	63,91	68,00	14	013-009-021
22	66,93	71,00	14	013-009-022
23	69,95	73,50	14	013-009-023
24	72,97	77,00	14	013-009-024
25	76,00	80,00	14	013-009-025
26	79,02	83,00	14	013-009-026
27	82,04	86,00	14	013-009-027
28	85,07	89,00	14	013-009-028
29	88,09	92,00	14	013-009-029
30	91,12	94,70	14	013-009-030
31	94,15	98,30	16	013-009-031
32	97,17	101,30	16	013-009-032
33	100,20	104,30	16	013-009-033
34	103,23	107,30	16	013-009-034
35	106,26	110,40	16	013-009-035
36	109,29	113,40	16	013-009-036
37	112,32	116,40	16	013-009-037
38	115,34	119,50	16	013-009-038
39	118,37	122,50	16	013-009-039
40	121,40	125,50	16	013-009-040
41	124,43	128,50	16	013-009-041
42	127,46	131,60	16	013-009-042
43	130,49	134,60	16	013-009-043
44	133,52	137,60	16	013-009-044

Kettenradscheiben 06B für Dreifach-Rollenketten nach DIN 8187 und ISO 606

Plate wheels 06B for Triplex roller chains acc. to DIN 8187 and ISO 606

Kettenradscheibe für Dreifach-Rollenkette 06 B-3

Plate wheel for Triplex roller chain 06 B-3

ISO-Nr./*ISO no*: 06B-3 ($^3/_8$" x $^7/_{32}$")
Teilung/*pitch*: 9,525 mm
lichte Weite/
inner width: 5,72 mm
Rollen-ø: 6,35 mm

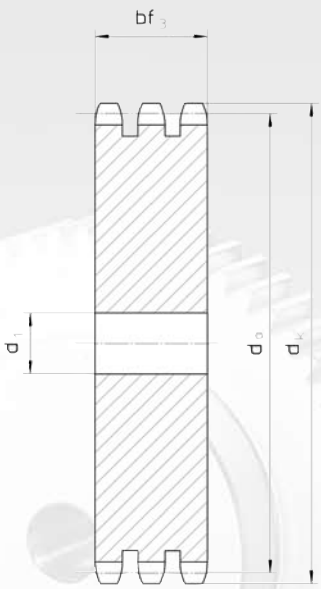

Zahnbreite bf_3 25,6 mm
teeth width

Zähnezahl *teeth* z	Teilkreis *pitch circle* ø d_0 mm	Kopfkreis *tip circle* ø d_k mm	Vorbohrung *pilot bore* ø d_1 mm	Flexon Bestell Nr. *Flexon Ref. No.*
45	136,54	140,70	16	013-009-045
46	143,70	139,58	16	013-009-046
47	146,70	142,61	16	013-009-047
48	149,70	145,64	16	013-009-048
49	152,70	148,66	16	013-009-049
50	155,70	151,69	16	013-009-050
51	158,70	154,72	20	013-009-051
52	161,80	157,75	20	013-009-052
53	164,80	160,78	20	013-009-053
54	167,80	163,82	20	013-009-054
55	170,80	166,85	20	013-009-055
56	173,80	169,88	20	013-009-056
57	176,90	172,91	20	013-009-057
58	179,90	175,93	20	013-009-058
59	183,00	178,96	20	013-009-059
60	186,00	181,99	20	013-009-060
62	192,10	188,06	20	013-009-062
64	198,20	194,12	20	013-009-064
65	201,60	197,15	20	013-009-065
66	204,60	200,18	25	013-009-066
68	210,70	206,24	25	013-009-068
70	216,70	212,30	25	013-009-070
72	222,80	218,37	25	013-009-072
75	231,90	227,46	25	013-009-075
76	234,90	230,49	25	013-009-076
78	241,00	236,55	25	013-009-078
80	247,10	242,61	25	013-009-080
85	262,20	257,77	25	013-009-085
90	277,40	272,93	25	013-009-090
95	292,50	288,08	25	013-009-095
100	307,70	303,25	25	013-009-100
110	338,00	333,55	25	013-009-110
114	349,50	345,68	25	013-009-114
120	368,30	363,86	25	013-009-120
125	383,50	379,02	25	013-009-125

Telefon/Phone: +49-2739 86-0

Kettenradscheiben 08B für Dreifach-Rollenketten nach DIN 8187 und ISO 606

Plate wheels 08B for Triplex roller chains acc. to DIN 8187 and ISO 606

Kettenradscheibe für Dreifach-Rollenkette 08 B-3

Plate wheel for Triplex roller chain 08 B-3

ISO-Nr./*ISO no*: 08B-3 ($^1/_2$" x $^5/_{16}$")
Teilung/*pitch*: 12,7 mm
lichte Weite/
inner width: 7,75 mm
Rollen-ø: 8,51 mm

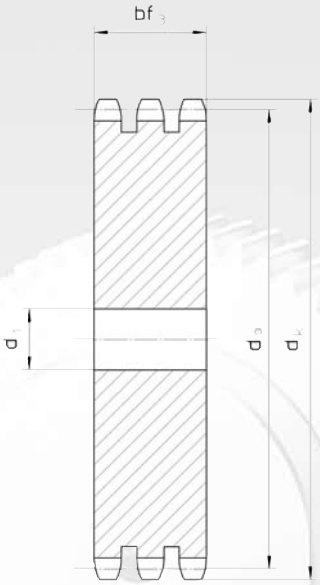

Zahnbreite bf_3 35,0 mm
teeth width

Zähnezahl *teeth* z	Teilkreis *pitch circle* ø d_0 mm	Kopfkreis *tip circle* ø d_k mm	Vorbohrung *pilot bore* ø d_1 mm	Flexon Bestell Nr. *Flexon Ref. No.*
8	33,18	37,20	10	013-012-008
9	37,13	41,00	10	013-012-009
10	41,10	45,20	10	013-012-010
11	45,07	48,70	12	013-012-011
12	49,07	53,00	12	013-012-012
13	53,06	57,40	12	013-012-013
14	57,07	61,80	12	013-012-014
15	61,09	65,50	12	013-012-015
16	65,10	69,50	16	013-012-016
17	69,11	73,60	16	013-012-017
18	73,14	77,80	16	013-012-018
19	77,16	81,70	16	013-012-019
20	81,19	85,80	16	013-012-020
21	85,22	89,70	16	013-012-021
22	89,24	93,80	16	013-012-022
23	93,27	98,20	16	013-012-023
24	97,29	101,80	16	013-012-024
25	101,33	105,80	16	013-012-025
26	105,36	110,00	16	013-012-026
27	109,40	114,00	16	013-012-027
28	113,42	118,00	16	013-012-028
29	117,46	122,00	16	013-012-029
30	121,50	126,10	16	013-012-030
31	125,54	130,20	20	013-012-031
32	129,56	134,30	20	013-012-032
33	133,60	138,40	20	013-012-033
34	137,64	142,60	20	013-012-034
35	141,68	146,70	20	013-012-035
36	145,72	151,00	20	013-012-036
37	149,76	154,60	20	013-012-037
38	153,80	158,60	20	013-012-038
39	157,83	162,70	20	013-012-039
40	161,87	166,80	20	013-012-040
41	165,91	171,40	25	013-012-041
42	169,95	175,40	25	013-012-042
43	173,99	179,70	25	013-012-043
44	178,03	183,80	25	013-012-044

Kettenradscheiben 08B für Dreifach-Rollenketten nach DIN 8187 und ISO 606

Plate wheels 08B for Triplex roller chains acc. to DIN 8187 and ISO 606

Kettenradscheibe für Dreifach-Rollenkette 08 B-3

Plate wheel for Triplex roller chain 08 B-3

ISO-Nr./*ISO no*: 08B-3 ($^1/_2$" x $^5/_{16}$")
Teilung/*pitch*: 12,7 mm
lichte Weite/
inner width: 7,75 mm
Rollen-ø: 8,51 mm

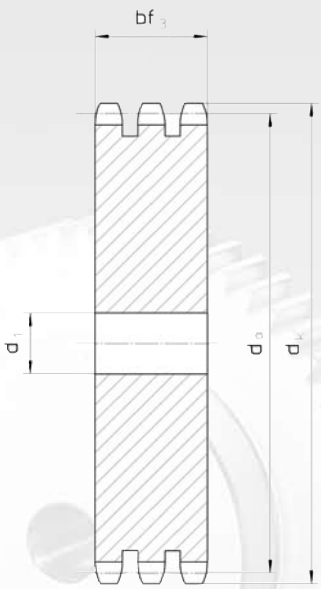

Zahnbreite bf_3 35,0 mm
teeth width

Zähnezahl *teeth* z	Teilkreis *pitch circle* ø d_0 mm	Kopfkreis *tip circle* ø d_k mm	Vorbohrung *pilot bore* ø d_1 mm	Flexon Bestell Nr. *Flexon Ref. No.*
45	182,07	188	25	013-012-045
46	186,1	192,1	25	013-012-046
47	190,14	196,2	25	013-012-047
48	194,18	200,3	25	013-012-048
49	198,22	204,3	25	013-012-049
50	202,26	208,3	25	013-012-050
51	206,3	212,1	25	013-012-051
52	210,34	216,1	25	013-012-052
53	214,37	220,2	25	013-012-053
54	218,43	224,1	25	013-012-054
55	222,46	228,1	25	013-012-055
56	226,5	232,2	25	013-012-056
57	230,54	236,4	25	013-012-057
58	234,58	240,5	25	013-012-058
59	238,62	244,5	25	013-012-059
60	242,66	248,6	25	013-012-060
62	250,75	256,9	25	013-012-062
64	258,82	265,1	25	013-012-064
65	262,86	269	25	013-012-065
66	266,9	273	25	013-012-066
68	274,99	281	25	013-012-068
70	283,07	289	25	013-012-070
72	291,16	297,2	25	013-012-072
75	303,27	309,2	25	013-012-075
76	307,33	313,3	25	013-012-076
78	315,4	321,4	25	013-012-078
80	323,48	329,4	25	013-012-080
85	343,69	349	25	013-012-085
90	363,9	369,9	25	013-012-090
95	384,11	390,1	25	013-012-095
100	404,31	410,3	25	013-012-100
110	444,74	450,7	25	013-012-110
114	460,9	466,9	25	013-012-114
120	485,16	491,2	25	013-012-120
125	505,37	511,3	25	013-012-125

Kettenradscheiben 10B für Dreifach-Rollenketten nach DIN 8187 und ISO 606

Plate wheels 10B for Triplex roller chains acc. to DIN 8187 and ISO 606

Kettenradscheibe für Dreifach-Rollenkette 10 B-3

Plate wheel for Triplex roller chain 10 B-3

ISO-Nr./*ISO no*: 10B-3 ($^5/_8$" x $^3/_8$")
Teilung/*pitch*: 15,875 mm
lichte Weite/
inner width: 9,65 mm
Rollen-ø: 10,16 mm

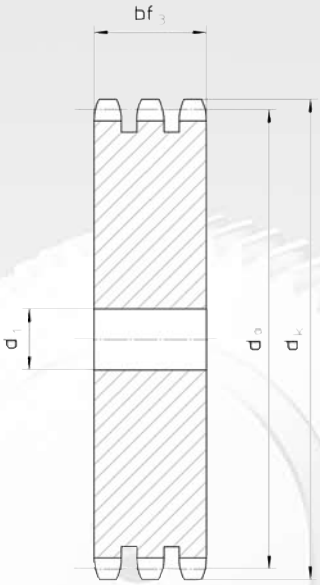

Zahnbreite bf_3 42,1 mm
teeth width

Zähnezahl *teeth* z	Teilkreis *pitch circle* ø d_0 mm	Kopfkreis *tip circle* ø d_k mm	Vorbohrung *pilot bore* ø d_1 mm	Flexon Bestell Nr. *Flexon Ref. No.*
8	41,48	47,00	12	013-015-008
9	46,42	52,60	12	013-015-009
10	51,37	57,50	12	013-015-010
11	56,34	63,00	12	013-015-011
12	61,34	68,00	12	013-015-012
13	66,32	73,00	12	013-015-013
14	71,34	78,00	12	013-015-014
15	76,36	83,00	12	013-015-015
16	81,37	88,00	16	013-015-016
17	86,39	93,00	16	013-015-017
18	91,42	98,30	16	013-015-018
19	96,45	103,30	16	013-015-019
20	101,49	108,40	16	013-015-020
21	106,52	113,40	16	013-015-021
22	111,52	118,00	16	013-015-022
23	116,58	123,40	16	013-015-023
24	121,62	128,30	16	013-015-024
25	126,66	134,00	16	013-015-025
26	131,70	139,00	20	013-015-026
27	136,75	144,00	20	013-015-027
28	141,78	148,70	20	013-015-028
29	146,83	153,80	20	013-015-029
30	151,87	158,80	20	013-015-030
31	156,92	163,90	20	013-015-031
32	161,95	168,90	20	013-015-032
33	167,00	174,50	20	013-015-033
34	172,05	179,00	20	013-015-034
35	177,10	184,10	20	013-015-035
36	182,15	189,10	25	013-015-036
37	187,20	194,20	25	013-015-037
38	192,24	199,20	25	013-015-038
39	197,29	204,20	25	013-015-039
40	202,34	209,30	25	013-015-040
41	207,39	214,80	25	013-015-041
42	212,44	219,90	25	013-015-042
43	217,49	224,90	25	013-015-043
44	222,53	230,00	25	013-015-044

Kettenradscheiben 10B für Dreifach-Rollenketten nach DIN 8187 und ISO 606

Plate wheels 10B for Triplex roller chains acc. to DIN 8187 and ISO 606

Kettenradscheibe für Dreifach-Rollenkette 10 B-3

Plate wheel for Triplex roller chain 10 B-3

ISO-Nr./*ISO no*: 10B-3 ($^5/_8$" x $^3/_8$")
Teilung/*pitch*: 15,875 mm
lichte Weite/
inner width: 9,65 mm
Rollen-ø: 10,16 mm

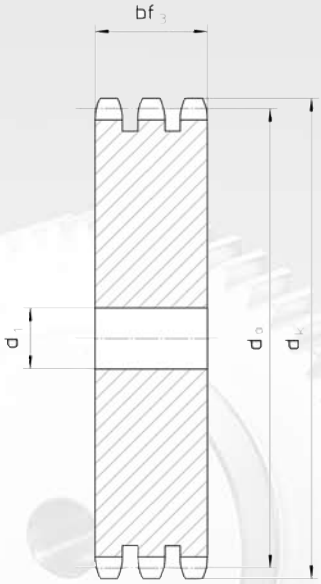

Zahnbreite bf_3 42,1 mm
teeth width

Zähnezahl *teeth* z	Teilkreis *pitch circle* ø d_0 mm	Kopfkreis *tip circle* ø d_k mm	Vorbohrung *pilot bore* ø d_1 mm	Flexon Bestell Nr. *Flexon Ref. No.*
45	227,58	235,00	25	013-015-045
46	232,63	240,10	25	013-015-046
47	237,68	245,10	25	013-015-047
48	242,73	250,20	25	013-015-048
49	247,78	255,20	25	013-015-049
50	252,82	260,30	25	013-015-050
51	257,87	265,30	25	013-015-051
52	262,92	270,40	25	013-015-052
53	267,97	275,40	25	013-015-053
54	273,03	280,50	25	013-015-054
55	278,08	285,50	25	013-015-055
56	283,13	290,60	25	013-015-056
57	288,18	296,00	25	013-015-057
58	293,23	300,70	25	013-015-058
59	298,27	305,70	25	013-015-059
60	303,32	310,80	25	013-015-060
62	313,43	321,40	30	013-015-062
64	323,53	331,50	30	013-015-064
65	328,58	336,50	30	013-015-065
66	333,63	341,60	30	013-015-066
68	343,74	351,70	30	013-015-068
70	353,84	361,80	30	013-015-070
72	363,95	371,90	30	013-015-072
75	379,09	387,10	30	013-015-075
76	384,16	392,10	30	013-015-076
78	394,25	402,20	30	013-015-078
80	404,35	412,30	30	013-015-080
85	429,62	437,60	30	013-015-085
90	454,88	462,80	30	013-015-090
95	480,14	488,50	30	013-015-095
100	505,40	513,40	30	013-015-100
110	555,92	563,90	30	013-015-110
114	576,13	584,10	30	013-015-114
120	606,44	614,80	30	013-015-120
125	631,71	639,70	30	013-015-125

Kettenradscheiben 12B für Dreifach-Rollenketten nach DIN 8187 und ISO 606

Plate wheels 12B for Triplex roller chains acc. to DIN 8187 and ISO 606

Kettenradscheibe für Dreifach-Rollenkette 12 B-3

Plate wheel for Triplex roller chain 12 B-3

ISO-Nr./*ISO no*: 12B-3 ($^3/_4$" x $^7/_{16}$")
Teilung/*pitch*: 19,05 mm
lichte Weite/
inner width: 11,68 mm
Rollen-ø: 12,07 mm

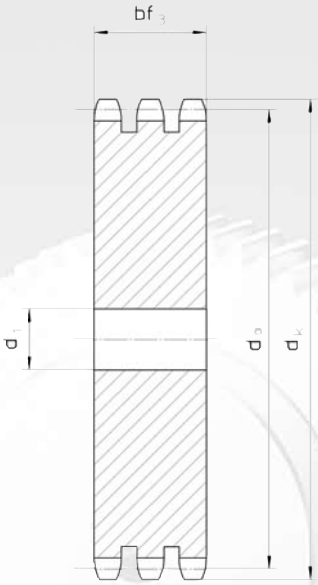

Zahnbreite bf_3 49,8 mm
teeth width

Zähnezahl *teeth* z	Teilkreis *pitch circle* ø d_0 mm	Kopfkreis *tip circle* ø d_k mm	Vorbohrung *pilot bore* ø d_1 mm	Flexon Bestell Nr. *Flexon Ref. No.*
8	49,78	57,60	12	013-019-008
9	55,70	62,00	12	013-019-009
10	61,64	69,00	12	013-019-010
11	67,61	75,00	12	013-019-011
12	73,60	81,50	16	013-019-012
13	79,59	87,50	16	013-019-013
14	85,61	93,60	16	013-019-014
15	91,63	99,80	16	013-019-015
16	97,65	105,50	16	013-019-016
17	103,67	111,50	16	013-019-017
18	109,71	118,00	16	013-019-018
19	115,75	124,20	16	013-019-019
20	121,78	129,70	16	013-019-020
21	127,82	136,00	16	013-019-021
22	133,86	141,80	16	013-019-022
23	139,90	149,00	16	013-019-023
24	145,94	153,90	16	013-019-024
25	152,00	160,00	16	013-019-025
26	158,04	165,90	16	013-019-026
27	164,09	172,30	16	013-019-027
28	170,13	178,00	16	013-019-028
29	176,19	184,10	16	013-019-029
30	182,25	190,50	16	013-019-030
31	188,31	196,30	20	013-019-031
32	194,35	203,30	20	013-019-032
33	200,40	209,30	20	013-019-033
34	206,46	214,60	20	013-019-034
35	212,52	221,00	20	013-019-035
36	218,58	226,80	20	013-019-036
37	224,64	232,90	20	013-019-037
38	230,69	239,00	20	013-019-038
39	236,75	245,10	20	013-019-039
40	242,81	251,30	20	013-019-040
41	248,87	257,30	25	013-019-041
42	254,93	264,50	25	013-019-042
43	260,98	270,50	25	013-019-043
44	267,03	276,50	25	013-019-044

Kettenradscheiben 12B für Dreifach-Rollenketten nach DIN 8187 und ISO 606

Plate wheels 12B for Triplex roller chains acc. to DIN 8187 and ISO 606

Kettenradscheibe für Dreifach-Rollenkette 12 B-3

Plate wheel for Triplex roller chain 12 B-3

ISO-Nr./*ISO no*: 12B-3 ($^3/_4$" x $^7/_{16}$")
Teilung/*pitch*: 19,05 mm
lichte Weite/
inner width: 11,68 mm
Rollen-ø: 12,07 mm

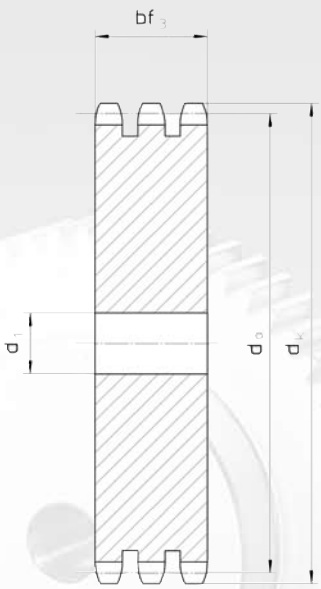

Zahnbreite bf_3 49,8 mm
teeth width

Zähnezahl *teeth* z	Teilkreis *pitch circle* ø d_0 mm	Kopfkreis *tip circle* ø d_k mm	Vorbohrung *pilot bore* ø d_1 mm	Flexon Bestell Nr. *Flexon Ref. No.*
45	273,10	282,50	25	013-019-045
46	279,16	287,90	25	013-019-046
47	285,21	294,00	25	013-019-047
48	291,27	300,10	25	013-019-048
49	297,33	306,20	25	013-019-049
50	303,39	312,30	25	013-019-050
51	309,45	318,40	25	013-019-051
52	315,50	324,50	25	013-019-052
53	321,56	330,50	25	013-019-053
54	327,64	336,60	25	013-019-054
55	337,70	342,70	25	013-019-055
56	339,75	348,70	30	013-019-056
57	345,81	355,40	30	013-019-057
58	351,87	361,50	30	013-019-058
59	357,93	367,50	30	013-019-059
60	363,99	373,00	30	013-019-060
62	376,12	385,10	30	013-019-062
64	388,24	397,20	30	013-019-064
65	394,29	403,20	30	013-019-065
66	400,35	409,20	30	013-019-066
68	412,49	421,40	30	013-019-068
70	424,60	433,60	30	013-019-070
72	436,74	447,00	30	013-019-072
75	454,91	463,90	30	013-019-075
76	460,99	469,90	30	013-019-076
78	473,10	482,10	30	013-019-078
80	485,22	494,20	30	013-019-080
85	515,55	524,50	30	013-019-085
90	545,86	554,80	30	013-019-090
95	576,17	585,10	30	013-019-095
100	606,47	615,40	30	013-019-100
110	667,11	676,10	30	013-019-110
114	691,36	700,60	30	013-019-114
120	727,74	736,70	30	013-019-120
125	758,05	767,00	30	013-019-125

Telefon/Phone: +49-2739 86-0

Kettenradscheiben 16B für Dreifach-Rollenketten nach DIN 8187 und ISO 606

Plate wheels 16B for Triplex roller chains acc. to DIN 8187 and ISO 606

Kettenradscheibe für Dreifach-Rollenkette 16 B-3

Plate wheel for Triplex roller chain 16 B-3

ISO-Nr./*ISO no*: 16B-3 (1" x 17,02 mm)
Teilung/*pitch*: 25,4 mm
lichte Weite/
inner width: 17,02 mm
Rollen-ø: 15,88 mm

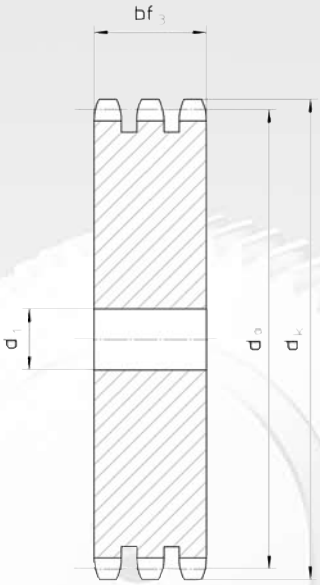

Zahnbreite bf_3 79,6 mm
teeth width

Zähnezahl *teeth* z	Teilkreis *pitch circle* ø d_0 mm	Kopfkreis *tip circle* ø d_k mm	Vorbohrung *pilot bore* ø d_1 mm	Flexon Bestell Nr. *Flexon Ref. No.*
8	66,37	77,00	20	013-025-008
9	74,27	85,00	20	013-025-009
10	82,19	93,00	20	013-025-010
11	90,14	99,50	20	013-025-011
12	98,14	109,00	20	013-025-012
13	106,12	117,00	20	013-025-013
14	114,15	125,00	20	013-025-014
15	122,17	133,00	20	013-025-015
16	130,20	141,00	30	013-025-016
17	138,22	149,00	30	013-025-017
18	146,28	157,00	30	013-025-018
19	154,33	165,20	30	013-025-019
20	162,38	173,20	30	013-025-020
21	170,43	181,20	30	013-025-021
22	178,48	189,30	30	013-025-022
23	186,53	197,50	30	013-025-023
24	194,59	205,50	30	013-025-024
25	202,66	213,50	30	013-025-025
26	210,72	221,60	30	013-025-026
27	218,79	229,60	30	013-025-027
28	226,85	237,70	30	013-025-028
29	234,92	245,80	30	013-025-029
30	243,00	254,00	30	013-025-030
31	251,08	262,00	30	013-025-031
32	259,13	270,00	30	013-025-032
33	267,21	278,50	30	013-025-033
34	275,28	287,00	30	013-025-034
35	283,36	296,20	30	013-025-035
36	291,44	304,60	30	013-025-036
37	299,51	312,60	30	013-025-037
38	307,59	320,70	30	013-025-038
39	315,67	328,80	30	013-025-039
40	323,73	336,90	30	013-025-040
41	339,90	353,00	30	013-025-041
42	356,06	369,10	30	013-025-042
43	364,12	377,10	30	013-025-043
44	372,21	385,20	30	013-025-044

Kettenradscheiben 16B für Dreifach-Rollenketten nach DIN 8187 und ISO 606

Plate wheels 16B for Triplex roller chains acc. to DIN 8187 and ISO 606

Kettenradscheibe für Dreifach-Rollenkette 16 B-3

Plate wheel for Triplex roller chain 16 B-3

ISO-Nr./*ISO no*: 16B-3 (1" x 17,02 mm)
Teilung/*pitch*: 25,4 mm
lichte Weite/
inner width: 17,02 mm
Rollen-ø: 15,88 mm

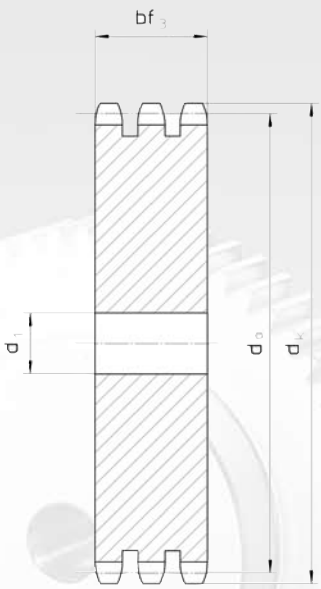

Zahnbreite bf_3 79,6 mm
teeth width

Zähnezahl *teeth* z	Teilkreis *pitch circle* ø d_0	Kopfkreis *tip circle* ø d_k	Vorbohrung *pilot bore* ø d_1	Flexon Bestell Nr. *Flexon Ref. No.*
	mm	mm	mm	
46	372,21	385,20	30	013-025-046
48	388,36	401,30	30	013-025-048
50	404,52	417,40	30	013-025-050
51	412,60	425,50	40	013-025-051
52	420,67	433,60	40	013-025-052
55	444,93	457,90	40	013-025-055
57	461,07	474,00	40	013-025-057
60	485,32	498,30	40	013-025-060
65	525,73	538,80	40	013-025-065
68	549,98	562,90	40	013-025-068
70	566,14	579,20	40	013-025-070
72	582,32	595,40	40	013-025-072
75	606,55	619,70	40	013-025-075
76	614,65	627,00	40	013-025-076
80	646,96	660,00	40	013-025-080
85	687,40	699,90	40	013-025-085
90	727,81	740,30	40	013-025-090
95	768,22	781,10	40	013-025-095
100	808,63	821,10	40	013-025-100
110	889,48	902,00	40	013-025-110
114	921,81	934,30	40	013-025-114
120	970,33	982,80	40	013-025-120
125	1010,73	1023,20	40	013-025-125

Kettenradscheiben 20B für Dreifach-Rollenketten nach DIN 8187 und ISO 606

Plate wheels 20B for Triplex roller chains acc. to DIN 8187 and ISO 606

Kettenradscheibe für Dreifach-Rollenkette 20 B-3

Plate wheel for Triplex roller chain 20 B-3

ISO-Nr./*ISO no*: 20B-3 (1 $^1/_4$" x $^3/_4$")
Teilung/*pitch*: 31,75 mm
lichte Weite/
inner width: 19,56 mm
Rollen-ø: 19,05 mm

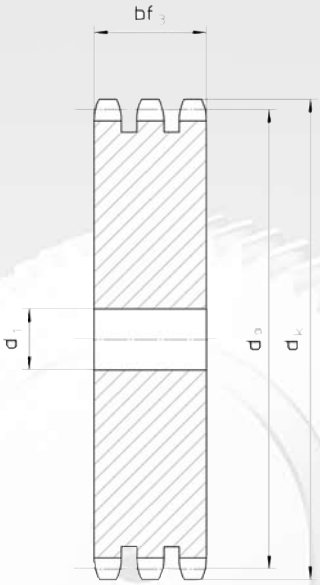

Zahnbreite bf_3 91,0 mm
teeth width

Zähnezahl *teeth* z	Teilkreis *pitch circle* ø d_0 mm	Kopfkreis *tip circle* ø d_k mm	Vorbohrung *pilot bore* ø d_1 mm	Flexon Bestell Nr. *Flexon Ref. No.*
8	82,96	98,10	20	013-031-008
9	92,84	108,00	20	013-031-009
10	102,74	117,90	20	013-031-010
11	112,68	127,80	20	013-031-011
12	122,68	137,80	20	013-031-012
13	132,65	147,80	20	013-031-013
14	142,68	157,80	20	013-031-014
15	152,72	167,90	20	013-031-015
16	162,75	177,90	25	013-031-016
17	172,78	187,90	25	013-031-017
18	182,85	198,00	25	013-031-018
19	192,91	208,10	25	013-031-019
20	202,98	218,10	25	013-031-020
21	213,04	228,20	25	013-031-021
22	223,11	238,30	25	013-031-022
23	233,17	248,30	25	013-031-023
24	243,23	258,40	25	013-031-024
25	253,33	268,50	25	013-031-025
26	263,40	278,60	25	013-031-026
27	273,48	288,60	25	013-031-027
28	283,56	298,70	25	013-031-028
29	293,65	308,80	25	013-031-029
30	303,75	318,90	25	013-031-030
31	313,85	329,00	30	013-031-031
32	323,91	339,10	30	013-031-032
33	334,01	349,20	30	013-031-033
34	334,10	359,30	30	013-031-034
35	354,20	369,40	30	013-031-035
36	364,30	379,50	30	013-031-036
37	374,39	389,50	30	013-031-037
38	384,49	399,60	30	013-031-038
39	394,59	409,70	30	013-031-039
40	404,66	419,80	30	013-031-040
42	424,88	440,00	40	013-031-042

Kettenradscheiben 20B für Dreifach-Rollenketten nach DIN 8187 und ISO 606

Plate wheels 20B for Triplex roller chains acc. to DIN 8187 and ISO 606

Kettenradscheibe für Dreifach-Rollenkette 20 B-3

Plate wheel for Triplex roller chain 20 B-3

ISO-Nr./*ISO no*: 20B-3 (1 $^1/_4$" x $^3/_4$")
Teilung/*pitch*: 31,75 mm
lichte Weite/
inner width: 19,56 mm
Rollen-ø: 19,05 mm

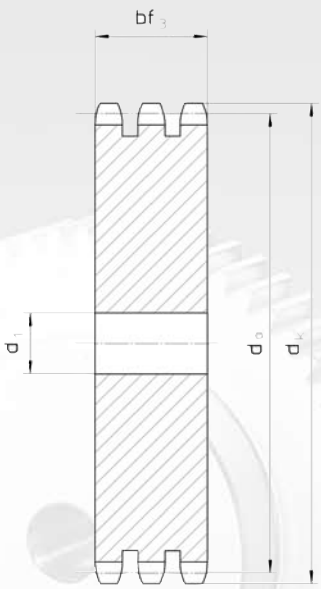

Zahnbreite bf_3 91,0 mm
teeth width

Zähnezahl *teeth* z	Teilkreis *pitch circle* ø d_0 mm	Kopfkreis *tip circle* ø d_k mm	Vorbohrung *pilot bore* ø d_1 mm	Flexon Bestell Nr. *Flexon Ref. No.*
45	455,17	470,30	40	013-031-045
46	480,40	465,26	40	013-031-046
48	500,60	485,46	40	013-031-048
50	520,80	505,65	40	013-031-050
52	541,00	525,84	40	013-031-052
55	571,30	556,16	40	013-031-055
57	591,50	576,36	40	013-031-057
60	621,80	606,65	40	013-031-060
65	672,30	657,16	40	013-031-065
70	722,80	707,67	40	013-031-070
76	783,50	768,32	40	013-031-076
80	823,90	808,72	40	013-031-080
95	975,20	960,28	40	013-031-095
114	1167,40	1152,26	40	013-031-114

Kettenradscheiben 24B für Dreifach-Rollenketten nach DIN 8187 und ISO 606

Plate wheels 24B for Triplex roller chains acc. to DIN 8187 and ISO 606

Kettenradscheibe für Dreifach-Rollenkette 24 B-3

Plate wheel for Triplex roller chain 24 B-3

ISO-Nr./*ISO no*: 24B-3 (1 $^1/_2$" x 1")
Teilung/*pitch*: 38,10 mm
lichte Weite/
inner width: 25,4 mm
Rollen-ø: 25,4 mm

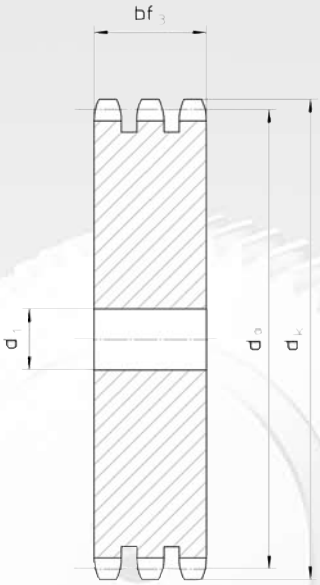

Zahnbreite bf_3 120,3 mm
teeth width

Zähnezahl *teeth* z	Teilkreis *pitch circle* ø d_0 mm	Kopfkreis *tip circle* ø d_k mm	Vorbohrung *pilot bore* ø d_1 mm	Flexon Bestell Nr. *Flexon Ref. No.*
8	99,55	115,00	25	013-038-008
9	111,40	126,40	25	013-038-009
10	123,29	138,00	25	013-038-010
11	135,21	150,00	25	013-038-011
12	147,22	162,00	25	013-038-012
13	159,18	174,20	25	013-038-013
14	171,22	186,20	25	013-038-014
15	183,26	198,20	25	013-038-015
16	195,30	210,30	25	013-038-016
17	207,34	222,30	25	013-038-017
18	219,42	234,30	25	013-038-018
19	231,49	246,50	25	013-038-019
20	243,57	258,60	25	013-038-020
21	255,65	270,60	25	013-038-021
22	267,73	282,70	30	013-038-022
23	279,80	294,80	30	013-038-023
24	291,88	306,80	30	013-038-024
25	304,00	319,00	30	013-038-025
26	316,08	331,00	30	013-038-026
27	328,19	343,20	30	013-038-027
28	340,27	355,20	30	013-038-028
29	352,38	367,30	30	013-038-029
30	364,50	379,50	40	013-038-030
31	376,62	391,60	40	013-038-031
32	388,69	403,70	40	013-038-032
33	400,81	415,80	30	013-038-033
34	412,93	427,80	30	013-038-034
35	425,04	440,00	30	013-038-035
36	437,16	452,00	30	013-038-036
38	461,39	476,20	30	013-038-038
40	485,62	500,60	30	013-038-040
42	509,85	524,70	40	013-038-042

Kettenradscheiben 24B für Dreifach-Rollenketten nach DIN 8187 und ISO 606

Plate wheels 24B for Triplex roller chains acc. to DIN 8187 and ISO 606

Kettenradscheibe für Dreifach-Rollenkette 24 B-3

Plate wheel for Triplex roller chain 24 B-3

ISO-Nr./*ISO no*: 24B-3 (1 $^1/_2$" x 1")
Teilung/*pitch*: 38,10 mm
lichte Weite/
inner width: 25,4 mm
Rollen-ø: 25,4 mm

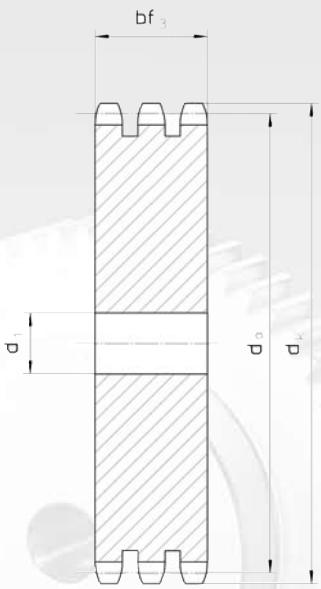

Zahnbreite bf_3 120,3 mm
teeth width

Zähnezahl *teeth* z	Teilkreis *pitch circle* ø d_0 mm	Kopfkreis *tip circle* ø d_k mm	Vorbohrung *pilot bore* ø d_1 mm	Flexon Bestell Nr. *Flexon Ref. No.*
43	521,97	536,80	40	013-038-043
45	561,20	546,20	40	013-038-045
46	573,30	558,32	40	013-038-046
48	597,40	582,55	40	013-038-048
50	621,70	606,78	40	013-038-050
55	682,30	667,40	40	013-038-055
57	706,50	691,73	40	013-038-057
60	742,80	727,97	40	013-038-060
65	803,40	788,59	40	013-038-065
76	936,90	921,98	40	013-038-076
95	1167,30	1152,33	40	013-038-095

Telefon/Phone: +49-2739 86-0

Kettenradscheiben 28B für Dreifach-Rollenketten nach DIN 8187 und ISO 606

Plate wheels 28B for Triplex roller chains acc. to DIN 8187 and ISO 606

Kettenradscheibe für Dreifach-Rollenkette 28 B-3

Plate wheel for Triplex roller chain 28 B-3

ISO-Nr./*ISO no*: 28B-3 (1 $^3/_4$" x 1 $^1/_4$")
Teilung/*pitch*: 44,45 mm
lichte Weite/
inner width: 30,99 mm
Rollen-ø: 27,94 mm

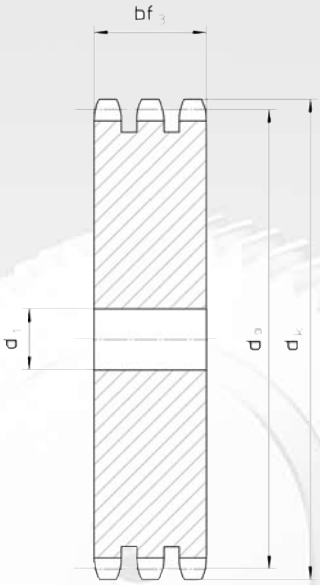

Zahnbreite bf_3 148 mm
teeth width

Zähnezahl *teeth* z	Teilkreis *pitch circle* ø d_0 mm	Kopfkreis *tip circle* ø d_k mm	Vorbohrung *pilot bore* ø d_1 mm	Flexon Bestell Nr. *Flexon Ref. No.*
8	116,15	132,00	25	013-044-008
9	129,96	148,40	25	013-044-009
10	143,85	162,30	25	013-044-010
11	157,77	176,30	30	013-044-011
12	171,74	189,30	30	013-044-012
13	185,75	204,20	30	013-044-013
14	199,76	218,20	30	013-044-014
15	213,79	232,30	30	013-044-015
16	227,84	246,30	30	013-044-016
17	241,90	260,00	30	013-044-017
18	255,98	274,00	30	013-044-018
19	270,06	289,00	30	013-044-019
20	284,15	303,00	30	013-044-020
21	298,24	317,00	30	013-044-021
22	312,34	331,00	30	013-044-022
23	326,44	345,00	30	013-044-023
24	340,55	359,00	30	013-044-024
25	354,66	373,00	40	013-044-025
26	368,77	387,00	40	013-044-026
27	382,88	401,00	40	013-044-027
28	397,00	416,00	40	013-044-028
30	425,24	444,00	40	013-044-030
35	495,88	514,00	40	013-044-035
38	538,27	557,00	40	013-044-038
40	566,54	585,00	40	013-044-040
45	637,22	656,00	40	013-044-045
50	707,91	726,00	40	013-044-050
57	806,90	825,00	40	013-044-057
60	849,32	869,00	40	013-044-060

Kettenradscheiben 32B für Dreifach-Rollenketten nach DIN 8187 und ISO 606

Plate wheels 32B for Triplex roller chains acc. to DIN 8187 and ISO 606

Kettenradscheibe für Dreifach-Rollenkette 32 B-3

Plate wheel for Triplex roller chain 32 B-3

ISO-Nr./*ISO no*: 32B-3 (2" x 1 $^1/_4$")
Teilung/*pitch*: 50,8 mm
lichte Weite/
inner width: 30,99 mm
Rollen-ø: 29,21 mm

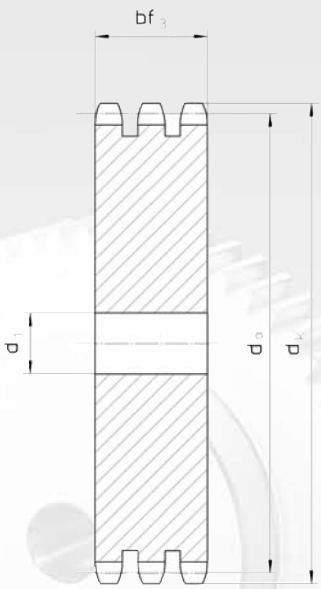

Zahnbreite bf_3 146 mm
teeth width

Zähnezahl *teeth* z	Teilkreis *pitch circle* ø d_0 mm	Kopfkreis *tip circle* ø d_k mm	Vorbohrung *pilot bore* ø d_1 mm	Flexon Bestell Nr. *Flexon Ref. No.*
8	132,74	153,20	25	013-050-008
9	148,54	169,00	25	013-050-009
10	164,39	185,00	25	013-050-010
11	180,31	200,80	30	013-050-011
12	196,29	216,80	30	013-050-012
13	212,29	232,80	30	013-050-013
14	228,29	248,80	30	013-050-014
15	244,30	264,80	30	013-050-015
16	260,40	280,90	30	013-050-016
17	276,46	296,90	30	013-050-017
18	292,55	313,00	30	013-050-018
19	308,66	329,10	30	013-050-019
20	324,71	345,20	30	013-050-020
21	340,82	361,30	40	013-050-021
22	356,98	377,50	40	013-050-022
23	373,08	393,60	40	013-050-023
24	389,18	409,70	40	013-050-024
25	405,33	425,80	40	013-050-025
26	421,44	441,90	40	013-050-026
27	437,59	458,10	40	013-050-027
28	453,69	474,20	40	013-050-028
30	486,00	506,50	40	013-050-030
35	566,71	589,50	40	013-050-035
38	615,16	635,50	40	013-050-038
40	647,47	670,30	40	013-050-040
45	728,24	751,00	40	013-050-045
50	809,04	831,80	40	013-050-050
57	922,16	945,00	40	013-050-057
60	970,65	993,40	40	013-050-060

Telefon/Phone: +49-2739 86-0

Kettenräder mit einseitiger Nabe 04 für Einfach-Rollenketten nach DIN 8187 und ISO 606

Sprocket with one side hub 04 acc. to DIN 8187 and ISO 606

Kettenrad mit einseitiger Nabe für Einfach-Rollenkette 04-1
Sprocket with one side hub for Simplex roller chain 04-1

ISO-Nr./ *ISO no:* 04-1 (6 x 2,8 mm)
Teilung/*pitch*: 6,0 mm
lichte Weite/ *inner width*: 2,8 mm
Rollen-/ *roller-* ø: 4,0 mm

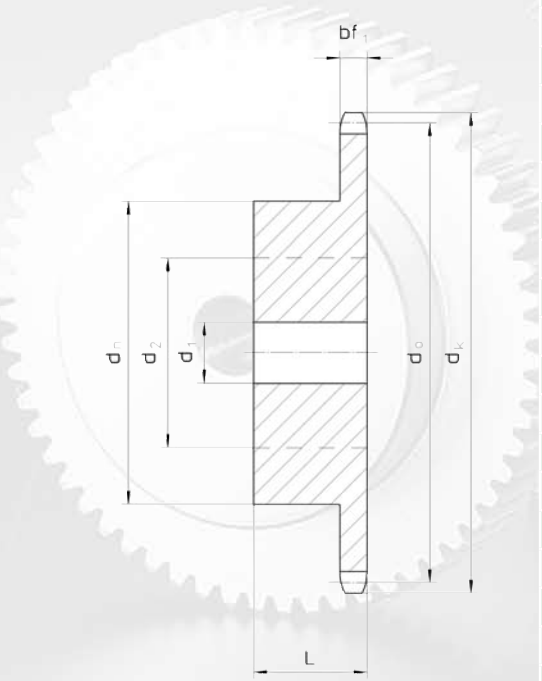

Zahnbreite *teeth width* bf_1 2,6 mm

Zähnezahl *teeth* z	Teilkreis *pitch circle* ø d_0	Kopfkreis *tip circle* ø d_k	Naben *hub* ø d_n	Vorbohrung *pilot bore* ø d_1	Bohrung *bore* max. d_2	Gesamt-länge *total length* L	Flexon Bestell Nr. *Flexon Ref. No.*
	mm	mm	mm	mm	mm	mm	
8	15,67	18,00	9,8	5	6	10	021-006-008
9	17,54	19,90	11,5	5	7	10	021-006-009
10	19,42	21,70	13	6	7	10	021-006-010
11	21,3	23,60	14	6	8	10	021-006-011
12	23,18	25,40	16	6	8	10	021-006-012
13	25,05	27,30	18	8	10	10	021-006-013
14	26,96	29,20	20	8	12	10	021-006-014
15	28,86	31,10	20	8	12	10	021-006-015
16	30,76	33,00	20	8	12	10	021-006-016
17	32,65	35,00	20	8	12	13	021-006-017
18	34,55	36,90	20	8	12	13	021-006-018
19	36,44	38,80	20	8	12	13	021-006-019
20	38,34	40,70	20	8	12	13	021-006-020
21	40,25	42,60	25	8	16	13	021-006-021
22	42,16	44,50	25	8	16	13	021-006-022
23	44,06	46,40	25	8	16	13	021-006-023
24	45,96	48,30	25	8	16	13	021-006-024
25	47,87	50,20	25	8	16	13	021-006-025
26	49,77	52,10	30	8	20	15	021-006-026
27	51,67	54,00	30	8	20	15	021-006-027
28	53,58	55,90	30	8	20	15	021-006-028
29	55,5	57,80	30	8	20	15	021-006-029
30	57,42	59,80	30	8	20	15	021-006-030
31	59,31	61,70	30	8	20	15	021-006-031
32	61,21	63,60	30	8	20	15	021-006-032
33	63,11	65,50	30	8	20	15	021-006-033
34	65,02	67,40	30	8	20	15	021-006-034
35	66,93	69,30	30	8	20	15	021-006-035
36	68,84	71,20	30	8	20	15	021-006-036
37	70,75	73,10	30	8	20	15	021-006-037
38	72,66	75,00	30	8	20	15	021-006-038
39	74,56	76,90	30	8	20	15	021-006-039
40	76,47	78,90	30	8	20	15	021-006-040
45	86,01	88,50	30	10	20	18	021-006-045
50	95,55	98,00	40	12	25	20	021-006-050
57	108,93	111,40	50	12	30	20	021-006-057

Kettenräder mit einseitiger Nabe 05B für Einfach-Rollenketten nach DIN 8187 und ISO 606

Sprocket with one side hub 05B acc. to DIN 8187 and ISO 606

Kettenrad mit einseitiger Nabe für Einfach-Rollenkette 05B-1
Sprocket with one side hub for Simplex roller chain 05B-1

ISO-Nr./ *ISO no:* 05B-1 (8 x 3,0 mm)
Teilung/*pitch*: 8,0 mm
lichte Weite/ *inner width*: 3,0 mm
Rollen-/ *roller-* ø: 5,0 mm

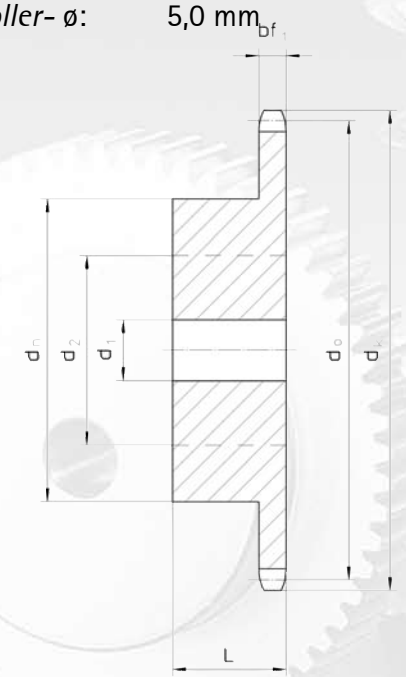

Zahnbreite *teeth width* bf_1 2,8 mm

Zähnezahl *teeth* z	Teilkreis *pitch circle* ø d_0	Kopfkreis *tip circle* ø d_k	Naben *hub* ø d_n	Vorbohrung *pilot bore* ø d_1	Bohrung *bore* max. d_2	Gesamtlänge *total length* L	Flexon Bestell Nr. *Flexon Ref. No.*
	mm	mm	mm	mm	mm	mm	
8	20,90	24,00	13	6	7	12	021-008-008
9	23,39	26,60	15	6	8	12	021-008-009
10	25,89	29,20	17	8	10	12	021-008-010
11	28,39	31,70	18	8	10	13	021-008-011
12	30,91	34,20	20	8	12	13	021-008-012
13	33,42	36,70	23	8	14	13	021-008-013
14	35,95	39,20	25	8	16	13	021-008-014
15	38,48	41,70	28	8	18	13	021-008-015
16	41,01	44,30	30	8	20	13	021-008-016
17	43,53	46,80	30	8	20	14	021-008-017
18	46,07	49,30	30	8	20	14	021-008-018
19	48,61	51,90	30	8	20	14	021-008-019
20	51,14	54,40	30	8	20	14	021-008-020
21	53,67	57,00	35	8	22	14	021-008-021
22	56,21	59,50	35	8	22	14	021-008-022
23	58,75	62,00	35	8	22	14	021-008-023
24	61,29	64,60	35	8	22	14	021-008-024
25	63,83	67,50	35	8	22	14	021-008-025
26	66,37	69,50	40	10	25	16	021-008-026
27	68,91	72,20	40	10	25	16	021-008-027
28	71,45	74,80	40	10	25	16	021-008-028
29	73,99	77,30	40	10	25	16	021-008-029
30	76,53	79,80	40	10	25	16	021-008-030
31	79,08	82,40	40	10	25	16	021-008-031
32	81,61	84,90	40	10	25	16	021-008-032
33	84,16	87,50	40	10	25	16	021-008-033
34	86,70	90,00	40	10	25	16	021-008-034
35	89,24	92,50	40	10	25	16	021-008-035
36	91,79	95,00	40	10	25	16	021-008-036
37	94,33	97,60	40	10	25	16	021-008-037
38	96,88	100,20	40	10	25	16	021-008-038
39	99,42	102,70	40	10	25	16	021-008-039
40	101,97	105,20	40	10	25	16	021-008-040

Telefon/Phone: +49-2739 86-0

Kettenräder mit einseitiger Nabe 05B für Einfach-Rollenketten nach DIN 8187 und ISO 606

Sprocket with one side hub 05B acc. to DIN 8187 and ISO 606

Kettenrad mit einseitiger Nabe für Einfach-Rollenkette 05B-1

Sprocket with one side hub for Simplex roller chain 05B-1

Zähnezahl *teeth* z	Teilkreis *pitch circle* ø d_0	Kopfkreis *tip circle* ø d_k	Naben *hub* ø d_n	Vorbohrung *pilot bore* ø d_1	Bohrung *bore* max. d_2	Gesamtlänge *total length* L	Flexon Bestell Nr. *Flexon Ref. No.*
	mm	mm	mm	mm	mm	mm	
43	130,49	134,60	40	10	25	16	021-008-043
44	133,52	137,60	40	10	25	16	021-008-044
45	114,69	118,00	60	12	38	20	021-008-045
46	117,23	122,00	60	12	38	20	021-008-046
48	122,32	127,00	60	12	38	20	021-008-048
50	127,41	130,70	60	12	38	20	021-008-050
57	145,22	148,60	80	14	50	20	021-008-057
76	193,59	197,70	80	20	50	25	021-008-076

Kettenräder mit einseitiger Nabe 06B für Einfach-Rollenketten nach DIN 8187 und ISO 606

Sprocket with one side hub 06B acc. to DIN 8187 and ISO 606

Kettenrad mit einseitiger Nabe für Einfach-Rollenkette 06B-1
Sprocket with one side hub for Simplex roller chain 06B-1

ISO-Nr./ *ISO no:* 06B-1 ($^3/_8$" x $^7/_{32}$")
Teilung/*pitch*: 9,525 mm
lichte Weite/ *inner width*: 5,72 mm
Rollen-/ *roller-* ø: 6,35 mm

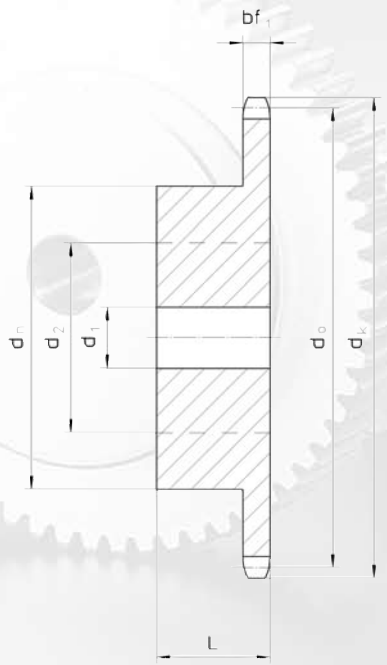

Zahnbreite *teeth width* bf_1 5,3 mm

Zähnezahl *teeth* z	Teilkreis *pitch circle* ø d_0	Kopfkreis *tip circle* ø d_k	Naben *hub* ø d_n	Vorbohrung *pilot bore* ø d_1	Bohrung *bore* max. d_2	Gesamt-länge *total length* L	Flexon Bestell Nr. *Flexon Ref. No.*
	mm	mm	mm	mm	mm	mm	
8	24,89	28,00	15	8	9	22	021-009-008
9	27,85	31,00	18	8	10	22	021-009-009
10	30,82	34,00	20	8	12	22	021-009-010
11	33,80	37,00	22	8	14	25	021-009-011
12	36,80	40,00	25	8	16	25	021-009-012
13	39,80	43,00	28	10	18	25	021-009-013
14	42,80	46,30	31	10	20	25	021-009-014
15	45,81	49,30	34	10	22	25	021-009-015
16	48,82	52,30	37	10	22	28	021-009-016
17	51,83	55,30	40	10	25	28	021-009-017
18	54,85	58,30	43	10	27	28	021-009-018
19	57,87	61,30	45	10	28	28	021-009-019
20	60,89	64,30	46	10	29	28	021-009-020
21	63,91	68,00	48	12	30	28	021-009-021
22	66,93	71,00	50	12	30	28	021-009-022
23	69,95	73,50	52	12	32	28	021-009-023
24	72,97	77,00	54	12	34	28	021-009-024
25	76,00	80,00	57	12	36	28	021-009-025
26	79,02	83,00	60	12	38	28	021-009-026
27	82,04	86,00	60	12	38	28	021-009-027
28	85,07	89,00	60	12	38	28	021-009-028
29	88,09	92,00	60	12	38	28	021-009-029
30	91,12	94,70	60	12	38	30	021-009-030
31	94,15	98,30	65	14	42	30	021-009-031
32	97,17	101,30	65	14	42	30	021-009-032
33	100,20	104,30	65	14	42	30	021-009-033
34	103,23	107,30	65	14	42	30	021-009-034
35	106,26	110,40	65	14	42	30	021-009-035
36	109,29	113,40	70	16	45	30	021-009-036
37	112,32	116,40	70	16	45	30	021-009-037
38	115,34	119,50	70	16	45	30	021-009-038
39	118,37	122,50	70	16	45	30	021-009-039
40	121,40	125,50	70	16	45	30	021-009-040
41	124,43	128,50	80	16	50	32	021-009-041
42	127,46	131,60	80	16	50	32	021-009-042
43	130,49	134,60	80	16	50	32	021-009-043
44	133,52	137,60	80	16	50	32	021-009-044
45	136,54	140,70	80	16	50	32	021-009-045

Kettenräder mit einseitiger Nabe 06B für Einfach-Rollenketten nach DIN 8187 und ISO 606

Sprocket with one side hub 06B acc. to DIN 8187 and ISO 606

Kettenrad mit einseitiger Nabe für Einfach-Rollenkette 06B-1

Sprocket with one side hub for Simplex roller chain 06B-1

Zähnezahl *teeth* z	Teilkreis *pitch circle* ø d_0	Kopfkreis *tip circle* ø d_k	Naben *hub* ø d_n	Vorbohrung *pilot bore* ø d_1	Bohrung *bore* max. d_2	Gesamt-länge *total length* L	Flexon Bestell Nr. *Flexon Ref. No.*
	mm	mm	mm	mm	mm	mm	
46	139,58	143,70	80	16	50	32	021-009-046
47	142,61	146,70	80	16	50	32	021-009-047
48	145,64	149,70	80	16	50	32	021-009-048
49	148,66	152,70	80	16	50	32	021-009-049
50	151,69	155,70	80	16	50	32	021-009-050
51	154,72	158,70	80	16	50	32	021-009-051
52	157,75	161,80	80	16	50	32	021-009-052
53	160,78	164,80	80	16	50	32	021-009-053
54	163,82	167,80	80	16	50	32	021-009-054
55	166,85	170,80	80	16	50	32	021-009-055
56	169,88	173,80	80	16	50	32	021-009-056
57	172,91	176,90	80	16	50	32	021-009-057
58	175,93	179,90	80	16	50	32	021-009-058
59	178,96	183,00	80	16	50	32	021-009-059
60	181,99	186,00	80	16	50	32	021-009-060
61	185,03	190,00	80	16	50	32	021-009-061
62	188,06	192,10	80	16	50	32	021-009-062
63	191,09	1970	80	16	50	32	021-009-063
64	194,12	198,20	80	16	50	32	021-009-064
65	197,15	201,60	80	16	50	32	021-009-065
68	206,24	210,70	80	16	50	32	021-009-068
70	212,30	216,70	80	16	50	32	021-009-070
76	230,49	234,90	80	16	50	32	021-009-076
80	242,61	247,10	80	16	50	32	021-009-080
85	257,77	262,20	80	16	50	32	021-009-085
90	272,93	277,40	80	16	50	32	021-009-090
95	288,08	292,50	80	16	50	32	021-009-095
100	303,25	307,70	80	16	50	32	021-009-100
114	345,68	349,50	80	16	50	32	021-009-114
120	368,86	368,30	80	16	50	32	021-009-120
125	379,02	383,50	80	16	50	32	021-009-125
Werkstoff: Stahl GG-25							
38	115,34	119,00	70	20	40	32	121-009-038
45	136,54	141,10	70	20	40	32	121-009-045
57	172,91	177,50	70	20	40	32	121-009-057
76	230,49	235,10	70	20	40	32	121-009-076
95	288,08	292,70	80	20	45	40	121-009-095
114	3445,68	350,30	80	20	45	40	121-009-114

Kettenräder mit einseitiger Nabe 08B für Einfach-Rollenketten nach DIN 8187 und ISO 606

Sprocket with one side hub 08B acc. to DIN 8187 and ISO 606

Kettenrad mit einseitiger Nabe für Einfach-Rollenkette 08B-1
Sprocket with one side hub for Simplex roller chain 08B-1

ISO-Nr./ *ISO no:* 08B-1 ($^1/_2$" x $^5/_{16}$")
Teilung/*pitch*: 12,7 mm
lichte Weite/ *inner width*: 7,75 mm
Rollen-/ *roller-* ø: 8,51 mm

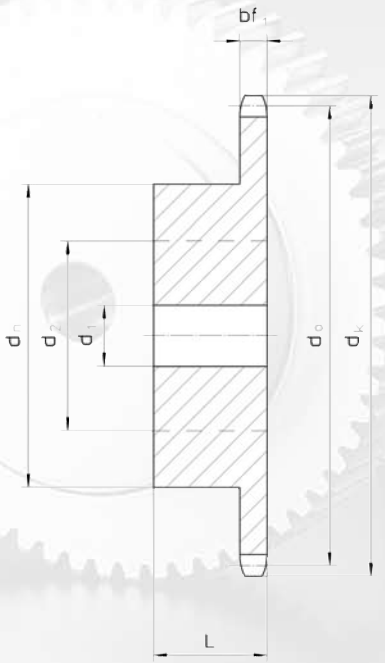

Zahnbreite *teeth width* bf_1 7,2 mm

Zähnezahl *teeth* z	Teilkreis *pitch circle* ø d_0	Kopfkreis *tip circle* ø d_k	Naben *hub* ø d_n	Vorbohrung *pilot bore* ø d_1	Bohrung *bore* max. d_2	Gesamtlänge *total length* L	Flexon Bestell Nr. *Flexon Ref. No.*
	mm	mm	mm	mm	mm	mm	
8	33,18	37,20	20	10	12	25	021-012-008
9	37,13	41,00	24	10	15	25	021-012-009
10	41,10	45,20	26	10	16	25	021-012-010
11	45,07	48,70	29	10	18	25	021-012-011
12	49,07	53,00	33	10	21	28	021-012-012
13	53,06	57,40	37	10	23	28	021-012-013
14	57,07	61,80	41	10	26	28	021-012-014
15	61,09	65,50	45	10	28	28	021-012-015
16	65,10	69,50	50	12	31	28	021-012-016
17	69,11	73,60	52	12	31	28	021-012-017
18	73,14	77,80	56	12	35	28	021-012-018
19	77,16	81,70	60	12	38	28	021-012-019
20	81,19	85,80	64	12	40	28	021-012-020
21	85,22	89,70	68	12	42	28	021-012-021
22	89,24	93,80	70	12	44	28	021-012-022
23	93,27	98,20	70	14	44	28	021-012-023
24	97,29	101,80	70	14	44	28	021-012-024
25	101,33	105,80	70	14	44	28	021-012-025
26	105,36	110,00	70	16	44	30	021-012-026
27	109,40	114,00	70	16	44	30	021-012-027
28	113,42	118,00	70	16	44	30	021-012-028
29	117,46	122,00	80	16	50	30	021-012-029
30	121,50	126,10	80	16	50	30	021-012-030
31	125,54	130,20	90	16	56	30	021-012-031
32	129,56	134,30	90	16	56	30	021-012-032
33	133,6	138,40	90	16	56	30	021-012-033
34	137,64	142,60	90	16	56	30	021-012-034
35	141,68	146,70	90	16	56	30	021-012-035
36	145,72	151,00	90	16	56	35	021-012-036
37	149,76	154,60	90	16	56	35	021-012-037
38	153,80	158,60	90	16	56	35	021-012-038
39	157,83	162,70	90	16	56	35	021-012-039
40	161,87	166,80	90	16	56	35	021-012-040
41	171,40	165,91	90	16	56	40	021-012-008
42	175,40	169,95	90	16	56	40	021-012-008
43	179,70	173,99	90	16	56	40	021-012-008
44	183,80	178,03	90	16	56	40	021-012-008
45	182,07	188,00	90	16	56	40	021-012-045
46	186,10	192,10	90	16	56	40	021-012-046

Telefon/Phone: +49-2739 86-0

Kettenräder mit einseitiger Nabe 08B für Einfach-Rollenketten nach DIN 8187 und ISO 606

Sprocket with one side hub 08B acc. to DIN 8187 and ISO 606

Kettenrad mit einseitiger Nabe für Einfach-Rollenkette 08B-1

Sprocket with one side hub for Simplex roller chain 08B-1

Zähnezahl *teeth* z	Teilkreis *pitch circle* ø d_0	Kopfkreis *tip circle* ø d_k	Naben *hub* ø d_n	Vorbohrung *pilot bore* ø d_1	Bohrung *bore* max. d_2	Gesamt-länge *total length* L	Flexon Bestell Nr. *Flexon Ref. No.*
	mm	mm	mm	mm	mm	mm	
47	190,14	196,20	90	16	56	40	021-012-047
48	194,18	200,30	90	16	56	40	021-012-048
49	198,22	204,30	90	16	56	40	021-012-049
50	202,26	208,30	90	16	56	40	021-012-050
51	206,30	212,10	90	16	56	40	021-012-051
52	210,34	216,10	90	16	56	40	021-012-052
53	214,37	220,20	90	16	56	40	021-012-053
54	218,43	224,10	90	16	56	40	021-012-054
55	222,46	228,10	90	16	56	40	021-012-055
56	226,50	232,20	90	16	56	40	021-012-056
57	230,54	236,40	90	16	56	40	021-012-057
58	234,58	240,50	90	16	56	40	021-012-058
59	238,62	244,50	90	16	56	40	021-012-059
60	242,66	248,60	90	16	56	40	021-012-060
62	250,75	256,90	90	16	56	40	021-012-062
63	254,78	262,00	90	16	56	40	021-012-063
64	258,82	265,10	90	16	56	40	021-012-064
65	262,86	269,00	90	16	56	40	021-012-065
66	266,90	273,00	90	16	56	40	021-012-066
68	274,99	281,00	90	16	56	40	021-012-068
69	279,03	286,00	90	16	56	40	021-012-069
70	283,07	289,00	90	16	56	40	021-012-070
72	291,16	297,20	90	16	56	40	021-012-072
75	303,27	309,20	90	16	56	40	021-012-075
76	307,33	313,30	90	16	56	40	021-012-076
78	315,40	321,40	90	16	56	40	021-012-078
80	323,48	329,40	90	16	56	40	021-012-080
85	343,69	349,00	90	16	56	40	021-012-085
90	363,90	369,90	90	16	56	40	021-012-090
95	384,11	390,10	90	16	56	40	021-012-095
100	404,31	410,30	90	16	56	40	021-012-100
114	460,90	466,90	90	16	56	40	021-012-114
125	485,16	491,20	90	16	56	40	021-012-125
Werkstoff: Stahl GG-25							
38	153,80	158,60	70	20	40	40	121-012-038
45	182,07	188,60	70	24	40	40	121-012-045
57	230,54	237,10	70	24	40	40	121-012-057
76	307,33	313,90	80	24	45	40	121-012-076
95	384,11	390,70	80	24	45	45	121-012-095
114	460,90	467,40	80	24	45	45	121-012-114

Kettenräder mit einseitiger Nabe 10B für Einfach-Rollenketten nach DIN 8187 und ISO 606

Sprocket with one side hub 10B acc. to DIN 8187 and ISO 606

Kettenrad mit einseitiger Nabe für Einfach-Rollenkette 10B-1
Sprocket with one side hub for Simplex roller chain 10B-1

ISO-Nr./ *ISO no:* 10B-1 ($^5/_8$" x $^3/_8$")
Teilung/*pitch*: 15,875 mm
lichte Weite/ *inner width*: 9,65 mm
Rollen-/ *roller-* ø: 10,16 mm

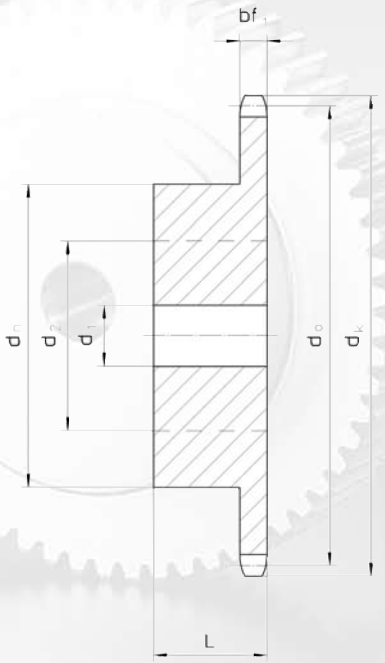

Zahnbreite *teeth width* bf_1 7,2 mm

Zähnezahl *teeth* z	Teilkreis *pitch circle* ø d_0	Kopfkreis *tip circle* ø d_k	Naben *hub* ø d_n	Vorbohrung *pilot bore* ø d_1	Bohrung *bore* max. d_2	Gesamtlänge *total length* L	Flexon Bestell Nr. *Flexon Ref. No.*
	mm	mm	mm	mm	mm	mm	
8	41,48	47,00	25	10	16	25	021-015-008
9	46,42	52,60	30	10	18	25	021-015-009
10	51,37	57,50	35	10	20	25	021-015-010
11	56,34	63,00	37	12	23	30	021-015-011
12	61,34	68,00	42	12	26	30	021-015-012
13	66,32	73,00	47	12	29	30	021-015-013
14	71,34	78,00	52	12	32	30	021-015-014
15	76,36	83,00	57	12	35	30	021-015-015
16	81,37	88,00	60	12	38	30	021-015-016
17	86,39	93,00	60	12	38	30	021-015-017
18	91,42	98,30	70	14	44	30	021-015-018
19	96,45	103,30	70	14	44	30	021-015-019
20	101,49	108,40	75	14	47	30	021-015-020
21	106,52	113,40	75	16	47	30	021-015-021
22	111,55	118,00	80	16	50	30	021-015-022
23	116,58	123,4	80	16	50	30	021-015-023
24	121,62	128,3	80	16	50	30	021-015-024
25	126,66	134,00	80	16	50	30	021-015-025
26	131,70	139,00	85	20	53	35	021-015-026
27	136,75	144,00	85	20	53	35	021-015-027
28	141,78	148,70	90	20	56	35	021-015-028
29	146,83	153,80	90	20	56	35	021-015-029
30	151,87	158,80	90	20	56	35	021-015-030
31	156,92	163,90	95	20	60	35	021-015-031
32	161,95	168,90	95	20	60	35	021-015-032
33	167,00	174,50	95	20	60	35	021-015-033
34	172,05	179,00	95	20	60	35	021-015-034
35	177,10	184,10	95	20	60	35	021-015-035
36	182,15	189,10	100	20	63	35	021-015-036
37	187,20	194,20	100	20	63	35	021-015-037
38	192,24	199,20	100	20	63	35	021-015-038
39	197,29	204,20	100	20	63	35	021-015-039
40	202,34	209,30	100	20	63	35	021-015-040

Telefon/Phone: +49-2739 86-0

Kettenräder mit einseitiger Nabe 10B für Einfach-Rollenketten nach DIN 8187 und ISO 606

Sprocket with one side hub 10B acc. to DIN 8187 and ISO 606

Kettenrad mit einseitiger Nabe für Einfach-Rollenkette 10B-1

Sprocket with one side hub for Simplex roller chain 10B-1

Zähnezahl *teeth* z	Teilkreis *pitch circle* ø d_0	Kopfkreis *tip circle* ø d_k	Naben *hub* ø d_n	Vorbohrung *pilot bore* ø d_1	Bohrung *bore* max. d_2	Gesamtlänge *total length* L	Flexon Bestell Nr. *Flexon Ref. No.*
	mm	mm	mm	mm	mm	mm	
41	177,10	184,10	100	20	63	40	021-015-041
42	182,15	189,10	100	20	63	40	021-015-042
43	187,20	194,20	100	20	63	40	021-015-043
44	192,24	199,20	100	20	63	40	021-015-044
45	197,29	204,20	100	20	63	40	021-015-045
46	202,34	209,30	100	20	63	40	021-015-046
47	207,39	214,80	100	20	63	40	021-015-047
49	217,49	224,90	100	20	63	40	021-015-049
50	222,53	230,00	100	20	63	40	021-015-050
51	227,58	235,00	100	20	63	40	021-015-051
52	232,63	240,10	100	20	63	40	021-015-052
53	237,68	245,10	100	20	63	40	021-015-053
54	242,73	250,20	100	20	63	40	021-015-054
55	247,78	255,20	100	20	63	40	021-015-055
56	252,82	260,30	100	20	63	40	021-015-056
57	257,87	265,30	100	20	63	40	021-015-057
58	262,92	270,40	100	20	63	50	021-015-058
60	273,03	280,50	100	20	63	50	021-015-060
62	313,43	321,40	100	20	63	50	021-015-062
65	328,58	336,50	100	20	63	50	021-015-065
68	343,74	351,70	100	20	63	50	021-015-068
70	353,84	361,80	100	20	63	50	021-015-070
72	363,95	371,90	100	20	63	50	021-015-072
Werkstoff: Stahl GG-25							
38	192,24	199,10	80	24	45	40	121-015-038
45	227,58	236,00	80	24	45	40	121-015-045
57	288,18	296,60	90	24	50	45	121-015-057
76	384,16	392,50	90	24	50	50	121-015-076
95	480,14	488,50	100	24	55	56	121-015-095
114	576,13	584,50	100	24	55	56	121-015-114

Kettenräder mit einseitiger Nabe 12B für Einfach-Rollenketten nach DIN 8187 und ISO 606

Sprocket with one side hub 12B acc. to DIN 8187 and ISO 606

Kettenrad mit einseitiger Nabe für Einfach-Rollenkette 12B-1
Sprocket with one side hub for Simplex roller chain 12B-1

ISO-Nr./
ISO no: 12B-1 ($^3/_4$" x $^7/_{16}$")
Teilung/*pitch*: 19,05 mm
lichte Weite/
inner width: 11,68 mm
Rollen-/
roller- ø: 12,07 mm

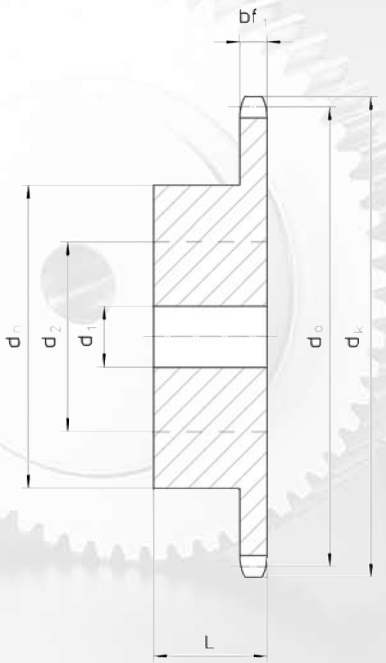

Zahnbreite bf_1 11,1 mm
teeth width

Zähnezahl *teeth* z	Teilkreis *pitch circle* ø d_0	Kopfkreis *tip circle* ø d_k	Naben *hub* ø d_n	Vorbohrung *pilot bore* ø d_1	Bohrung *bore* max. d_2	Gesamtlänge *total length* L	Flexon Bestell Nr. *Flexon Ref. No.*
	mm	mm	mm	mm	mm	mm	
8	49,78	57,60	31	12	20	30	021-019-008
9	55,70	62,00	37	12	23	30	021-019-009
10	61,64	69,00	42	12	26	30	021-019-010
11	67,61	75,00	46	14	28	35	021-019-011
12	73,60	81,50	52	14	32	35	021-019-012
13	79,59	87,50	58	14	36	35	021-019-013
14	85,61	93,60	64	14	40	35	021-019-014
15	91,63	99,80	70	14	44	35	021-019-015
16	97,65	105,50	75	14	50	35	021-019-016
17	103,67	111,50	80	16	50	35	021-019-017
18	109,71	118,00	80	16	50	35	021-019-018
19	115,75	124,20	80	16	50	35	021-019-019
20	121,78	129,70	80	16	50	35	021-019-020
21	127,82	136,00	90	20	56	40	021-019-021
22	133,86	141,80	90	20	56	40	021-019-022
23	139,90	149,00	90	20	56	40	021-019-023
24	145,94	153,90	90	20	56	40	021-019-024
25	152,00	160,00	90	20	56	40	021-019-025
26	158,04	165,90	90	20	58	40	021-019-026
27	164,09	172,30	95	20	58	40	021-019-027
28	170,13	178,00	95	20	58	40	021-019-028
29	176,19	184,10	95	20	58	40	021-019-029
30	182,25	190,50	95	20	58	40	021-019-030
31	188,31	196,30	100	20	63	40	021-019-031
32	194,35	203,30	100	20	63	40	021-019-032
33	200,40	209,30	100	20	63	40	021-019-033
34	206,46	214,60	100	20	63	40	021-019-034
35	212,52	221,00	100	20	63	40	021-019-035
36	218,58	226,80	100	20	63	40	021-019-036
37	224,64	232,90	100	20	63	40	021-019-037
38	230,69	239,00	100	20	63	40	021-019-038
39	236,75	245,10	100	20	63	40	021-019-039
40	242,81	251,30	100	20	63	40	021-019-040

Kettenräder mit einseitiger Nabe 12B für Einfach-Rollenketten nach DIN 8187 und ISO 606

Sprocket with one side hub 12B acc. to DIN 8187 and ISO 606

Kettenrad mit einseitiger Nabe für Einfach-Rollenkette 12B-1

Sprocket with one side hub for Simplex roller chain 12B-1

Zähne-zahl *teeth* z	Teilkreis *pitch circle* ø d_0	Kopfkreis *tip circle* ø d_k	Naben *hub* ø d_n	Vorbohrung *pilot bore* ø d_1	Bohrung *bore* max. d_2	Gesamt-länge *total length* L	Flexon Bestell Nr. *Flexon Ref. No.*
	mm	mm	mm	mm	mm	mm	
43	260,98	270,50	110	20	70	56	021-019-043
44	267,03	276,50	110	20	70	56	021-019-044
45	273,10	282,50	110	20	70	56	021-019-045
46	279,16	287,90	110	20	70	56	021-019-046
47	285,21	294,00	110	20	70	56	021-019-047
48	291,27	300,10	110	20	70	56	021-019-048
49	297,33	306,20	110	20	70	56	021-019-049
50	303,39	312,30	110	20	70	56	021-019-050
51	309,45	318,40	110	20	70	56	021-019-051
52	315,50	324,50	110	20	70	56	021-019-052
53	321,56	330,50	110	20	70	56	021-019-053
54	327,64	336,60	110	20	70	56	021-019-054
55	337,70	342,70	110	20	70	56	021-019-055
56	339,75	348,70	110	20	70	56	021-019-056
57	345,81	355,40	110	20	70	56	021-019-057
59	357,93	367,50	110	20	70	56	021-019-059
60	363,99	373,00	110	20	70	56	021-019-060
61	370,16	381,00	110	20	70	56	021-019-061
62	376,12	385,10	110	20	70	56	021-019-062
64	388,24	397,20	110	20	70	56	021-019-064
65	394,29	403,20	110	20	70	56	021-019-065
69	430,00	418,55	110	20	70	56	021-019-069
70	424,60	433,60	110	20	70	56	021-019-070
72	436,74	447,00	110	20	70	56	021-019-072
75	454,91	463,90	110	20	70	56	021-019-075
76	460,99	469,90	110	20	70	56	021-019-076
95	545,86	554,80	110	20	70	56	021-019-095
100	576,17	585,10	110	20	70	56	021-019-100
114	691,36	700,60	110	20	70	56	021-019-114
Werkstoff: Stahl GG-25							
38	230,69	238,90	100	24	55	56	121-019-038
45	273,10	283,20	100	24	55	56	121-019-045
57	345,81	355,90	100	30	55	56	121-019-057
76	460,99	471,10	100	30	55	56	121-019-076
95	576,17	586,20	100	30	55	65	121-019-095
114	691,36	701,40	100	30	55	65	121-019-114

Kettenräder mit einseitiger Nabe 16B für Einfach-Rollenketten nach DIN 8187 und ISO 606

Sprocket with one side hub 16B acc. to DIN 8187 and ISO 606

Kettenrad mit einseitiger Nabe für Einfach-Rollenkette 16B-1
Sprocket with one side hub for Simplex roller chain 16B-1

ISO-Nr./ *ISO no:* 16B-1 (1" x 17.02 mm)
Teilung/*pitch*: 25,4 mm
lichte Weite/ *inner width*: 17,02 mm
Rollen-/ *roller-* ø: 15,88 mm

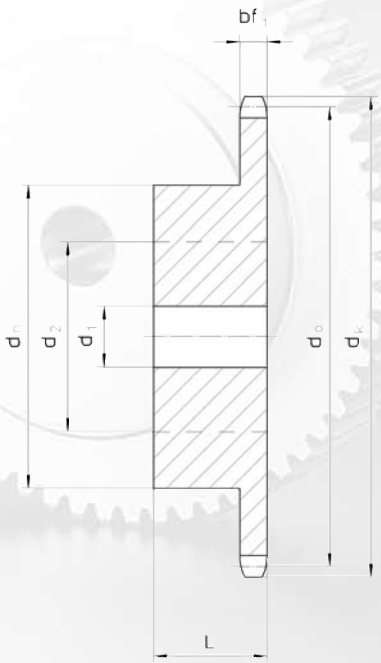

Zahnbreite *teeth width* bf_1 16,2 mm

Zähnezahl *teeth* z	Teilkreis *pitch circle* ø d_0	Kopfkreis *tip circle* ø d_k	Naben *hub* ø d_n	Vorbohrung *pilot bore* ø d_1	Bohrung *bore* max. d_2	Gesamtlänge *total length* L	Flexon Bestell Nr. *Flexon Ref. No.*
	mm	mm	mm	mm	mm	mm	
8	66,37	77,00	42	16	26	35	021-025-008
9	74,27	85,00	50	16	31	35	021-025-009
10	82,19	93,00	55	16	34	35	021-025-010
11	90,14	99,50	61	16	38	40	021-025-011
12	98,14	109,00	69	16	43	40	021-025-012
13	106,12	117,00	78	16	49	40	021-025-013
14	114,15	125,00	84	16	52	40	021-025-014
15	122,17	133,00	92	16	58	40	021-025-015
16	130,20	141,00	100	20	64	45	021-025-016
17	138,22	149,00	100	20	64	45	021-025-017
18	146,28	157,00	100	20	64	45	021-025-018
19	154,33	165,20	100	20	64	45	021-025-019
20	162,38	173,20	100	20	64	45	021-025-020
21	170,43	181,20	110	20	70	50	021-025-021
22	178,48	189,30	110	20	70	50	021-025-022
23	186,53	197,50	110	20	70	50	021-025-023
24	194,59	205,50	110	20	70	50	021-025-024
25	202,66	213,50	110	20	70	50	021-025-025
26	210,72	221,60	120	20	76	50	021-025-026
27	218,79	229,60	120	20	76	50	021-025-027
28	226,85	237,70	120	20	76	50	021-025-028
29	234,92	245,80	120	20	76	50	021-025-029
30	243,00	254,00	120	20	76	50	021-025-030
31	251,08	262,00	120	25	76	50	021-025-031
32	259,13	270,00	120	25	76	50	021-025-032
33	267,21	278,50	120	25	76	50	021-025-033
34	275,28	287,00	120	25	76	50	021-025-034
35	283,36	296,20	120	25	76	50	021-025-035
36	291,44	304,60	120	25	76	50	021-025-036
37	299,51	312,60	120	25	76	50	021-025-037
38	307,59	320,70	120	25	76	50	021-025-038
39	315,67	328,80	120	25	76	50	021-025-039
40	323,73	336,90	120	25	76	50	021-025-040
41	331,68	344,90	120	25	76	50	021-025-041
42	339,68	353,00	120	25	76	50	021-025-042

Kettenräder mit einseitiger Nabe 16B für Einfach-Rollenketten nach DIN 8187 und ISO 606

Sprocket with one side hub 16B acc. to DIN 8187 and ISO 606

Kettenrad mit einseitiger Nabe für Einfach-Rollenkette 16B-1

Sprocket with one side hub for Simplex roller chain 16B-1

Zähnezahl *teeth* z	Teilkreis *pitch circle* ø d_0	Kopfkreis *tip circle* ø d_k	Naben *hub* ø d_n	Vorbohrung *pilot bore* ø d_1	Bohrung *bore* max. d_2	Gesamtlänge *total length* L	Flexon Bestell Nr. *Flexon Ref. No.*
	mm	mm	mm	mm	mm	mm	
45	364,12	377,90	133	25	80	68	021-025-045
46	372,21	386,00	133	25	80	68	021-025-046
48	388,36	402,10	133	25	80	68	021-025-048
50	404,52	418,30	133	25	80	68	021-025-050
57	461,07	474,90	133	30	80	68	021-025-057
60	485,32	499,10	133	30	80	68	021-025-060
76	614,65	628,40	145	30	90	68	021-025-076
95	768,22	782,00	160	30	95	78	021-025-095
Werkstoff: Stahl GG-25							
38	307,59	319,20	110	30	60	65	121-025-038
45	364,12	377,90	125	30	70	70	121-025-045
57	461,07	474,90	125	35	70	70	121-025-057
76	614,65	628,40	140	35	77	80	121-025-076
95	768,22	782,00	140	40	77	80	121-025-095
114	921,81	935,60	140	40	77	80	121-025-114

Kettenräder mit einseitiger Nabe 20B für Einfach-Rollenketten nach DIN 8187 und ISO 606

Sprocket with one side hub 20B acc. to DIN 8187 and ISO 606

Kettenrad mit einseitiger Nabe für Einfach-Rollenkette 20B-1
Sprocket with one side hub for Simplex roller chain 20B-1

ISO-Nr./
ISO no: 20B-1 (1 $^1/_4$" x $^3/_4$")
Teilung/*pitch*: 31,75 mm
lichte Weite/
inner width: 19,56 mm
Rollen-/
roller- ø: 19,05 mm

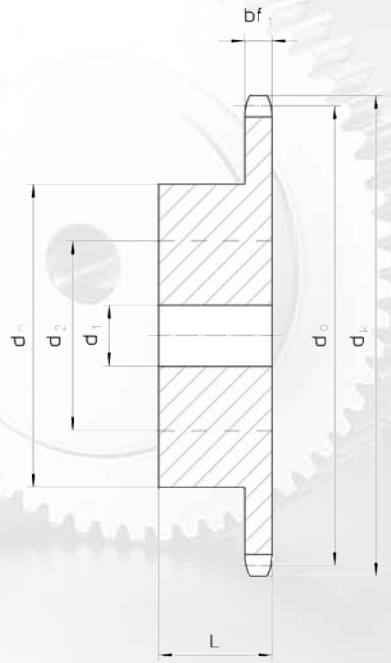

Zahnbreite bf_1 18,5 mm
teeth width

Zähnezahl *teeth* z	Teilkreis *pitch circle* ø d_0	Kopfkreis *tip circle* ø d_k	Naben *hub* ø d_n	Vorbohrung *pilot bore* ø d_1	Bohrung *bore* max. d_2	Gesamtlänge *total length* L	Flexon Bestell Nr. *Flexon Ref. No.*
	mm	mm	mm	mm	mm	mm	
8	82,96	98,10	53	20	34	40	021-031-008
9	92,84	108,00	63	20	38	40	021-031-009
10	102,74	117,90	70	20	40	40	021-031-010
11	112,68	127,80	77	20	47	45	021-031-011
12	122,68	137,80	88	20	54	45	021-031-012
13	132,65	147,80	98	20	61	45	021-031-013
14	142,68	157,80	108	20	68	45	021-031-014
15	152,72	167,90	118	20	75	45	021-031-015
16	162,75	177,90	120	25	75	50	021-031-016
17	172,78	187,90	120	25	75	50	021-031-017
18	182,85	198,00	120	25	75	50	021-031-018
19	192,91	208,10	120	25	75	50	021-031-019
20	202,98	218,10	120	25	75	50	021-031-020
21	213,04	228,20	140	25	90	55	021-031-021
22	223,11	238,30	140	25	90	55	021-031-022
23	233,17	248,30	140	25	90	55	021-031-023
24	243,23	258,40	140	25	90	55	021-031-024
25	253,33	268,50	140	25	90	55	021-031-025
26	263,40	278,60	150	25	95	55	021-031-026
27	273,48	288,60	150	25	95	55	021-031-027
28	283,56	298,70	150	25	95	55	021-031-028
29	293,65	308,80	150	25	95	55	021-031-029
30	303,75	318,90	150	25	95	55	021-031-030
31	313,85	329,00	150	25	95	55	021-031-031
32	323,91	339,10	150	25	95	55	021-031-032
33	334,01	349,20	150	25	95	55	021-031-033
34	334,10	359,30	150	25	95	55	021-031-034
35	354,20	369,40	150	25	95	55	021-031-035
36	364,30	379,50	150	25	95	55	021-031-036
37	374,39	389,50	150	25	95	55	021-031-037
38	384,49	399,60	150	25	95	55	021-031-038
39	394,59	409,70	150	25	95	55	021-031-039
40	404,66	419,80	150	25	95	55	021-031-040

Telefon/Phone: +49-2739 86-0

Kettenräder mit einseitiger Nabe 20B für Einfach-Rollenketten nach DIN 8187 und ISO 606

Sprocket with one side hub 20B acc. to DIN 8187 and ISO 606

Kettenrad mit einseitiger Nabe für Einfach-Rollenkette 20B-1

Sprocket with one side hub for Simplex roller chain 20B-1

Zähne-zahl *teeth* z	Teilkreis *pitch circle* ø d_0	Kopfkreis *tip circle* ø d_k	Naben *hub* ø d_n	Vorbohrung *pilot bore* ø d_1	Bohrung *bore* max. d_2	Gesamt-länge *total length* L	Flexon Bestell Nr. *Flexon Ref. No.*
	mm	mm	mm	mm	mm	mm	
41	425,04	440,00	150	25	95	70	021-031-041
42	424,88	440,00	150	25	95	70	021-031-042
45	455,17	470,30	150	25	95	70	021-031-045
46	465,26	480,40	150	25	95	70	021-031-046
50	505,65	521,60	160	30	100	80	021-031-050
57	576,36	592,30	160	30	100	80	021-031-057
76	768,32	784,30	160	30	100	80	021-031-076
95	960,28	976,20	168	30	105	93	021-031-095
Werkstoff: Stahl GG-25							
45	455,17	471,10	125	35	70	70	121-031-045
57	576,36	592,30	135	40	75	80	121-031-057
76	768,32	784,30	140	50	77	90	121-031-076

Kettenräder mit einseitiger Nabe 24B für Einfach-Rollenketten nach DIN 8187 und ISO 606

Sprocket with one side hub 24B acc. to DIN 8187 and ISO 606

Kettenrad mit einseitiger Nabe für Einfach-Rollenkette 24B-1
Sprocket with one side hub for Simplex roller chain 24B-1

ISO-Nr./
ISO no: 24B-1 (1 $^1/_2$" x 1")
Teilung/*pitch*: 38,1 mm
lichte Weite/
inner width: 25,4 mm
Rollen-/
roller- ø: 25,4 mm

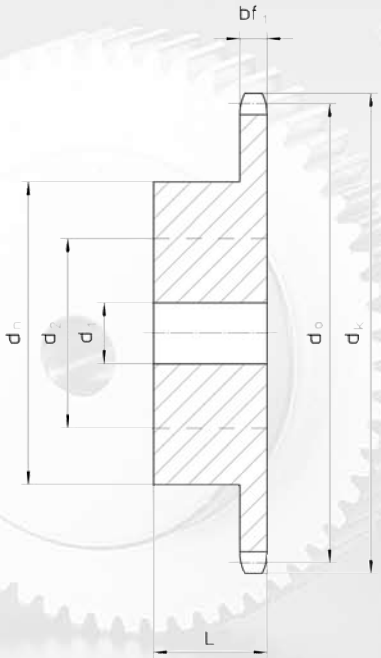

Zahnbreite *teeth width* bf_1 24,1 mm

Zähnezahl *teeth* z	Teilkreis *pitch circle* ø d_0	Kopfkreis *tip circle* ø d_k	Naben *hub* ø d_n	Vorbohrung *pilot bore* ø d_1	Bohrung *bore* max. d_2	Gesamtlänge *total length* L	Flexon Bestell Nr. *Flexon Ref. No.*
	mm	mm	mm	mm	mm	mm	
8	99,55	115,00	58	20	38	45	021-038-008
9	111,40	126,40	70	20	40	45	021-038-009
10	123,29	138,00	80	20	50	45	021-038-010
11	135,21	150,00	90	25	57	50	021-038-011
12	147,22	162,00	102	25	62	50	021-038-012
13	159,18	174,20	114	25	70	50	021-038-013
14	171,22	186,20	128	25	80	50	021-038-014
15	183,26	198,20	140	25	90	50	021-038-015
16	195,30	210,30	140	25	90	55	021-038-016
17	207,34	222,30	140	25	90	55	021-038-017
18	219,42	234,30	140	25	90	55	021-038-018
19	231,49	246,50	140	25	90	55	021-038-019
20	243,57	258,60	140	25	90	55	021-038-020
21	255,65	270,60	150	25	95	60	021-038-021
22	267,73	282,70	150	25	95	60	021-038-022
23	279,8	294,80	150	25	95	60	021-038-023
24	291,88	306,80	150	25	95	60	021-038-024
25	304,00	319,00	150	25	95	60	021-038-025
26	316,08	331,00	160	30	100	60	021-038-026
27	328,19	343,20	160	30	100	60	021-038-027
28	340,27	355,20	160	30	100	60	021-038-028
29	352,38	367,30	160	30	100	60	021-038-029
30	364,50	379,50	160	30	100	60	021-038-030
31	376,62	391,60	160	30	100	60	021-038-031
32	388,69	403,70	160	30	100	60	021-038-032
33	400,81	415,80	160	30	100	60	021-038-033
34	412,93	427,80	160	30	100	60	021-038-034
35	425,04	440,00	160	30	100	60	021-038-035
36	437,16	452,00	160	30	100	60	021-038-036
37	449,27	464,20	160	30	100	60	021-038-037
38	461,39	476,20	160	30	100	60	021-038-038
39	473,50	488,50	160	30	100	60	021-038-039
40	485,62	500,60	160	30	100	60	021-038-040

Telefon/Phone: +49-2739 86-0

Kettenräder mit einseitiger Nabe 24B für Einfach-Rollenketten nach DIN 8187 und ISO 606

Sprocket with one side hub 24B acc. to DIN 8187 and ISO 606

Kettenrad mit einseitiger Nabe für Einfach-Rollenkette 24B-1
Sprocket with one side hub for Simplex roller chain 24B-1

Zähnezahl *teeth* z	Teilkreis *pitch circle* ø d_0	Kopfkreis *tip circle* ø d_k	Naben *hub* ø d_n	Vorbohrung *pilot bore* ø d_1	Bohrung *bore* max. d_2	Gesamtlänge *total length* L	Flexon Bestell Nr. *Flexon Ref. No.*
	mm	mm	mm	mm	mm	mm	
45	546,20	562,00	168	30	105	99	021-038-045
46	558,82	574,00	168	30	105	99	021-038-046
50	606,78	622,50	168	30	105	99	021-038-050
57	691,63	707,50	168	30	105	99	021-038-057
76	921,98	939,00	178	40	115	118	021-038-076
95	1152,33	1169,00	178	40	115	118	021-038-095
Werkstoff: Stahl GG-25							
45	546,20	562,00	140	45	77	90	121-038-045
57	691,63	707,50	160	45	90	100	121-038-057
76	921,98	939,00	170	45	90	100	121-038-076

Kettenräder mit einseitiger Nabe 28B für Einfach-Rollenketten nach DIN 8187 und ISO 606

Sprocket with one side hub 28B acc. to DIN 8187 and ISO 606

Kettenrad mit einseitiger Nabe für Einfach-Rollenkette 28B-1
Sprocket with one side hub for Simplex roller chain 28B-1

ISO-Nr./
ISO no: 28B-1 (1 $^3/_4$" x 1 $^1/_4$ ")
Teilung/*pitch*: 44,45 mm
lichte Weite/
inner width: 30,99 mm
Rollen-/
roller- ø: 27,94 mm

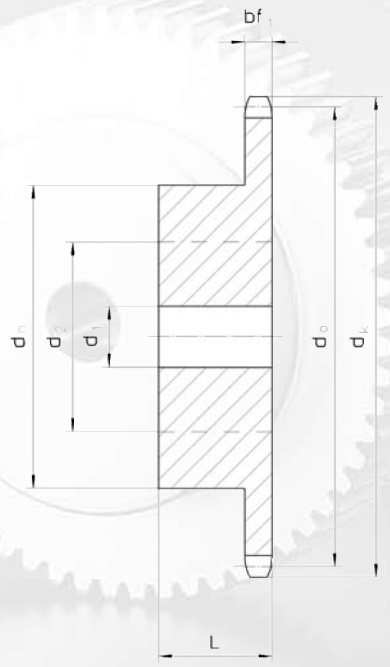

Zahnbreite bf_1 29,4 mm
teeth width

Zähne-zahl *teeth* z	Teilkreis *pitch circle* ø d_0	Kopfkreis *tip circle* ø d_k	Naben *hub* ø d_n	Vorbohrung *pilot bore* ø d_1	Bohrung *bore* max. d_2	Gesamt-länge *total length* L	Flexon Bestell Nr. *Flexon Ref. No.*
	mm	mm	mm	mm	mm	mm	
8	116,15	132,00	74	25	44	70	021-044-008
9	129,96	148,40	88	25	54	70	021-044-009
10	143,85	162,30	100	25	64	70	021-044-010
11	157,77	176,30	112	25	70	70	021-044-011
12	171,74	189,30	125	25	78	70	021-044-012
13	185,75	204,20	130	25	81	70	021-044-013
14	199,76	218,20	130	25	81	70	021-044-014
15	213,79	232,30	145	25	90	70	021-044-015
16	227,84	246,30	160	30	100	75	021-044-016
17	241,90	260,00	160	30	100	75	021-044-017
18	255,98	274,00	160	30	100	75	021-044-018
19	270,06	289,00	160	30	100	75	021-044-019
20	284,15	303,00	160	30	100	75	021-044-020
21	298,24	317,00	170	30	105	75	021-044-021
22	312,34	331,00	170	30	105	75	021-044-022
23	326,44	345,00	170	30	105	75	021-044-023
24	340,55	359,00	170	30	105	75	021-044-024
25	354,66	373,00	170	30	105	75	021-044-025
26	368,77	387,00	170	30	105	75	021-044-026
27	382,88	401,00	170	30	105	75	021-044-027
28	397,00	416,00	170	30	105	75	021-044-028
29	411,12	430,00	170	30	105	75	021-044-029
30	425,24	444,00	170	30	105	75	021-044-030
31	439,37	458,00	180	30	115	75	021-044-031
32	453,49	472,00	180	30	115	75	021-044-032
33	467,62	486,00	180	30	115	75	021-044-033
34	481,75	500,00	180	30	115	75	021-044-034
35	495,88	514,00	180	30	115	75	021-044-035
36	510,01	529,00	180	30	115	75	021-044-036
37	524,13	543,00	180	30	115	75	021-044-037
38	538,27	557,00	180	30	115	75	021-044-038
39	552,40	571,00	180	30	115	75	021-044-039
40	566,54	585,00	180	30	115	75	021-044-040

Telefon/Phone: +49-2739 86-0

Kettenräder mit einseitiger Nabe 28B für Einfach-Rollenketten nach DIN 8187 und ISO 606

Sprocket with one side hub 28B acc. to DIN 8187 and ISO 606

Kettenrad mit einseitiger Nabe für Einfach-Rollenkette 28B-1
Sprocket with one side hub for Simplex roller chain 28B-1

Zähne-zahl *teeth* z	Teilkreis *pitch circle* ø d_0	Kopfkreis *tip circle* ø d_k	Naben *hub* ø d_n	Vorbohrung *pilot bore* ø d_1	Bohrung *bore* max. d_2	Gesamt-länge *total length* L	Flexon Bestell Nr. *Flexon Ref. No.*
	mm	mm	mm	mm	mm	mm	
45	637,22	656,00	180	30	115	75	021-044-045
50	707,91	726,00	180	30	115	75	021-044-050
57	806,90	825,00	180	40	115	90	021-044-057
76	1075,62	1095,00	180	40	115	90	021-044-076

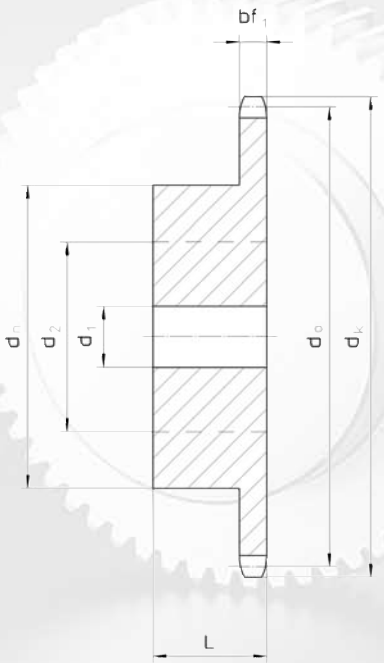

Zahnbreite bf_1 29,4 mm
teeth width

Kettenräder mit einseitiger Nabe 32B für Einfach-Rollenketten nach DIN 8187 und ISO 606

Sprocket with one side hub 32B acc. to DIN 8187 and ISO 606

Kettenrad mit einseitiger Nabe für Einfach-Rollenkette 32B-1
Sprocket with one side hub for Simplex roller chain 32B-1

ISO-Nr./
ISO no: 32B-1 (2" x 1 $^1/_4$ ")
Teilung/*pitch*: 50,8 mm
lichte Weite/
inner width: 30,99 mm
Rollen-/
roller- ø: 29,21 mm

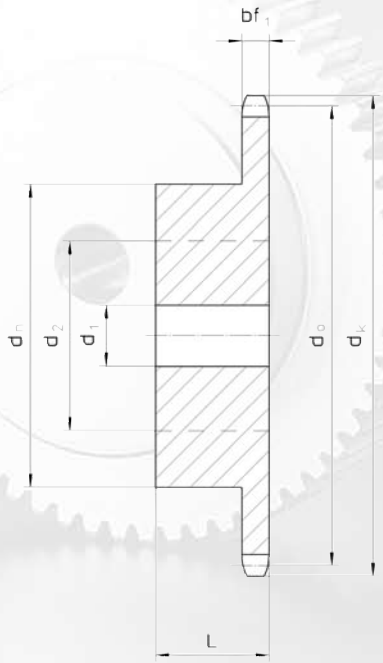

Zahnbreite bf_1 29,4 mm
teeth width

Zähnezahl *teeth* z	Teilkreis *pitch circle* ø d_0	Kopfkreis *tip circle* ø d_k	Naben *hub* ø d_n	Vorbohrung *pilot bore* ø d_1	Bohrung *bore* max. d_2	Gesamtlänge *total length* L	Flexon Bestell Nr. *Flexon Ref. No.*
	mm	mm	mm	mm	mm	mm	
8	132,74	153,20	82	25	50	80	021-050-008
9	148,54	169,00	88	25	54	80	021-050-009
10	164,39	185,00	104	25	66	80	021-050-010
11	180,31	200,80	120	30	75	80	021-050-011
12	196,29	216,80	133	30	83	80	021-050-012
13	212,29	232,80	145	30	90	80	021-050-013
14	228,29	248,80	160	30	100	80	021-050-014
15	244,30	264,80	160	30	100	80	021-050-015
16	260,40	280,90	160	30	100	90	021-050-016
17	276,46	296,90	170	30	105	90	021-050-017
18	292,55	313,00	170	30	105	90	021-050-018
19	308,66	329,10	170	30	105	90	021-050-019
20	324,71	345,20	180	30	115	90	021-050-020
21	340,82	361,30	180	30	115	90	021-050-021
22	356,98	377,50	180	30	115	90	021-050-022
23	373,08	393,60	180	30	115	90	021-050-023
24	389,18	409,70	180	30	115	90	021-050-024
25	405,33	425,80	180	30	115	90	021-050-025
26	421,44	441,90	180	30	115	90	021-050-026
27	437,59	458,10	180	30	115	90	021-050-027
28	453,69	474,20	180	30	115	90	021-050-028
29	469,85	492,00	180	30	115	90	021-050-029
30	486,00	506,50	180	30	115	90	021-050-030
32	518,27	538,80	180	30	115	90	021-050-032
35	566,71	589,50	180	30	115	90	021-050-035
38	615,16	635,50	180	30	115	90	021-050-038
40	647,47	670,30	180	30	115	90	021-050-040
45	728,24	751,00	218	40	135	123	021-050-045
50	809,04	832,00	218	40	135	123	021-050-050
57	922,16	945,00	218	40	135	123	021-050-057
76	1229,27	1252,00	218	40	135	123	021-050-076

Telefon/Phone: +49-2739 86-0

Kettenräder mit einseitiger Nabe 05B für Zweifach-Rollenketten nach DIN 8187 und ISO 606

Sprocket with one side hub 05B acc. to DIN 8187 and ISO 606

Kettenrad mit einseitiger Nabe für Zweifach-Rollenkette 05B-2
Sprocket with one side hub for Duplex roller chain 05B-2

ISO-Nr./
ISO no: 05B-2 (8 x 3,0 mm)
Teilung/*pitch*: 8,0 mm
lichte Weite/
inner width: 3,0 mm
Rollen-/
roller- ø: 5,0 mm

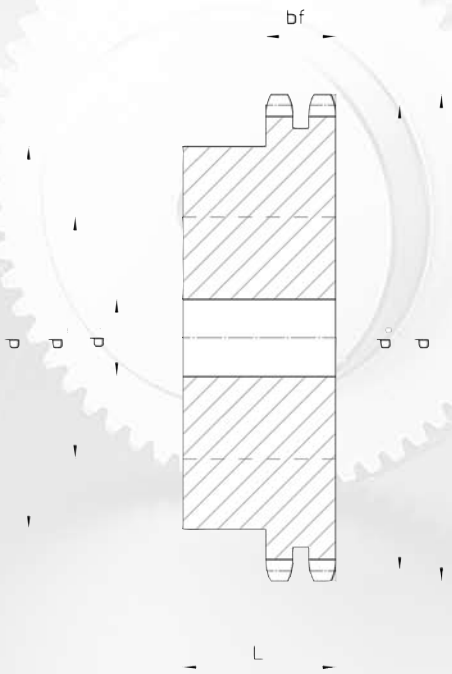

Zahnbreite bf_2 8,3 mm
teeth width

Zähnezahl *teeth* z	Teilkreis *pitch circle* ø d_0	Kopfkreis *tip circle* ø d_k	Naben *hub* ø d_n	Vorbohrung *pilot bore* ø d_1	Bohrung *bore* max. d_2	Gesamtlänge *total length* L	Flexon Bestell Nr. *Flexon Ref. No.*
	mm	mm	mm	mm	mm	mm	
8	24,00	20,90	12	8	9	18	022-008-008
9	26,60	23,39	15	8	10	18	022-008-009
10	29,20	25,89	17	8	10	18	022-008-010
11	31,70	28,39	19	10	12	18	022-008-011
12	34,20	30,91	21	10	13	18	022-008-012
13	36,70	33,42	24	10	14	18	022-008-013
14	39,20	35,95	26	10	16	18	022-008-014
15	41,70	38,48	29	10	18	18	022-008-015
16	44,30	41,01	32	10	20	20	022-008-016
17	46,80	43,53	34	10	22	20	022-008-017
18	49,30	46,07	37	10	23	20	022-008-018
19	51,90	48,61	39	10	24	20	022-008-019
20	54,40	51,14	40	10	25	20	022-008-020
21	57,00	53,67	40	10	25	20	022-008-021
22	59,50	56,21	40	10	25	20	022-008-022
23	62,00	58,75	40	10	25	20	022-008-023
24	64,60	61,29	40	10	25	20	022-008-024
25	67,50	63,83	40	10	25	20	022-008-025
26	69,50	66,37	50	10	30	22	022-008-026
27	72,20	68,91	50	12	30	22	022-008-027
28	74,80	71,45	50	12	30	22	022-008-028
29	77,30	73,99	50	12	30	22	022-008-029
30	79,80	76,53	50	12	30	22	022-008-030
31	82,40	79,08	60	12	38	22	022-008-031
32	84,90	81,61	60	12	38	22	022-008-032
33	87,50	84,16	60	12	38	22	022-008-033
34	90,00	86,70	60	12	38	22	022-008-034
35	92,50	89,24	60	12	38	22	022-008-035
36	95,00	91,79	60	12	38	22	022-008-036
37	97,60	94,33	60	12	38	22	022-008-037
38	100,20	96,88	60	12	38	22	022-008-038
39	102,70	99,42	60	12	38	22	022-008-039
40	105,20	101,97	60	12	38	22	022-008-040

Kettenräder mit einseitiger Nabe 06B für Zweifach-Rollenketten nach DIN 8187 und ISO 606

Sprocket with one side hub 06B acc. to DIN 8187 and ISO 606

Kettenrad mit einseitiger Nabe für Zweifach-Rollenkette 06B-2
Sprocket with one side hub for Duplex roller chain 06B-2

ISO-Nr./
ISO no: 06B-2 ($^3/_8$" x $^7/_{32}$")
Teilung/*pitch*: 9,525 mm
lichte Weite/
inner width: 5,72 mm
Rollen-/
roller- ø: 6,35 mm

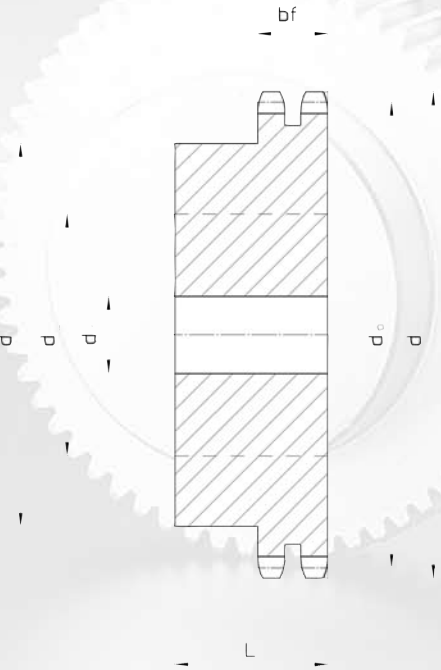

Zahnbreite bf_2 15,4 mm
teeth width

Zähnezahl *teeth* z	Teilkreis *pitch circle* ø d_0	Kopfkreis *tip circle* ø d_k	Naben *hub* ø d_n	Vorbohrung *pilot bore* ø d_1	Bohrung *bore* max. d_2	Gesamt-länge *total length* L	Flexon Bestell Nr. *Flexon Ref. No.*
	mm	mm	mm	mm	mm	mm	
8	24,89	28,00	15	6	8	22	022-009-008
9	27,85	31,00	18	8	10	22	022-009-009
10	30,82	34,00	20	8	12	22	022-009-010
11	33,80	37,00	22	10	14	25	022-009-011
12	36,80	40,00	25	10	16	25	022-009-012
13	39,80	43,00	28	10	18	25	022-009-013
14	42,80	46,30	31	10	20	25	022-009-014
15	45,81	49,30	34	10	22	25	022-009-015
16	48,82	52,30	37	12	22	30	022-009-016
17	51,83	55,30	40	12	25	30	022-009-017
18	54,85	58,30	43	12	27	30	022-009-018
19	57,87	61,30	46	12	28	30	022-009-019
20	60,89	64,30	49	12	29	30	022-009-020
21	63,91	68,00	52	12	30	30	022-009-021
22	66,93	71,00	55	12	30	30	022-009-022
23	69,95	73,50	58	12	32	30	022-009-023
24	72,97	77,00	61	12	34	30	022-009-024
25	76,00	80,00	64	12	36	30	022-009-025
26	79,02	83,00	67	12	41	30	022-009-026
27	82,04	86,00	70	12	44	30	022-009-027
28	85,07	89,00	73	12	45	30	022-009-028
29	88,09	92,00	76	12	47	30	022-009-029
30	91,12	94,70	79	12	48	30	022-009-030
31	94,15	98,30	80	16	50	30	022-009-031
32	97,17	101,30	80	16	50	30	022-009-032
33	100,20	104,30	80	16	50	30	022-009-033
34	103,23	107,30	80	16	50	30	022-009-034
35	106,26	110,40	80	16	50	30	022-009-035
36	109,29	113,40	90	16	56	30	022-009-036
37	112,32	116,40	90	16	56	30	022-009-037
38	115,34	119,50	90	16	56	30	022-009-038
39	118,37	122,50	90	16	56	30	022-009-039
40	121,40	125,50	90	16	56	30	022-009-040

Telefon/Phone: +49-2739 86-0

Kettenräder mit einseitiger Nabe 06B für Zweifach-Rollenketten nach DIN 8187 und ISO 606

Sprocket with one side hub 06B acc. to DIN 8187 and ISO 606

Kettenrad mit einseitiger Nabe für Zweifach-Rollenkette 06B-2

Sprocket with one side hub for Duplex roller chain 06B-2

Zähne-zahl *teeth* z	Teilkreis *pitch circle* ø d_0	Kopfkreis *tip circle* ø d_k	Naben *hub* ø d_n	Vorbohrung *pilot bore* ø d_1	Bohrung *bore* max. d_2	Gesamt-länge *total length* L	Flexon Bestell Nr. *Flexon Ref. No.*
	mm	mm	mm	mm	mm	mm	
42	108,93	111,40	90	16	56	40	022-009-042
45	23,39	26,60	90	16	56	40	022-009-045
46	25,89	29,20	90	16	56	40	022-009-046
48	30,91	34,20	90	16	56	40	022-009-048
50	35,95	39,20	90	16	56	40	022-009-050
57	172,91	176,90	90	16	56	40	022-009-057
60	181,99	186,00	90	16	56	40	022-009-060
76	230,49	231,90	90	20	56	40	022-009-076
95	288,08	292,50	90	20	56	40	022-009-095
Werkstoff: Stahl GG-25							
38	115,34	119,00	80	20	45	40	122-009-038
45	136,54	141,10	80	20	45	40	122-009-045
57	172,91	177,50	80	20	45	40	122-009-057
76	230,49	235,10	80	20	45	40	122-009-076
95	288,08	292,70	90	20	50	45	122-009-095
114	3445,68	350,30	90	20	50	45	122-009-114

Kettenräder mit einseitiger Nabe 08B für Zweifach-Rollenketten nach DIN 8187 und ISO 606

Sprocket with one side hub 08B acc. to DIN 8187 and ISO 606

Kettenrad mit einseitiger Nabe für Zweifach-Rollenkette 08B-2
Sprocket with one side hub for Duplex roller chain 08B-2

ISO-Nr./
ISO no: 08B-2 ($^1/_2$" x $^5/_{16}$")
Teilung/*pitch*: 12,7 mm
lichte Weite/
inner width: 7,75 mm
Rollen-/
roller- ø: 8,51 mm

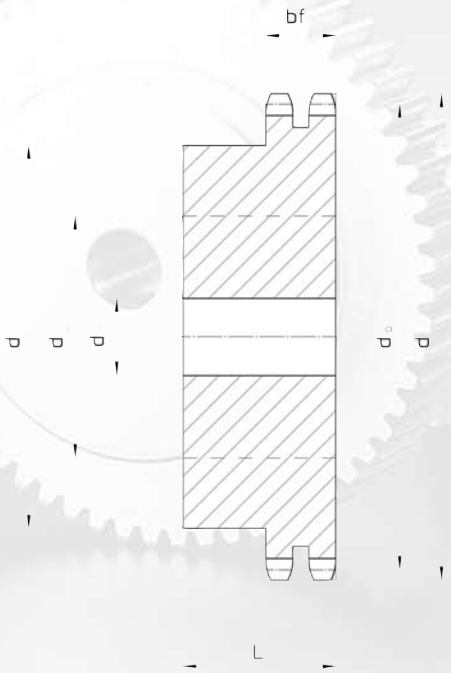

Zahnbreite bf_2 21,0 mm
teeth width

Zähnezahl *teeth* z	Teilkreis *pitch circle* ø d_0	Kopfkreis *tip circle* ø d_k	Naben *hub* ø d_n	Vorbohrung *pilot bore* ø d_1	Bohrung *bore* max. d_2	Gesamt-länge *total length* L	Flexon Bestell Nr. *Flexon Ref. No.*
	mm	mm	mm	mm	mm	mm	
8	33,18	37,20	20	10	12	32	022-012-008
9	37,13	41,00	24	10	16	32	022-012-009
10	41,10	45,20	28	10	17	32	022-012-010
11	45,07	48,70	32	12	18	35	022-012-011
12	49,07	53,00	35	12	20	35	022-012-012
13	53,06	57,40	38	12	23	35	022-012-013
14	57,07	61,80	42	12	26	35	022-012-014
15	61,09	65,50	46	12	28	35	022-012-015
16	65,10	69,50	50	14	31	35	022-012-016
17	69,11	73,60	54	14	34	35	022-012-017
18	73,14	77,80	58	14	36	35	022-012-018
19	77,16	81,70	62	14	39	35	022-012-019
20	81,19	85,80	66	14	41	35	022-012-020
21	85,22	89,70	70	16	44	40	022-012-021
22	89,24	93,80	70	16	44	40	022-012-022
23	93,27	98,20	70	16	44	40	022-012-023
24	97,29	101,80	75	16	47	40	022-012-024
25	101,33	105,80	80	16	50	40	022-012-025
26	105,36	110,00	85	20	53	40	022-012-026
27	109,40	114,00	85	20	53	40	022-012-027
28	113,42	118,00	90	20	56	40	022-012-028
29	117,46	122,00	95	20	60	40	022-012-029
30	121,50	126,10	100	20	63	40	022-012-030
31	125,54	130,20	100	20	63	40	022-012-031
32	129,56	134,30	100	20	63	40	022-012-032
33	133,60	138,40	100	20	63	40	022-012-033
34	137,64	142,60	100	20	63	40	022-012-034
35	141,68	146,70	100	20	63	40	022-012-035
36	145,72	151,00	110	20	68	40	022-012-036
37	149,76	154,60	110	20	68	40	022-012-037
38	153,80	158,60	110	20	68	40	022-012-038
39	157,83	162,70	110	20	68	40	022-012-039
40	161,87	166,80	110	20	68	40	022-012-040

Kettenräder mit einseitiger Nabe 08B für Zweifach-Rollenketten nach DIN 8187 und ISO 606

Sprocket with one side hub 08B acc. to DIN 8187 and ISO 606

Kettenrad mit einseitiger Nabe für Zweifach-Rollenkette 08B-2

Sprocket with one side hub for Duplex roller chain 08B-2

Zähnezahl *teeth* z	Teilkreis *pitch circle* ø d_0	Kopfkreis *tip circle* ø d_k	Naben *hub* ø d_n	Vorbohrung *pilot bore* ø d_1	Bohrung *bore* max. d_2	Gesamtlänge *total length* L	Flexon Bestell Nr. *Flexon Ref. No.*
	mm	mm	mm	mm	mm	mm	
42	169,95	175,40	110	20	68	50	022-012-042
45	182,07	188,00	110	20	68	50	022-012-045
46	186,10	192,10	110	20	68	50	022-012-046
48	194,18	200,30	110	20	68	50	022-012-048
50	202,26	208,30	110	20	68	50	022-012-050
57	226,50	232,20	110	20	68	50	022-012-057
60	242,66	248,60	110	20	68	50	022-012-060
76	307,33	313,30	110	20	68	56	022-012-076
95	384,11	390,10	110	20	68	56	022-012-095
Werkstoff: Stahl GG-25							
38	153,80	158,60	90	24	50	50	122-012-038
45	182,07	188,60	90	24	50	50	122-012-045
57	230,54	237,10	90	24	50	50	122-012-057
76	307,33	313,90	100	24	56	56	122-012-076
95	384,11	390,70	100	24	56	56	122-012-095
114	460,90	467,40	100	24	56	63	122-012-114

Kettenräder mit einseitiger Nabe 10B für Zweifach-Rollenketten nach DIN 8187 und ISO 606

Sprocket with one side hub 10B acc. to DIN 8187 and ISO 606

Kettenrad mit einseitiger Nabe für Zweifach-Rollenkette 10B-2
Sprocket with one side hub for Duplex roller chain 10B-2

ISO-Nr./
ISO no: 10B-2 ($^5/_8$" x $^3/_8$")
Teilung/*pitch*: 15,875 mm
lichte Weite/
inner width: 9,65 mm
Rollen-/
roller- ø: 10,16 mm

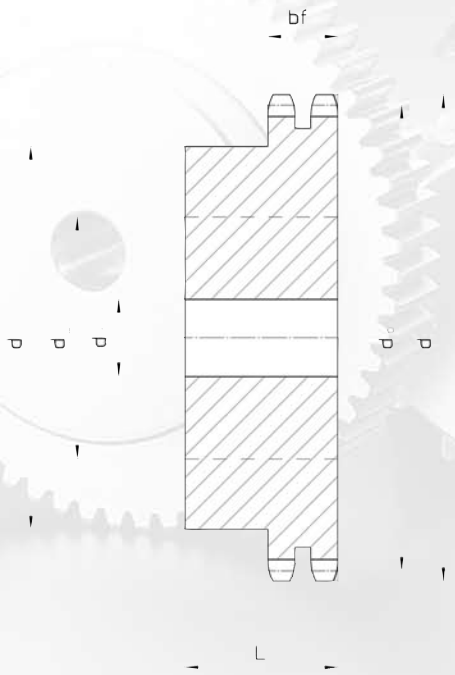

Zahnbreite bf_2 25,5 mm
teeth width

Zähnezahl *teeth* z	Teilkreis *pitch circle* ø d_0	Kopfkreis *tip circle* ø d_k	Naben *hub* ø d_n	Vorbohrung *pilot bore* ø d_1	Bohrung *bore* max. d_2	Gesamtlänge *total length* L	Flexon Bestell Nr. *Flexon Ref. No.*
	mm	mm	mm	mm	mm	mm	
8	41,48	47,00	25	12	16	40	022-015-008
9	46,42	52,60	30	12	18	40	022-015-009
10	51,37	57,50	35	12	20	40	022-015-010
11	56,34	63,00	39	14	23	40	022-015-011
12	61,34	68,00	44	14	26	40	022-015-012
13	66,32	73,00	49	14	30	40	022-015-013
14	71,34	78,00	54	14	34	40	022-015-014
15	76,36	83,00	59	14	37	40	022-015-015
16	81,37	88,00	64	16	40	45	022-015-016
17	86,39	93,00	69	16	43	45	022-015-017
18	91,42	98,30	74	16	46	45	022-015-018
19	96,45	103,30	79	16	49	45	022-015-019
20	101,49	108,40	84	16	52	45	022-015-020
21	106,52	113,40	85	16	53	45	022-015-021
22	111,55	118,00	90	16	46	45	022-015-022
23	116,58	123,40	95	16	60	45	022-015-023
24	121,62	128,30	100	16	63	45	022-015-024
25	126,66	134,00	105	16	66	45	022-015-025
26	131,70	139,00	110	20	68	45	022-015-026
27	136,75	144,00	115	20	70	45	022-015-027
28	141,78	148,70	115	20	70	45	022-015-028
29	146,83	153,80	120	20	75	45	022-015-029
30	151,87	158,80	120	20	75	45	022-015-030
31	156,92	163,90	120	20	75	45	022-015-031
32	161,95	168,90	120	20	75	45	022-015-032
33	167,00	174,50	120	20	75	45	022-015-033
34	172,05	179,00	120	20	75	45	022-015-034
35	177,10	184,10	120	20	75	45	022-015-035
36	182,15	189,10	120	20	75	45	022-015-036
37	187,20	194,20	120	20	75	45	022-015-037
38	192,24	199,20	120	20	75	45	022-015-038
39	197,29	204,20	120	20	75	45	022-015-039
40	202,34	209,30	120	20	75	45	022-015-040

Telefon/Phone: +49-2739 86-0

Kettenräder mit einseitiger Nabe 10B für Zweifach-Rollenketten nach DIN 8187 und ISO 606

Sprocket with one side hub 10B acc. to DIN 8187 and ISO 606

Kettenrad mit einseitiger Nabe für Zweifach-Rollenkette 10B-2

Sprocket with one side hub for Duplex roller chain 10B-2

Zähne-zahl *teeth* z	Teilkreis *pitch circle* ø d_0	Kopfkreis *tip circle* ø d_k	Naben *hub* ø d_n	Vorbohrung *pilot bore* ø d_1	Bohrung *bore* max. d_2	Gesamt-länge *total length* L	Flexon Bestell Nr. *Flexon Ref. No.*
	mm	mm	mm	mm	mm	mm	
42	212,44	219,90	130	20	80	50	022-015-042
45	227,58	235,00	130	20	80	50	022-015-045
46	232,63	240,10	130	20	80	50	022-015-046
48	242,73	250,20	130	20	80	50	022-015-048
50	252,82	260,30	130	20	80	50	022-015-050
57	288,18	296,00	130	20	80	50	022-015-057
60	303,32	310,80	130	20	80	63	022-015-060
76	384,16	392,10	130	20	80	63	022-015-076
95	480,14	488,50	130	20	80	63	022-015-095
Werkstoff: Stahl GG-25							
38	199,10	192,24	100	30	55	50	122-015-038
45	236,00	227,58	100	30	55	50	122-015-045
57	296,60	288,18	100	30	55	56	122-015-057
76	392,50	384,16	100	30	55	63	122-015-076
95	488,50	480,14	110	30	60	63	122-015-095
114	584,50	576,13	125	30	70	70	122-015-114

Kettenräder mit einseitiger Nabe 12B für Zweifach-Rollenketten nach DIN 8187 und ISO 606

Sprocket with one side hub 12B acc. to DIN 8187 and ISO 606

Kettenrad mit einseitiger Nabe für Zweifach-Rollenkette 12B-2
Sprocket with one side hub for Duplex roller chain 12B-2

ISO-Nr./ *ISO no:* 12B-2 ($^3/_4$" x $^7/_{16}$")
Teilung/*pitch*: 19,05 mm
lichte Weite/ *inner width*: 11,68 mm
Rollen-/ *roller-* ø: 12,07 mm

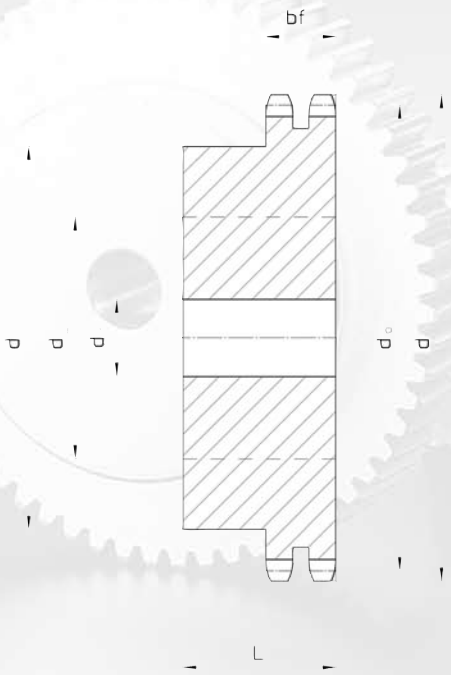

Zahnbreite *teeth width* bf_2 30,3 mm

Zähnezahl *teeth* z	Teilkreis *pitch circle* ø d_0	Kopfkreis *tip circle* ø d_k	Naben *hub* ø d_n	Vorbohrung *pilot bore* ø d_1	Bohrung *bore* max. d_2	Gesamt-länge *total length* L	Flexon Bestell Nr. *Flexon Ref. No.*
	mm	mm	mm	mm	mm	mm	
8	49,78	57,60	31	12	20	45	022-019-008
9	55,70	62,00	37	12	23	45	022-019-009
10	61,64	69,00	42	12	26	45	022-019-010
11	67,61	75,00	47	16	29	50	022-019-011
12	73,60	81,50	53	16	32	50	022-019-012
13	79,59	87,50	59	16	36	50	022-019-013
14	85,61	93,60	65	16	40	50	022-019-014
15	91,63	99,80	71	16	44	50	022-019-015
16	97,65	105,50	77	20	48	50	022-019-016
17	103,67	111,50	83	20	48	50	022-019-017
18	109,71	118,00	89	20	48	50	022-019-018
19	115,75	124,20	95	20	48	50	022-019-019
20	121,78	129,70	100	20	48	50	022-019-020
21	127,82	136,00	100	20	51	45	022-019-021
22	133,86	141,80	100	20	51	45	022-019-022
23	139,90	149,00	110	20	51	45	022-019-023
24	145,94	153,90	110	20	51	50	022-019-024
25	152,00	160,00	120	20	58	50	022-019-025
26	158,04	165,90	120	20	58	50	022-019-026
27	164,09	172,30	120	20	58	50	022-019-027
28	170,13	178,00	120	20	58	50	022-019-028
29	176,19	184,10	120	20	58	50	022-019-029
30	182,25	190,50	120	20	58	50	022-019-030
31	188,31	196,30	130	20	64	50	022-019-031
32	194,35	203,30	130	20	64	50	022-019-032
33	200,40	209,30	130	20	64	50	022-019-033
34	206,46	214,60	130	20	64	50	022-019-034
35	212,52	221,00	130	20	64	50	022-019-035
36	218,58	226,80	130	25	64	50	022-019-036
37	224,64	232,90	130	25	64	50	022-019-037
38	230,69	239,00	130	25	64	50	022-019-038
39	236,75	245,10	130	25	64	50	022-019-039
40	242,81	251,30	130	25	64	50	022-019-040

Telefon/Phone: +49-2739 86-0

Kettenräder mit einseitiger Nabe 12B für Zweifach-Rollenketten nach DIN 8187 und ISO 606

Sprocket with one side hub 12B acc. to DIN 8187 and ISO 606

Kettenrad mit einseitiger Nabe für Zweifach-Rollenkette 12B-2

Sprocket with one side hub for Duplex roller chain 12B-2

Zähne-zahl *teeth* z	Teilkreis *pitch circle* ø d_0	Kopfkreis *tip circle* ø d_k	Naben *hub* ø d_n	Vorbohrung *pilot bore* ø d_1	Bohrung *bore* max. d_2	Gesamt-länge *total length* L	Flexon Bestell Nr. *Flexon Ref. No.*
	mm	mm	mm	mm	mm	mm	
42	254,93	265,00	136	25	70	62	022-019-042
45	273,10	283,20	136	25	70	62	022-019-045
46	279,16	289,20	136	25	70	62	022-019-046
48	291,27	301,40	136	25	70	62	022-019-048
50	303,39	313,50	136	25	70	62	022-019-050
57	345,81	355,90	136	25	70	62	022-019-057
60	363,99	374,10	136	25	70	62	022-019-060
76	460,99	471,10	145	30	90	63	022-019-076
95	576,17	586,20	145	30	90	63	022-019-095
Werkstoff: Stahl GG-25							
38	230,69	238,90	110	30	75	63	122-019-038
45	273,10	283,20	110	30	75	63	122-019-045
57	345,81	355,90	120	30	80	63	122-019-057
76	460,99	471,10	135	30	100	63	122-019-076
95	576,17	586,20	135	30	100	70	122-019-095
114	691,36	701,40	135	45	100	70	122-019-114

Kettenräder mit einseitiger Nabe 16B für Zweifach-Rollenketten nach DIN 8187 und ISO 606

Sprocket with one side hub 16B acc. to DIN 8187 and ISO 606

Kettenrad mit einseitiger Nabe für Zweifach-Rollenkette 16B-2
Sprocket with one side hub for Duplex roller chain 16B-2

ISO-Nr./
ISO no: 16B-2 (1" x 17,02 mm)
Teilung/*pitch*: 25,4 mm
lichte Weite/
inner width: 17,02 mm
Rollen-/
roller- ø: 15,88 mm

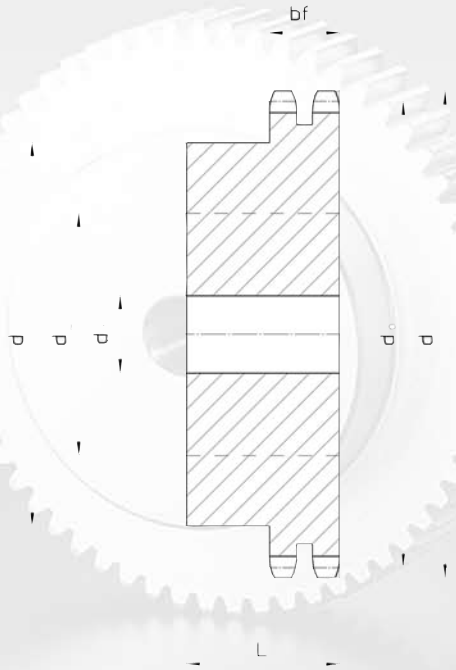

Zahnbreite bf_2 47,7 mm
teeth width

Zähnezahl *teeth* z	Teilkreis *pitch circle* ø d_0	Kopfkreis *tip circle* ø d_k	Naben *hub* ø d_n	Vorbohrung *pilot bore* ø d_1	Bohrung *bore* max. d_2	Gesamtlänge *total length* L	Flexon Bestell Nr. *Flexon Ref. No.*
	mm	mm	mm	mm	mm	mm	
8	77,00	66,37	42	16	25	65	022-025-008
9	85,00	74,27	50	16	30	65	022-025-009
10	93,00	82,19	56	16	35	65	022-025-010
11	99,50	90,14	64	20	40	70	022-025-011
12	109,00	98,14	72	20	45	70	022-025-012
13	117,00	106,12	80	20	47	70	022-025-013
14	125,00	114,15	88	20	52	70	022-025-014
15	133,00	122,17	96	20	58	70	022-025-015
16	141,00	130,20	104	20	60	70	022-025-016
17	149,00	138,22	112	20	64	70	022-025-017
18	157,00	146,28	120	20	64	70	022-025-018
19	165,20	154,33	128	20	64	70	022-025-019
20	173,20	162,38	130	20	70	70	022-025-020
21	181,20	170,43	130	25	70	70	022-025-021
22	189,30	178,48	130	25	70	70	022-025-022
23	197,50	186,53	130	25	70	70	022-025-023
24	205,50	194,59	130	25	70	70	022-025-024
25	213,50	202,66	130	25	70	70	022-025-025
26	221,60	210,72	130	25	70	70	022-025-026
27	229,60	218,79	130	25	70	70	022-025-027
28	237,70	226,85	130	25	70	70	022-025-028
29	245,80	234,92	130	25	70	70	022-025-029
30	254,00	243,00	130	25	70	70	022-025-030
31	262,00	251,08	130	25	70	70	022-025-031
32	270,00	259,13	130	25	70	70	022-025-032
33	278,50	267,21	130	25	70	70	022-025-033
34	287,00	275,28	130	25	70	70	022-025-034
35	296,20	283,36	130	25	70	70	022-025-035
36	304,60	291,44	130	25	70	70	022-025-036
37	312,60	299,51	130	25	70	70	022-025-037
38	320,70	307,59	130	25	70	70	022-025-038
39	328,80	315,67	130	25	70	70	022-025-039
40	336,90	323,73	130	25	70	70	022-025-040

Telefon/Phone: +49-2739 86-0

Kettenräder mit einseitiger Nabe 16B für Zweifach-Rollenketten nach DIN 8187 und ISO 606

Sprocket with one side hub 16B acc. to DIN 8187 and ISO 606

Kettenrad mit einseitiger Nabe für Zweifach-Rollenkette 16B-2

Sprocket with one side hub for Duplex roller chain 16B-2

Zähnezahl *teeth* z	Teilkreis *pitch circle* ø d_0	Kopfkreis *tip circle* ø d_k	Naben *hub* ø d_n	Vorbohrung *pilot bore* ø d_1	Bohrung *bore* max. d_2	Gesamtlänge *total length* L	Flexon Bestell Nr. *Flexon Ref. No.*
	mm	mm	mm	mm	mm	mm	
42	339,90	353,70	140	25	90	70	022-025-042
45	364,12	377,90	140	25	90	70	022-025-045
46	372,21	386,00	140	25	90	70	022-025-046
48	388,36	402,10	140	25	90	70	022-025-048
50	404,52	418,30	140	25	90	70	022-025-050
57	461,07	474,90	160	40	95	82	022-025-057
60	485,32	499,10	160	40	95	82	022-025-060
76	614,65	628,40	160	40	95	82	022-025-076
95	768,22	782,00	180	40	95	109	022-025-095
Werkstoff: Stahl GG-25							
38	307,59	319,20	140	40	90	75	122-025-038
45	364,12	377,90	148	40	90	75	122-025-045
57	461,07	474,90	170	40	95	90	122-025-057
76	614,65	628,40	175	40	100	95	122-025-076
95	768,22	782,00	175	45	100	95	122-025-095
114	921,81	935,60	175	45	100	95	122-025-114

Kettenräder mit einseitiger Nabe 20B für Zweifach-Rollenketten nach DIN 8187 und ISO 606

Sprocket with one side hub 20B acc. to DIN 8187 and ISO 606

Kettenrad mit einseitiger Nabe für Zweifach-Rollenkette 20B-2
Sprocket with one side hub for Duplex roller chain 20B-2

ISO-Nr./
ISO no: 20B-2 (1 $^1/_2$" x $^3/_4$")
Teilung/*pitch*: 31,75 mm
lichte Weite/
inner width: 19,56 mm
Rollen-/
roller- ø: 19,05 mm

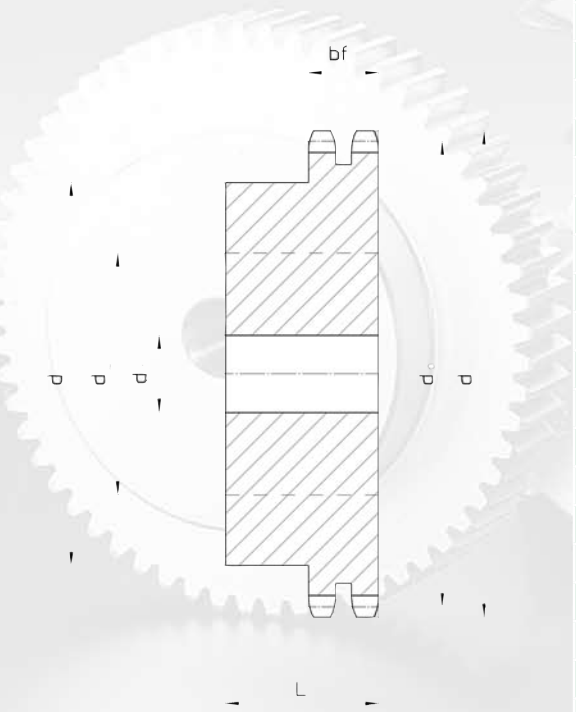

Zahnbreite bf_2 54,6 mm
teeth width

Zähnezahl *teeth* z	Teilkreis *pitch circle* ø d_0	Kopfkreis *tip circle* ø d_k	Naben *hub* ø d_n	Vorbohrung *pilot bore* ø d_1	Bohrung *bore* max. d_2	Gesamtlänge *total length* L	Flexon Bestell Nr. *Flexon Ref. No.*
	mm	mm	mm	mm	mm	mm	
8	82,96	98,10	53	20	35	75	022-031-008
9	92,84	108,00	63	20	38	75	022-031-009
10	102,74	117,90	70	20	40	75	022-031-010
11	112,68	127,80	80	20	47	80	022-031-011
12	122,68	137,80	90	20	54	80	022-031-012
13	132,65	147,80	100	20	61	80	022-031-013
14	142,68	157,80	110	20	68	80	022-031-014
15	152,72	167,90	120	20	75	80	022-031-015
16	162,75	177,90	120	25	75	80	022-031-016
17	172,78	187,90	120	25	75	80	022-031-017
18	182,85	198,00	120	25	75	80	022-031-018
19	192,91	208,10	120	25	75	80	022-031-019
20	202,98	218,10	120	25	75	80	022-031-020
21	213,04	228,20	140	25	90	80	022-031-021
22	223,11	238,30	140	25	90	80	022-031-022
23	233,17	248,30	140	25	90	80	022-031-023
24	243,23	258,40	140	25	90	80	022-031-024
25	253,33	268,50	140	25	90	80	022-031-025
27	273,48	288,60	150	25	90	80	022-031-027
28	283,56	298,70	150	25	90	80	022-031-028
29	293,65	308,80	150	25	90	80	022-031-029
30	303,75	318,90	150	25	90	80	022-031-030
31	313,85	329,00	150	25	90	80	022-031-031
32	323,91	339,10	150	25	90	80	022-031-032
33	334,01	349,20	150	25	90	80	022-031-033
34	334,10	359,30	150	25	90	80	022-031-034
35	354,20	369,40	150	25	90	80	022-031-035
36	364,30	379,50	150	30	90	80	022-031-036
37	374,39	389,50	150	30	90	80	022-031-037
38	384,49	399,60	150	30	90	80	022-031-038
39	394,59	409,70	150	30	90	80	022-031-039
40	404,66	419,80	150	30	90	80	022-031-040

Telefon/Phone: +49-2739 86-0

Kettenräder mit einseitiger Nabe 20B für Zweifach-Rollenketten nach DIN 8187 und ISO 606

Sprocket with one side hub 20B acc. to DIN 8187 and ISO 606

Kettenrad mit einseitiger Nabe für Zweifach-Rollenkette 20B-2

Sprocket with one side hub for Duplex roller chain 20B-2

Zähnezahl *teeth* z	Teilkreis *pitch circle* ø d_0	Kopfkreis *tip circle* ø d_k	Naben *hub* ø d_n	Vorbohrung *pilot bore* ø d_1	Bohrung *bore* max. d_2	Gesamtlänge *total length* L	Flexon Bestell Nr. *Flexon Ref. No.*
	mm	mm	mm	mm	mm	mm	
45	455,17	471,10	160	30	95	101	022-031-045
46	465,26	481,20	160	30	95	101	022-031-046
50	505,65	521,60	160	30	95	101	022-031-050
57	576,36	592,30	180	40	95	116	022-031-057
76	768,32	784,30	180	40	95	116	022-031-076
95	960,28	976,20	200	40	95	116	022-031-095
Werkstoff: Stahl GG-25							
45	471,10	455,17	140	45	77	90	122-031-045
57	592,30	576,36	160	50	90	100	122-031-057
76	784,30	768,32	180	56	95	100	122-031-076

Kettenräder mit einseitiger Nabe 24B für Zweifach-Rollenketten nach DIN 8187 und ISO 606

Sprocket with one side hub 24B acc. to DIN 8187 and ISO 606

Kettenrad mit einseitiger Nabe für Zweifach-Rollenkette 24B-2
Sprocket with one side hub for Duplex roller chain 24B-2

ISO-Nr./
ISO no: 24B-2 (1 $^1/_2$" x 1")
Teilung/*pitch*: 38,1 mm
lichte Weite/
inner width: 25,4 mm
Rollen-/
roller- ø: 25,4 mm

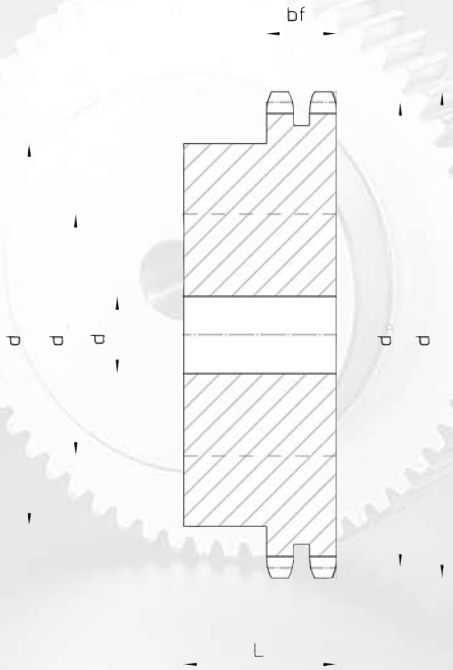

Zahnbreite bf_2 72 mm
teeth width

Zähnezahl *teeth* z	Teilkreis *pitch circle* ø d_0	Kopfkreis *tip circle* ø d_k	Naben *hub* ø d_n	Vorbohrung *pilot bore* ø d_1	Bohrung *bore* max. d_2	Gesamt-länge *total length* L	Flexon Bestell Nr. *Flexon Ref. No.*
	mm	mm	mm	mm	mm	mm	
8	99,55	115,00	58	25	35	95	022-038-008
9	111,40	126,40	70	25	40	95	022-038-009
10	123,29	138,00	80	25	50	95	022-038-010
11	135,21	150,00	90	25	57	100	022-038-011
12	147,22	162,00	102	25	62	100	022-038-012
13	159,18	174,20	114	25	70	100	022-038-013
14	171,22	186,20	128	25	80	100	022-038-014
15	183,26	198,20	140	25	90	100	022-038-015
16	195,30	210,30	140	25	90	100	022-038-016
17	207,34	222,30	150	25	90	100	022-038-017
18	219,42	234,30	160	25	90	100	022-038-018
19	231,49	246,50	160	25	90	100	022-038-019
20	243,57	258,60	160	25	90	100	022-038-020
21	255,65	270,60	160	25	95	100	022-038-021
22	267,73	282,70	160	25	95	100	022-038-022
23	279,80	294,80	160	25	95	100	022-038-023
24	291,88	306,80	160	25	95	100	022-038-024
25	304,00	319,00	160	25	95	100	022-038-025
26	316,08	331,00	160	30	95	100	022-038-026
27	328,19	343,20	160	30	95	100	022-038-027
28	340,27	355,20	160	30	95	100	022-038-028
29	352,38	367,30	160	30	95	100	022-038-029
30	364,50	379,50	160	30	95	100	022-038-030
31	376,62	391,60	170	30	95	100	022-038-031
32	388,69	403,70	170	30	95	100	022-038-032
33	400,81	415,80	170	30	95	100	022-038-033
34	412,93	427,80	170	30	95	100	022-038-034
35	425,04	440,00	170	30	95	100	022-038-035
36	437,16	452,00	170	30	95	100	022-038-036
37	449,27	464,20	170	30	95	100	022-038-037
38	461,39	476,20	170	30	95	100	022-038-038
39	473,50	488,50	170	30	95	100	022-038-039
40	485,62	500,60	170	30	95	100	022-038-040

Telefon/Phone: +49-2739 86-0

Kettenräder mit einseitiger Nabe 24B für Zweifach-Rollenketten nach DIN 8187 und ISO 606

Sprocket with one side hub 24B acc. to DIN 8187 and ISO 606

Kettenrad mit einseitiger Nabe für Zweifach-Rollenkette 24B-2

Sprocket with one side hub for Duplex roller chain 24B-2

Zähnezahl *teeth* z	Teilkreis *pitch circle* ø d_0	Kopfkreis *tip circle* ø d_k	Naben *hub* ø d_n	Vorbohrung *pilot bore* ø d_1	Bohrung *bore* max. d_2	Gesamtlänge *total length* L	Flexon Bestell Nr. *Flexon Ref. No.*
	mm	mm	mm	mm	mm	mm	
45	546,20	562,00	180	40	95	133	022-038-045
46	558,82	574,00	180	40	95	100	022-038-046
50	606,78	622,50	180	40	95	133	022-038-050
57	691,63	707,50	180	40	95	133	022-038-057
76	921,98	939,00	200	40	100	133	022-038-076
95	1152,33	1169,00	220	40	100	120	022-038-095
Werkstoff: Stahl GG-25							
45	546,20	562,00	180	45	95	100	122-038-045
57	691,63	707,50	200	55	105	110	122-038-057
76	921,98	939,00	220	55	110	120	122-038-076

Kettenräder mit einseitiger Nabe 28B für Zweifach-Rollenketten nach DIN 8187 und ISO 606

Sprocket with one side hub 28B acc. to DIN 8187 and ISO 606

Kettenrad mit einseitiger Nabe für Zweifach-Rollenkette 28B-2
Sprocket with one side hub for Duplex roller chain 28B-2

ISO-Nr./
ISO no: 28B-2 (1 $^3/_4$" x 1 $^1/_4$ ")
Teilung/*pitch*: 44,45 mm
lichte Weite/
inner width: 30,99 mm
Rollen-/
roller- ø: 27,94 mm

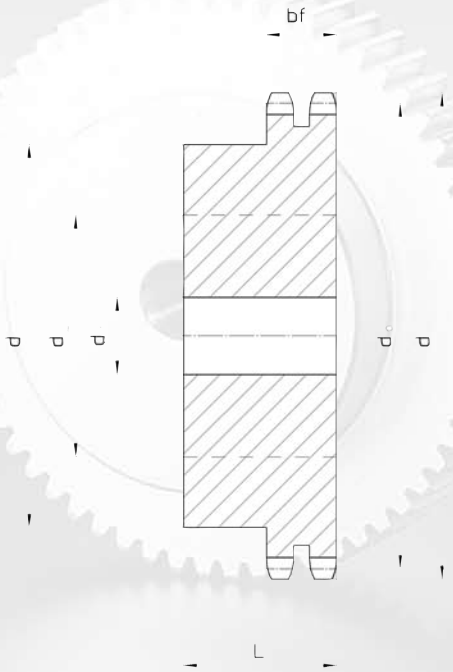

Zahnbreite bf_2 88,4 mm
teeth width

Zähnezahl *teeth* z	Teilkreis *pitch circle* ø d_0	Kopfkreis *tip circle* ø d_k	Naben *hub* ø d_n	Vorbohrung *pilot bore* ø d_1	Bohrung *bore* max. d_2	Gesamtlänge *total length* L	Flexon Bestell Nr. *Flexon Ref. No.*
	mm	mm	mm	mm	mm	mm	
8	116,15	132,00	74	25	40	120	022-044-008
9	129,96	148,40	88	25	47	120	022-044-009
10	143,85	162,30	100	25	50	120	022-044-010
11	157,77	176,30	112	25	57	120	022-044-011
12	171,74	189,30	125	25	62	120	022-044-012
13	185,75	204,20	130	25	70	120	022-044-013
14	199,76	218,20	130	25	80	120	022-044-014
15	213,79	232,30	160	30	90	120	022-044-015
16	227,84	246,30	160	30	90	120	022-044-016
17	241,90	260,00	160	30	90	120	022-044-017
18	255,98	274,00	160	30	90	120	022-044-018
19	270,06	289,00	180	30	90	120	022-044-019
20	284,15	303,00	180	30	90	120	022-044-020
21	298,24	317,00	180	30	95	120	022-044-021
22	312,34	331,00	180	30	95	120	022-044-022
23	326,44	345,00	180	30	95	120	022-044-023
24	340,55	359,00	180	30	95	120	022-044-024
25	354,66	373,00	170	30	90	120	022-044-025
26	368,77	387,00	170	30	90	120	022-044-026
27	382,88	401,00	170	30	90	120	022-044-027
28	397,00	416,00	170	30	90	120	022-044-028
29	411,12	430,00	170	30	90	120	022-044-029
30	425,24	444,00	170	30	90	120	022-044-030
35	495,88	514,00	180	30	95	120	022-044-035
38	538,27	557,00	180	30	95	120	022-044-038
40	566,54	585,00	180	30	95	120	022-044-040
45	637,22	656,00	200	40	100	150	022-044-045
50	707,91	726,00	200	40	100	150	022-044-050
57	806,90	825,00	200	40	100	150	022-044-057
76	1075,62	1095,00	200	40	100	150	022-044-076

Kettenräder mit einseitiger Nabe 32B für Zweifach-Rollenketten nach DIN 8187 und ISO 606

Sprocket with one side hub 32B acc. to DIN 8187 and ISO 606

Kettenrad mit einseitiger Nabe für Zweifach-Rollenkette 32B-2
Sprocket with one side hub for Duplex roller chain 32B-2

ISO-Nr./
ISO no: 32B-2 (2" x 1 $^1/_4$")
Teilung/*pitch*: 50,8 mm
lichte Weite/
inner width: 30,99 mm
Rollen-/
roller- ø: 29,21 m

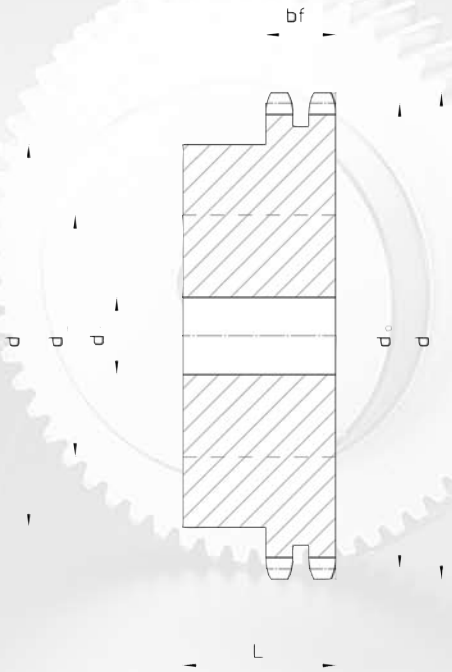

Zahnbreite bf_2 87,4 mm
teeth width

Zähne-zahl *teeth* z	Teilkreis *pitch circle* ø d_0	Kopfkreis *tip circle* ø d_k	Naben *hub* ø d_n	Vorbohrung *pilot bore* ø d_1	Bohrung *bore* max. d_2	Gesamt-länge *total length* L	Flexon Bestell Nr. *Flexon Ref. No.*
	mm	mm	mm	mm	mm	mm	
8	132,74	153,20	82	30	42	120	022-050-008
9	148,54	169,00	88	30	45	120	022-050-009
10	164,39	185,00	104	30	50	120	022-050-010
11	180,31	200,80	120	30	65	120	022-050-011
12	196,29	216,80	133	30	70	120	022-050-012
13	212,29	232,80	145	30	75	120	022-050-013
14	228,29	248,80	160	30	85	120	022-050-014
15	244,30	264,80	160	30	85	120	022-050-015
16	260,40	280,90	160	30	85	120	022-050-016
17	276,46	296,90	180	30	90	120	022-050-017
18	292,55	313,00	180	30	90	120	022-050-018
19	308,66	329,10	200	30	95	120	022-050-019
20	324,71	345,20	200	30	95	120	022-050-020
21	340,82	361,30	200	30	95	120	022-050-021
22	356,98	377,50	200	30	95	120	022-050-022
23	373,08	393,60	200	30	95	120	022-050-023
24	389,18	409,70	200	30	95	120	022-050-024
25	405,33	425,80	200	30	95	120	022-050-025
26	421,44	441,90	200	30	95	120	022-050-026
27	437,59	458,10	200	30	95	120	022-050-027
28	453,69	474,20	200	30	95	120	022-050-028
30	486,00	506,50	200	30	95	120	022-050-030
38	615,16	635,50	200	30	95	120	022-050-038
40	647,47	670,00	200	40	95	120	022-050-040
45	728,24	751,00	218	40	100	123	022-050-045
50	809,04	832,00	218	40	100	123	022-050-050
57	922,16	945,00	218	40	100	123	022-050-057
76	1229,27	1252,00	218	40	100	123	022-050-076

Kettenräder mit einseitiger Nabe 06B für Dreifach-Rollenketten nach DIN 8187 und ISO 606

Sprocket with one side hub 06B acc. to DIN 8187 and ISO 606

Kettenrad mit einseitiger Nabe für Dreifach-Rollenkette 06B-3
Sprocket with one side hub for Triplex roller chain 06B-3

ISO-Nr./
ISO no: 06B-3 ($^3/_8$" x $^7/_{32}$")
Teilung/*pitch*: 9,525 mm
lichte Weite/
inner width: 5,72 mm
Rollen-/
roller- ø: 6,35 mm

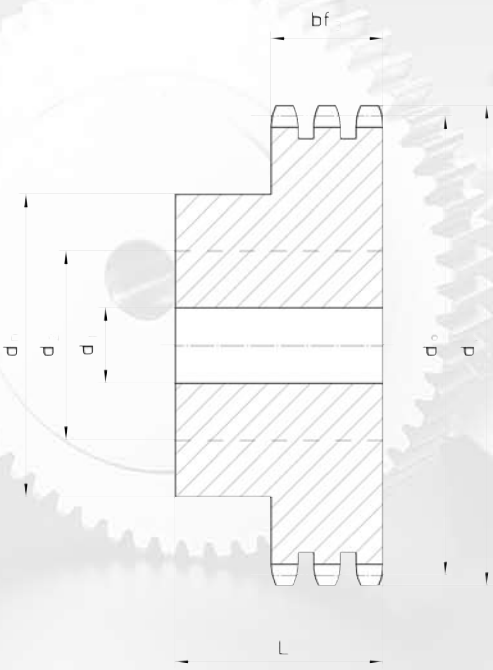

Zahnbreite bf_3 25,6 mm
teeth width

Zähnezahl *teeth* z	Teilkreis *pitch circle* ø d_0	Kopfkreis *tip circle* ø d_k	Naben *hub* ø d_n	Vorbohrung *pilot bore* ø d_1	Bohrung *bore* max. d_2	Gesamt-länge *total length* L	Flexon Bestell Nr. *Flexon Ref. No.*
	mm	mm	mm	mm	mm	mm	
8	24,89	28,00	15	6	8	32	023-009-008
9	27,85	31,00	18	8	12	32	023-009-009
10	30,82	34,00	20	10	14	32	023-009-010
11	33,80	37,00	22	10	15	35	023-009-011
12	36,80	40,00	25	10	16	35	023-009-012
13	39,80	43,00	28	10	18	35	023-009-013
14	42,80	46,30	31	12	20	35	023-009-014
15	45,81	49,30	34	12	21	35	023-009-015
16	48,82	52,30	37	12	24	35	023-009-016
17	51,83	55,30	40	12	26	35	023-009-017
18	54,85	58,30	43	12	27	35	023-009-018
19	57,87	61,30	46	12	28	35	023-009-019
20	60,89	64,30	49	12	30	35	023-009-020
21	63,91	68,00	52	14	31	40	023-009-021
22	66,93	71,00	55	14	32	40	023-009-022
23	69,95	73,50	58	14	34	40	023-009-023
24	72,97	77,00	61	14	36	40	023-009-024
25	76,00	80,00	64	14	40	40	023-009-025
26	79,02	83,00	67	14	42	40	023-009-026
27	82,04	86,00	70	14	44	40	023-009-027
28	85,07	89,00	73	14	45	40	023-009-028
29	88,09	92,00	76	14	46	40	023-009-029
30	91,12	94,70	79	14	49	40	023-009-030
31	94,15	98,30	80	16	50	40	023-009-031
32	97,17	101,30	80	16	50	40	023-009-032
33	100,20	104,30	80	16	50	40	023-009-033
34	103,23	107,30	85	16	53	40	023-009-034
35	106,26	110,40	85	16	53	40	023-009-035
36	109,29	113,40	90	16	56	40	023-009-036
37	112,32	116,40	90	16	56	40	023-009-037
38	115,34	119,50	90	16	56	40	023-009-038
39	118,37	122,50	90	16	56	40	023-009-039
40	121,40	125,50	90	16	56	40	023-009-040

Telefon/Phone: +49-2739 86-0

Kettenräder mit einseitiger Nabe 06B für Dreifach-Rollenketten nach DIN 8187 und ISO 606

Sprocket with one side hub 06B acc. to DIN 8187 and ISO 606

Kettenrad mit einseitiger Nabe für Dreifach-Rollenkette 06B-3
Sprocket with one side hub for Triplex roller chain 06B-3

Zähnezahl *teeth* z	Teilkreis *pitch circle* ø d_0	Kopfkreis *tip circle* ø d_k	Naben *hub* ø d_n	Vorbohrung *pilot bore* ø d_1	Bohrung *bore* max. d_2	Gesamtlänge *total length* L	Flexon Bestell Nr. *Flexon Ref. No.*
	mm	mm	mm	mm	mm	mm	
45	136,54	140,70	90	16	56	56	023-009-045
50	151,69	155,70	90	16	56	56	023-009-050
57	172,91	176,90	90	16	56	56	023-009-057
60	181,99	186,00	90	16	56	56	023-009-060
76	230,49	235,10	88	25	53	60	023-009-076
95	288,08	292,70	120	25	65	60	023-009-095
Werkstoff: Stahl GG-25							
38	115,34	119,00	90	24	50	56	123-009-038
45	136,54	141,10	90	24	50	56	123-009-045
57	172,91	177,50	90	24	50	56	123-009-057
76	230,49	235,10	100	24	55	56	123-009-076
95	288,08	292,70	100	24	55	56	123-009-095
114	3445,68	350,30	100	24	55	56	123-009-114

Kettenräder mit einseitiger Nabe 08B für Dreifach-Rollenketten nach DIN 8187 und ISO 606

Sprocket with one side hub 08B acc. to DIN 8187 and ISO 606

Kettenrad mit einseitiger Nabe für Dreifach-Rollenkette 08B-3
Sprocket with one side hub for Triplex roller chain 08B-3

ISO-Nr./
ISO no: 08B-3 ($^1/_2$" x $^5/_{16}$")
Teilung/*pitch*: 12,7 mm
lichte Weite/
inner width: 7,75 mm
Rollen-/
roller- ø: 8,51 mm

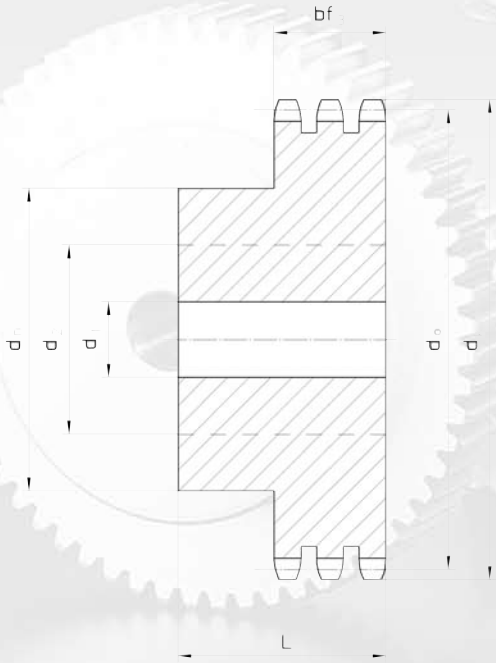

Zahnbreite bf_3 35,0 mm
teeth width

Zähnezahl *teeth* z	Teilkreis *pitch circle* ø d_0	Kopfkreis *tip circle* ø d_k	Naben *hub* ø d_n	Vorbohrung *pilot bore* ø d_1	Bohrung *bore* max. d_2	Gesamt-länge *total length* L	Flexon Bestell Nr. *Flexon Ref. No.*
	mm	mm	mm	mm	mm	mm	
8	33,18	37,20	20	10	14	46	023-012-008
9	37,13	41,00	24	12	16	46	023-012-009
10	41,10	45,20	28	12	18	46	023-012-010
11	45,07	48,70	32	14	20	50	023-012-011
12	49,07	53,00	35	14	22	50	023-012-012
13	53,06	57,40	38	14	24	50	023-012-013
14	57,07	61,80	42	14	26	50	023-012-014
15	61,09	65,50	46	14	28	50	023-012-015
16	65,10	69,50	50	16	30	50	023-012-016
17	69,11	73,60	54	16	32	50	023-012-017
18	73,14	77,80	58	16	34	50	023-012-018
19	77,16	81,70	62	16	40	50	023-012-019
20	81,19	85,80	66	16	42	50	023-012-020
21	85,22	89,70	70	20	44	55	023-012-021
22	89,24	93,80	70	20	44	55	023-012-022
23	93,27	98,20	70	20	44	55	023-012-023
24	97,29	101,80	75	20	46	55	023-012-024
25	101,33	105,80	80	20	50	55	023-012-025
26	105,36	110,00	85	20	53	55	023-012-026
27	109,40	114,00	85	20	53	55	023-012-027
28	113,42	118,00	90	20	56	55	023-012-028
29	117,46	122,00	95	20	60	55	023-012-029
30	121,50	126,10	100	20	62	55	023-012-030
31	125,54	130,20	110	20	65	55	023-012-031
32	129,56	134,30	110	20	65	55	023-012-032
33	133,60	138,40	110	20	65	55	023-012-033
34	137,64	142,60	110	20	65	55	023-012-034
35	141,68	146,70	110	20	65	55	023-012-035
36	145,72	151,00	120	25	70	55	023-012-036
37	149,76	154,60	120	25	70	55	023-012-037
38	153,80	158,60	120	25	70	55	023-012-038
39	157,83	162,70	120	25	70	55	023-012-039
40	161,87	166,80	120	25	70	55	023-012-040

Telefon/Phone: +49-2739 86-0

Kettenräder mit einseitiger Nabe 08B für Dreifach-Rollenketten nach DIN 8187 und ISO 606

Sprocket with one side hub 08B acc. to DIN 8187 and ISO 606

Kettenrad mit einseitiger Nabe für Dreifach-Rollenkette 08B-3

Sprocket with one side hub for Triplex roller chain 08B-3

Zähne-zahl *teeth* z	Teilkreis *pitch circle* ø d_0	Kopfkreis *tip circle* ø d_k	Naben *hub* ø d_n	Vorbohrung *pilot bore* ø d_1	Bohrung *bore* max. d_2	Gesamt-länge *total length* L	Flexon Bestell Nr. *Flexon Ref. No.*
	mm	mm	mm	mm	mm	mm	
45	165,95	175,06	120	25	70	55	023-012-045
50	202,26	208,30	90	16	56	56	023-012-050
57	230,54	236,40	90	16	56	56	023-012-057
60	242,66	248,60	90	16	56	56	023-012-060
76	307,33	313,30	90	16	56	56	023-012-076
95	384,11	390,70	136	25	80	68	023-012-095
Werkstoff: Stahl GG-25							
38	153,80	158,60	100	24	56	60	123-012-028
45	182,07	188,60	100	24	56	60	123-012-045
57	230,54	237,10	100	24	56	60	123-012-057
76	307,33	313,90	100	24	56	60	123-012-076
95	384,11	390,70	120	24	65	67	123-012-095
114	460,90	467,40	120	24	65	67	123-012-114

Kettenräder mit einseitiger Nabe 10B für Dreifach-Rollenketten nach DIN 8187 und ISO 606

Sprocket with one side hub 10B acc. to DIN 8187 and ISO 606

Kettenrad mit einseitiger Nabe für Dreifach-Rollenkette 10B-3
Sprocket with one side hub for Triplex roller chain 10B-3

ISO-Nr./
ISO no: 10B-3 ($^5/_8$" x $^3/_8$")
Teilung/*pitch*: 15,875 mm
lichte Weite/
inner width: 9,65 mm
Rollen-/
roller- ø: 10,16 mm

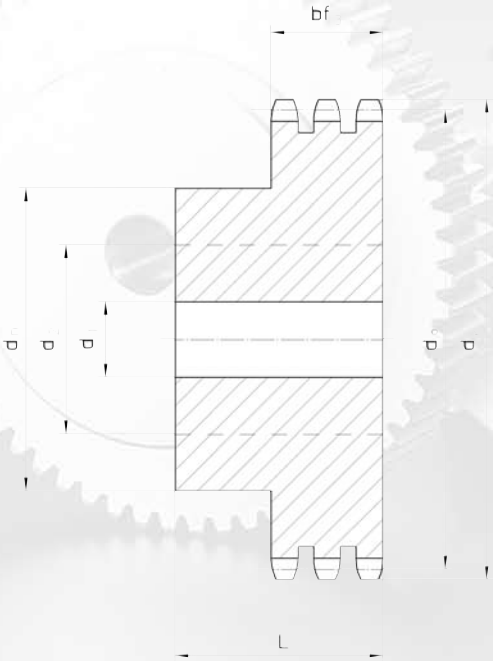

Zahnbreite bf_3 42,1 mm
teeth width

Zähnezahl *teeth* z	Teilkreis *pitch circle* ø d_0	Kopfkreis *tip circle* ø d_k	Naben *hub* ø d_n	Vorbohrung *pilot bore* ø d_1	Bohrung *bore* max. d_2	Gesamt-länge *total length* L	Flexon Bestell Nr. *Flexon Ref. No.*
	mm	mm	mm	mm	mm	mm	
8	41,48	47,00	25	12	16	55	023-015-008
9	46,42	52,60	30	12	18	55	023-015-009
10	51,37	57,50	35	16	20	55	023-015-010
11	56,34	63,00	39	16	23	55	023-015-011
12	61,34	68,00	44	16	26	55	023-015-012
13	66,32	73,00	49	16	30	55	023-015-013
14	71,34	78,00	54	16	32	55	023-015-014
15	76,36	83,00	59	16	35	55	023-015-015
16	81,37	88,00	64	16	40	60	023-015-016
17	86,39	93,00	69	16	44	60	023-015-017
18	91,42	98,30	74	16	47	60	023-015-018
19	96,45	103,30	79	16	50	60	023-015-019
20	101,49	108,40	84	16	53	60	023-015-020
21	106,52	113,40	85	20	53	60	023-015-021
22	111,55	118,00	90	20	56	60	023-015-022
23	116,58	123,40	95	20	60	60	023-015-023
24	121,62	128,30	100	20	62	60	023-015-024
25	126,66	134,00	105	20	64	60	023-015-025
26	131,70	139,00	110	20	65	60	023-015-026
27	136,75	144,00	110	20	65	60	023-015-027
28	141,78	148,70	115	20	68	60	023-015-028
29	146,83	153,80	120	20	70	60	023-015-029
30	151,87	158,80	120	20	70	60	023-015-030
31	156,92	163,90	120	20	70	60	023-015-031
32	161,95	168,90	120	20	70	60	023-015-032
33	167,00	174,50	120	20	70	60	023-015-033
34	172,05	179,00	120	20	70	60	023-015-034
35	177,10	184,10	120	20	70	60	023-015-035
36	182,15	189,10	120	25	70	60	023-015-036
37	187,20	194,20	120	25	70	60	023-015-037
38	192,24	199,20	120	25	70	60	023-015-038
39	197,29	204,20	120	25	70	60	023-015-039
40	202,34	209,30	120	25	70	60	023-015-040

Telefon/Phone: +49-2739 86-0

Kettenräder mit einseitiger Nabe 10B für Dreifach-Rollenketten nach DIN 8187 und ISO 606

Sprocket with one side hub 10B acc. to DIN 8187 and ISO 606

Kettenrad mit einseitiger Nabe für Dreifach-Rollenkette 10B-3

Sprocket with one side hub for Triplex roller chain 10B-3

Zähnezahl *teeth* z	Teilkreis *pitch circle* ø d_0	Kopfkreis *tip circle* ø d_k	Naben *hub* ø d_n	Vorbohrung *pilot bore* ø d_1	Bohrung *bore* max. d_2	Gesamtlänge *total length* L	Flexon Bestell Nr. *Flexon Ref. No.*
	mm	mm	mm	mm	mm	mm	
45	210,42	217,50	120	25	70	60	023-015-045
50	218,50	225,70	120	25	70	60	023-015-050
57	222,54	229,80	120	25	70	60	023-015-057
60	303,32	311,70	136	25	75	74	023-015-060
76	384,16	392,50	145	30	80	75	023-015-076
95	480,14	488,50	145	30	80	75	023-015-095
Werkstoff: Stahl GG-25							
38	192,24	199,10	100	32	55	60	123-015-038
45	227,58	236,00	100	32	55	60	123-015-045
57	288,18	296,60	100	32	55	63	123-015-057
76	384,16	392,50	110	35	60	67	123-015-076
95	480,14	488,50	125	35	70	70	123-015-095
114	576,13	584,50	125	35	70	80	123-015-114

Kettenräder mit einseitiger Nabe 12B für Dreifach-Rollenketten nach DIN 8187 und ISO 606

Sprocket with one side hub 12B acc. to DIN 8187 and ISO 606

Kettenrad mit einseitiger Nabe für Dreifach-Rollenkette 12B-3
Sprocket with one side hub for Triplex roller chain 12B-3

ISO-Nr./
ISO no: 12B-3 ($^3/_4$" x $^7/_{16}$")
Teilung/*pitch*: 19,05 mm
lichte Weite/
inner width: 11,68 mm
Rollen-/
roller- ø: 12,07 mm

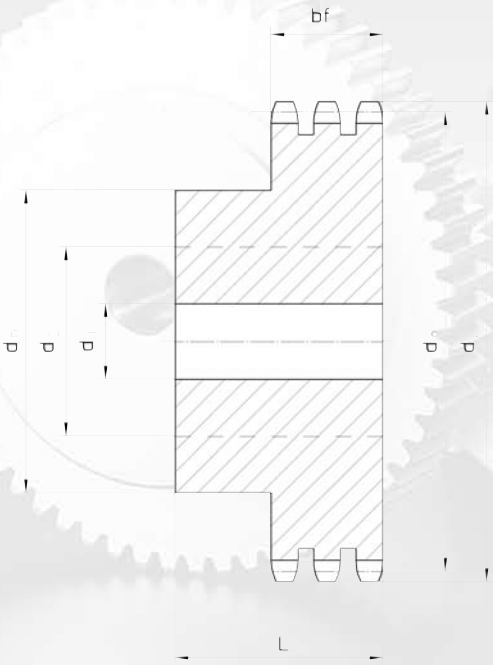

Zahnbreite bf_3 49,8 mm
teeth width

Zähne-zahl *teeth* z	Teilkreis *pitch circle* ø d_0	Kopfkreis *tip circle* ø d_k	Naben *hub* ø d_n	Vorbohrung *pilot bore* ø d_1	Bohrung *bore* max. d_2	Gesamt-länge *total length* L	Flexon Bestell Nr. *Flexon Ref. No.*
	mm	mm	mm	mm	mm	mm	
8	49,78	57,60	31	16	20	65	023-019-008
9	55,70	62,00	37	16	22	65	023-019-009
10	61,64	69,00	42	16	24	65	023-019-010
11	67,61	75,00	47	20	28	70	023-019-011
12	73,60	81,50	53	20	32	70	023-019-012
13	79,59	87,50	59	20	35	70	023-019-013
14	85,61	93,60	65	20	40	70	023-019-014
15	91,63	99,80	71	20	45	70	023-019-015
16	97,65	105,50	77	20	48	70	023-019-016
17	103,67	111,50	83	20	52	70	023-019-017
18	109,71	118,00	89	20	56	70	023-019-018
19	115,75	124,20	95	20	60	70	023-019-019
20	121,78	129,70	100	20	63	70	023-019-020
21	127,82	136,00	100	20	63	70	023-019-021
22	133,86	141,80	100	20	63	70	023-019-022
23	139,90	149,00	110	20	65	70	023-019-023
24	145,94	153,90	110	20	65	70	023-019-024
25	152,00	160,00	120	20	70	70	023-019-025
26	158,04	165,90	120	20	70	70	023-019-026
27	164,09	172,30	120	20	70	70	023-019-027
28	170,13	178,00	120	20	70	70	023-019-028
29	176,19	184,10	120	20	70	70	023-019-029
30	182,25	190,50	120	20	70	70	023-019-030
31	188,31	196,30	130	25	75	70	023-019-031
32	194,35	203,30	130	25	75	70	023-019-032
33	200,40	209,30	130	25	75	70	023-019-033
34	206,46	214,60	130	25	75	70	023-019-034
35	212,52	221,00	130	25	75	70	023-019-035
36	218,58	226,80	130	25	75	70	023-019-036
37	224,64	232,90	130	25	75	70	023-019-037
38	230,69	239,00	120	25	70	60	023-019-038
39	236,75	245,10	120	25	70	60	023-019-039
40	242,81	251,30	120	25	70	60	023-019-040

Telefon/Phone: +49-2739 86-0

Kettenräder mit einseitiger Nabe 12B für Dreifach-Rollenketten nach DIN 8187 und ISO 606

Sprocket with one side hub 12B acc. to DIN 8187 and ISO 606

Kettenrad mit einseitiger Nabe für Dreifach-Rollenkette 12B-3

Sprocket with one side hub for Triplex roller chain 12B-3

Zähnezahl *teeth* z	Teilkreis *pitch circle* ø d_0	Kopfkreis *tip circle* ø d_k	Naben *hub* ø d_n	Vorbohrung *pilot bore* ø d_1	Bohrung *bore* max. d_2	Gesamtlänge *total length* L	Flexon Bestell Nr. *Flexon Ref. No.*
	mm	mm	mm	mm	mm	mm	
45	282,50	273,10	140	25	80	70	023-019-045
50	312,30	303,39	140	25	80	70	023-019-050
57	355,90	345,81	140	30	80	75	023-019-057
60	374,10	363,99	140	30	80	75	023-019-060
76	471,10	460,99	150	30	85	75	023-019-076
95	586,20	576,17	150	30	85	75	023-019-095
Werkstoff: Stahl GG-25							
38	230,69	238,90	140	30	90	70	123-019-038
45	273,10	283,20	140	30	90	70	123-019-045
57	345,81	355,90	140	40	90	70	123-019-057
76	460,99	471,10	160	40	95	75	123-019-076
95	576,17	586,20	170	40	100	82	123-019-095
114	691,36	701,40	170	50	100	82	123-019-114

Kettenräder mit einseitiger Nabe 16B für Dreifach-Rollenketten nach DIN 8187 und ISO 606

Sprocket with one side hub 16B acc. to DIN 8187 and ISO 606

Kettenrad mit einseitiger Nabe für Dreifach-Rollenkette 16B-3
Sprocket with one side hub for Triplex roller chain 16B-3

ISO-Nr./
ISO no: 16B-3 (1" x 17,02 mm)
Teilung/*pitch*: 25,4 mm
lichte Weite/
inner width: 17,02 mm
Rollen-/
roller- ø: 15,88 mm

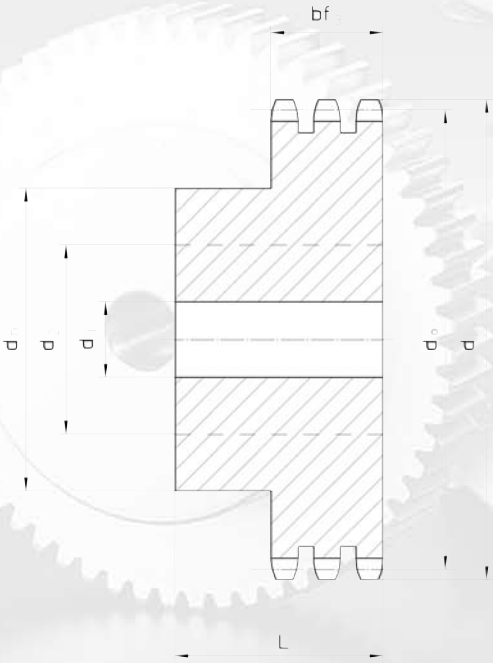

Zahnbreite bf_3 79,6 mm
teeth width

Zähne-zahl *teeth* z	Teilkreis *pitch circle* ø d_0	Kopfkreis *tip circle* ø d_k	Naben *hub* ø d_n	Vorbohrung *pilot bore* ø d_1	Bohrung *bore* max. d_2	Gesamt-länge *total length* L	Flexon Bestell Nr. *Flexon Ref. No.*
	mm	mm	mm	mm	mm	mm	
8	66,37	77,00	42	20	28	95	023-025-008
9	74,27	85,00	50	20	32	95	023-025-009
10	82,19	93,00	56	20	35	95	023-025-010
11	90,14	99,50	64	25	40	100	023-025-011
12	98,14	109,00	72	25	42	100	023-025-012
13	106,12	117,00	80	25	50	100	023-025-013
14	114,15	125,00	88	25	55	100	023-025-014
15	122,17	133,00	96	25	60	100	023-025-015
16	130,20	141,00	104	30	65	100	023-025-016
17	138,22	149,00	112	30	70	100	023-025-017
18	146,28	157,00	120	30	72	100	023-025-018
19	154,33	165,20	128	30	72	100	023-025-019
20	162,38	173,20	130	30	75	100	023-025-020
21	170,43	181,20	130	30	75	100	023-025-021
22	178,48	189,30	130	30	75	100	023-025-022
23	186,53	197,50	130	30	75	100	023-025-023
24	194,59	205,50	130	30	75	100	023-025-024
25	202,66	213,50	130	30	75	100	023-025-025
26	210,72	221,60	130	30	75	100	023-025-026
27	218,79	229,60	130	30	75	100	023-025-027
28	226,85	237,70	130	30	75	100	023-025-028
29	234,92	245,80	130	30	75	100	023-025-029
30	243,00	254,00	130	30	75	100	023-025-030
31	251,08	262,00	140	30	80	100	023-025-031
32	259,13	270,00	140	30	80	100	023-025-032
33	267,21	278,50	140	30	80	100	023-025-033
34	275,28	287,00	130	25	75	70	023-025-034
35	283,36	296,20	130	25	75	70	023-025-035
36	291,44	304,60	130	25	75	70	023-025-036
37	299,51	312,60	130	25	75	70	023-025-037
38	307,59	320,70	130	25	75	70	023-025-038
39	315,67	328,80	130	25	75	70	023-025-039
40	323,73	336,90	130	25	75	70	023-025-040

Telefon/Phone: +49-2739 86-0

Kettenräder mit einseitiger Nabe 16B für Dreifach-Rollenketten nach DIN 8187 und ISO 606

Sprocket with one side hub 16B acc. to DIN 8187 and ISO 606

Kettenrad mit einseitiger Nabe für Dreifach-Rollenkette 16B-3

Sprocket with one side hub for Triplex roller chain 16B-3

Zähnezahl *teeth* z	Teilkreis *pitch circle* ø d_0	Kopfkreis *tip circle* ø d_k	Naben *hub* ø d_n	Vorbohrung *pilot bore* ø d_1	Bohrung *bore* max. d_2	Gesamtlänge *total length* L	Flexon Bestell Nr. *Flexon Ref. No.*
	mm	mm	mm	mm	mm	mm	
45	364,12	377,10	130	25	75	70	023-025-045
50	404,52	417,40	130	25	75	70	023-025-050
57	461,07	474,00	130	25	75	70	023-025-057
76	614,65	627,00	130	25	75	70	023-025-076
95	768,22	782,00	180	40	85	112	023-025-095
Werkstoff: Stahl GG-25							
38	307,59	319,20	160	45	90	100	123-025-038
45	364,12	377,90	160	45	90	100	123-025-045
57	461,07	474,90	165	45	95	100	123-025-057
76	614,65	628,40	200	45	110	110	123-025-076
95	768,22	782,00	200	50	110	110	123-025-095
114	921,81	935,60	200	50	110	115	123-025-114

Kettenräder mit einseitiger Nabe 20B für Dreifach-Rollenketten nach DIN 8187 und ISO 606

Sprocket with one side hub 20B acc. to DIN 8187 and ISO 606

Kettenrad mit einseitiger Nabe für Dreifach-Rollenkette 20B-3
Sprocket with one side hub for Triplex roller chain 20B-3

ISO-Nr./
ISO no: 20B-3 (1 $^1/_4$" x $^3/_4$")
Teilung/*pitch*: 31,75 mm
lichte Weite/
inner width: 19,56 mm
Rollen-/
roller- ø: 19,05 mm

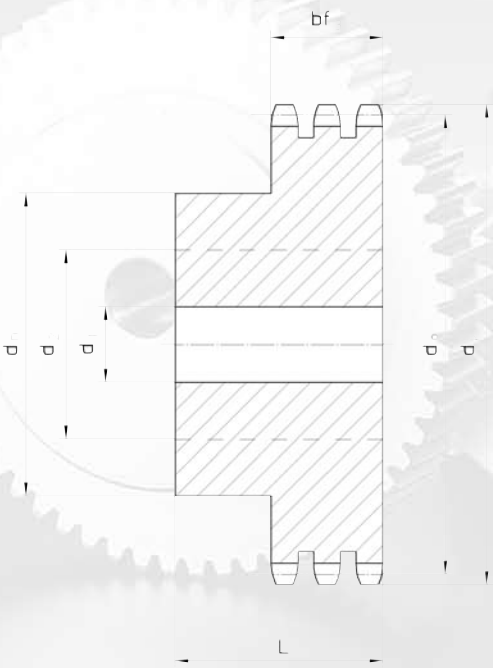

Zahnbreite bf_3 91,0 mm
teeth width

Zähnezahl *teeth* z	Teilkreis *pitch circle* ø d_0	Kopfkreis *tip circle* ø d_k	Naben *hub* ø d_n	Vorbohrung *pilot bore* ø d_1	Bohrung *bore* max. d_2	Gesamtlänge *total length* L	Flexon Bestell Nr. *Flexon Ref. No.*
	mm	mm	mm	mm	mm	mm	
8	82,96	98,10	53	20	35	110	023-031-008
9	92,84	108,00	63	20	40	110	023-031-009
10	102,74	117,90	70	20	45	110	023-031-010
11	112,68	127,80	80	20	50	115	023-031-011
12	122,68	137,80	90	20	56	115	023-031-012
13	132,65	147,80	100	20	61	115	023-031-013
14	142,68	157,80	110	20	70	115	023-031-014
15	152,72	167,90	120	20	75	115	023-031-015
16	162,75	177,90	120	25	75	115	023-031-016
17	172,78	187,90	120	25	75	115	023-031-017
18	182,85	198,00	120	25	75	115	023-031-018
19	192,91	208,10	120	25	75	115	023-031-019
20	202,98	218,10	120	25	75	115	023-031-020
21	213,04	228,20	140	25	90	115	023-031-021
22	223,11	238,30	140	25	90	115	023-031-022
23	233,17	248,30	140	25	90	115	023-031-023
24	243,23	258,40	140	25	90	115	023-031-024
25	253,33	268,50	140	25	90	115	023-031-025
26	263,40	278,60	150	25	95	115	023-031-026
27	273,48	288,60	150	25	95	115	023-031-027
28	283,56	298,70	150	25	95	115	023-031-028
29	293,65	308,80	150	25	95	115	023-031-029
30	303,75	318,90	150	25	95	115	023-031-030
31	313,85	3290	150	30	95	115	023-031-031
32	323,91	339,10	150	30	95	115	023-031-032
33	334,01	349,20	150	30	95	115	023-031-033
34	334,10	359,30	150	30	95	115	023-031-034
35	354,20	369,40	150	30	95	115	023-031-035
36	364,30	379,50	150	30	95	115	023-031-036
37	374,39	389,50	150	30	95	115	023-031-037
38	384,49	399,60	150	30	95	115	023-031-038
39	394,59	409,70	150	30	95	115	023-031-039
40	404,66	419,80	150	30	95	115	023-031-040

Kettenräder mit einseitiger Nabe 20B für Dreifach-Rollenketten nach DIN 8187 und ISO 606

Sprocket with one side hub 20B acc. to DIN 8187 and ISO 606

Kettenrad mit einseitiger Nabe für Dreifach-Rollenkette 20B-3

Sprocket with one side hub for Triplex roller chain 20B-3

Zähnezahl *teeth* z	Teilkreis *pitch circle* ø d_0	Kopfkreis *tip circle* ø d_k	Naben *hub* ø d_n	Vorbohrung *pilot bore* ø d_1	Bohrung *bore* max. d_2	Gesamtlänge *total length* L	Flexon Bestell Nr. *Flexon Ref. No.*
	mm	mm	mm	mm	mm	mm	
45	455,17	471,10	160	40	100	121	023-031-045
50	505,65	521,60	160	40	100	121	023-031-050
57	576,36	592,30	220	30	110	123	023-031-057
76	768,32	784,30	220	40	110	123	023-031-076
95	960,28	976,20	200	30	110	140	023-031-095
Werkstoff: Stahl GG-25							
45	455,17	471,10	180	56	95	110	123-031-045
57	576,36	592,30	180	63	95	125	123-031-057
76	768,32	784,30	200	63	110	140	123-031-076

Kettenräder mit einseitiger Nabe 24B für Dreifach-Rollenketten nach DIN 8187 und ISO 606

Sprocket with one side hub 24B acc. to DIN 8187 and ISO 606

Kettenrad mit einseitiger Nabe für Dreifach-Rollenkette 24B-3
Sprocket with one side hub for Triplex roller chain 24B-3

ISO-Nr./
ISO no: 24B-3 (1 $^1/_2$" x 1")
Teilung/*pitch*: 38,10 mm
lichte Weite/
inner width: 25,4 mm
Rollen-/
roller- ø: 25,4 mm

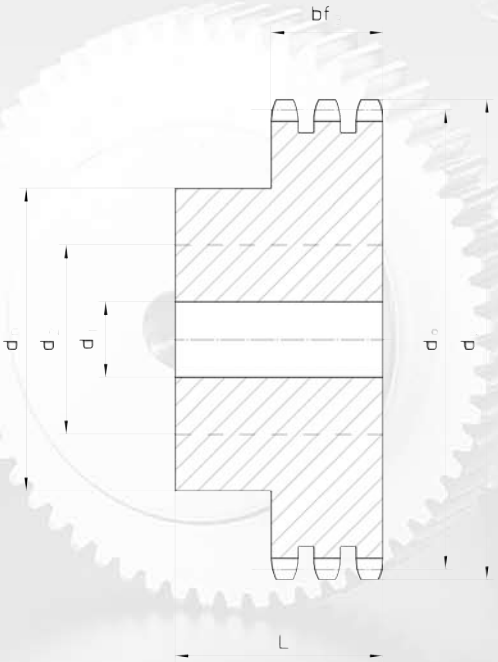

Zahnbreite bf_3 120,3 mm
teeth width

Zähnezahl *teeth* z	Teilkreis *pitch circle* ø d_0	Kopfkreis *tip circle* ø d_k	Naben *hub* ø d_n	Vorbohrung *pilot bore* ø d_1	Bohrung *bore* max. d_2	Gesamtlänge *total length* L	Flexon Bestell Nr. *Flexon Ref. No.*
	mm	mm	mm	mm	mm	mm	
8	99,55	115,00	58	25	38	140	023-038-008
9	111,40	126,40	70	25	45	140	023-038-009
10	123,29	138,00	80	25	50	140	023-038-010
11	135,21	150,00	90	25	55	150	023-038-011
12	147,22	162,00	102	25	61	150	023-038-012
13	159,18	174,20	114	25	70	150	023-038-013
14	171,22	186,20	128	25	80	150	023-038-014
15	183,26	198,20	140	25	90	150	023-038-015
16	195,30	210,30	140	25	90	150	023-038-016
17	207,34	222,30	150	25	95	150	023-038-017
18	219,42	234,30	160	25	100	150	023-038-018
19	231,49	246,50	160	25	100	150	023-038-019
20	243,57	258,60	160	25	100	150	023-038-020
21	255,65	270,60	160	30	100	150	023-038-021
22	267,73	282,70	160	30	100	150	023-038-022
23	279,80	294,80	160	30	100	150	023-038-023
24	291,88	306,80	160	30	100	150	023-038-024
25	304,00	319,00	160	30	100	150	023-038-025
26	316,08	331,00	160	30	100	150	023-038-026
27	328,19	343,20	160	30	100	150	023-038-027
28	340,27	355,20	160	30	100	150	023-038-028
29	352,38	367,30	160	30	100	150	023-038-029
30	364,50	379,50	160	30	100	150	023-038-030
32	388,69	403,70	170	40	105	150	023-038-032
33	400,81	415,80	170	40	105	150	023-038-033
34	412,93	427,80	170	40	105	150	023-038-034
35	425,04	440,00	170	40	105	150	023-038-035
36	437,16	452,00	170	40	105	150	023-038-036
38	449,27	464,20	170	40	105	150	023-038-038
40	485,62	500,60	170	40	105	150	023-038-040

Telefon/Phone: +49-2739 86-0

Kettenräder mit einseitiger Nabe 24B für Dreifach-Rollenketten nach DIN 8187 und ISO 606

Sprocket with one side hub 24B acc. to DIN 8187 and ISO 606

Kettenrad mit einseitiger Nabe für Dreifach-Rollenkette 24B-3

Sprocket with one side hub for Triplex roller chain 24B-3

Zähnezahl *teeth* z	Teilkreis *pitch circle* ø d_0	Kopfkreis *tip circle* ø d_k	Naben *hub* ø d_n	Vorbohrung *pilot bore* ø d_1	Bohrung *bore* max. d_2	Gesamtlänge *total length* L	Flexon Bestell Nr. *Flexon Ref. No.*
	mm	mm	mm	mm	mm	mm	
45	149,76	155,70	200	40	110	150	023-038-045
57	121,50	127,50	150	30	95	115	023-038-057
76	921,98	939,00	220	40	115	155	023-038-076
95	1152,33	1169,00	250	40	120	155	023-038-095
Werkstoff: Stahl GG-25							
45	546,20	562,00	200	63	105	150	123-038-045
57	691,63	707,50	200	70	105	150	123-038-057
76	921,98	939,00	230	55	110	150	123-038-076

Kettenräder mit einseitiger Nabe 28B für Dreifach-Rollenketten nach DIN 8187 und ISO 606

Sprocket with one side hub 28B acc. to DIN 8187 and ISO 606

Kettenrad mit einseitiger Nabe für Dreifach-Rollenkette 28B-3
Sprocket with one side hub for Triplex roller chain 28B-3

ISO-Nr./ *ISO no:* 28B-3 (1 $^3/_4$" x 1 $^1/_4$")
Teilung/*pitch*: 44,45 mm
lichte Weite/ *inner width*: 30,99 mm
Rollen-/ *roller-* ø: 27,94 mm

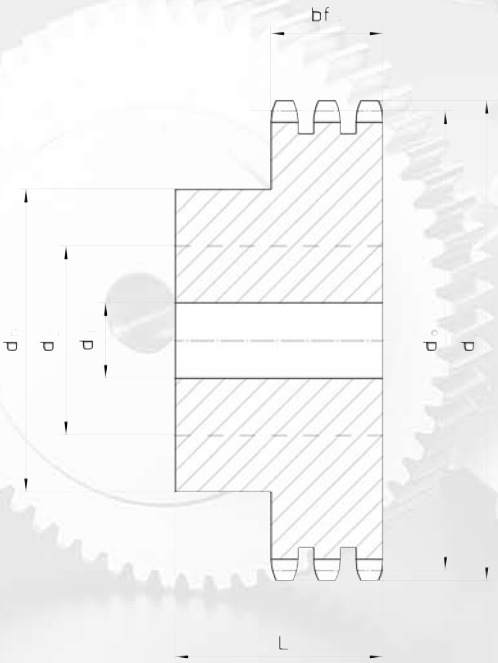

Zahnbreite *teeth width* bf_3 148 mm

Zähnezahl *teeth* z	Teilkreis *pitch circle* ø d_0	Kopfkreis *tip circle* ø d_k	Naben *hub* ø d_n	Vorbohrung *pilot bore* ø d_1	Bohrung *bore* max. d_2	Gesamtlänge *total length* L	Flexon Bestell Nr. *Flexon Ref. No.*
	mm	mm	mm	mm	mm	mm	
8	116,15	132,00	74	30	45	180	023-044-008
9	129,96	148,40	88	30	50	180	023-044-009
10	143,85	162,30	100	30	61	180	023-044-010
11	157,77	176,30	112	30	70	180	023-044-011
12	171,74	189,30	125	30	72	180	023-044-012
13	185,75	204,20	130	30	75	180	023-044-013
14	199,76	218,20	130	30	75	180	023-044-014
15	213,79	232,30	145	30	85	180	023-044-015
16	227,84	246,30	160	30	100	180	023-044-016
17	241,90	260,00	160	30	100	180	023-044-017
18	255,98	274,00	160	30	100	180	023-044-018
19	270,06	289,00	180	30	105	180	023-044-019
20	284,15	303,00	180	30	105	180	023-044-020
21	298,24	317,00	180	30	105	180	023-044-021
22	312,34	331,00	180	30	105	180	023-044-022
23	326,44	345,00	180	30	105	180	023-044-023
24	340,55	359,00	180	30	105	180	023-044-024
25	354,66	373,00	180	40	105	180	023-044-025
26	368,77	387,00	180	40	105	180	023-044-026
27	382,88	401,00	180	40	105	180	023-044-027
28	397,00	416,00	180	40	105	180	023-044-028
30	425,24	444,00	200	40	110	180	023-044-030
35	495,88	514,00	200	40	110	180	023-044-035
38	538,27	557,00	200	40	110	180	023-044-038
40	566,54	585,00	200	40	110	180	023-044-040
45	637,22	656,00	200	40	110	209	023-044-045
50	707,91	726,00	200	40	110	209	023-044-050
57	806,90	825,00	200	40	110	209	023-044-057
76	1075,62	1095,00	238	40	115	217	023-044-076

Kettenräder mit einseitiger Nabe 32B für Dreifach-Rollenketten nach DIN 8187 und ISO 606

Sprocket with one side hub 32B acc. to DIN 8187 and ISO 606

Kettenrad mit einseitiger Nabe für Dreifach-Rollenkette 32B-3
Sprocket with one side hub for Triplex roller chain 32B-3

ISO-Nr./
ISO no: 32B-3 (2" x 1 $^1/_4$")
Teilung/*pitch*: 50,8 mm
lichte Weite/
inner width: 30,99 mm
Rollen-/
roller- ø: 29,21 mm

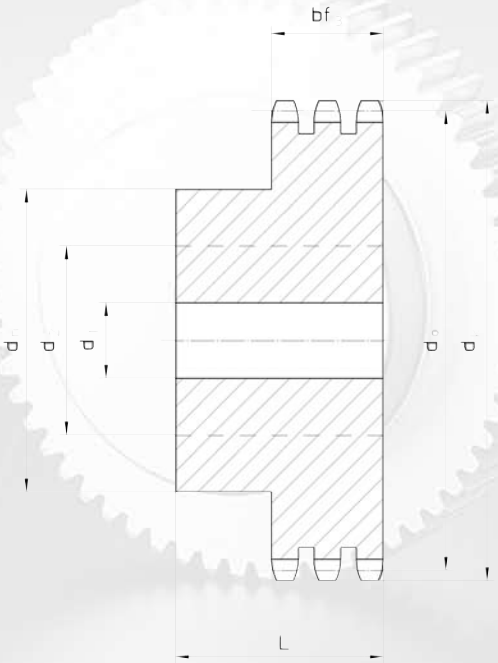

Zahnbreite bf_3 146 mm
teeth width

Zähnezahl *teeth* z	Teilkreis *pitch circle* ø d_0	Kopfkreis *tip circle* ø d_k	Naben *hub* ø d_n	Vorbohrung *pilot bore* ø d_1	Bohrung *bore* max. d_2	Gesamtlänge *total length* L	Flexon Bestell Nr. *Flexon Ref. No.*
	mm	mm	mm	mm	mm	mm	
8	153,20	132,74	82	30	46	180	023-050-008
9	169,00	148,54	88	30	50	180	023-050-009
10	185,00	164,39	104	30	68	180	023-050-010
11	200,80	180,31	120	30	72	180	023-050-011
12	216,80	196,29	133	30	75	180	023-050-012
13	232,80	212,29	145	30	85	180	023-050-013
14	248,80	228,29	160	30	100	180	023-050-014
15	264,80	244,30	160	30	100	180	023-050-015
16	280,90	260,40	160	30	100	180	023-050-016
17	296,90	276,46	180	30	105	180	023-050-017
18	313,00	292,55	180	30	105	180	023-050-018
19	329,10	308,66	200	30	110	180	023-050-019
20	345,20	324,71	200	40	110	180	023-050-020
21	361,30	340,82	200	40	110	180	023-050-021
22	377,50	356,98	200	40	110	180	023-050-022
23	393,60	373,08	200	40	110	180	023-050-023
24	409,70	389,18	200	40	110	180	023-050-024
25	425,80	405,33	200	40	110	180	023-050-025
26	441,90	421,44	200	40	110	180	023-050-026
27	458,10	437,59	200	40	110	180	023-050-027
28	474,20	453,69	200	40	110	180	023-050-028
30	506,50	486,00	200	40	110	180	023-050-030
35	589,00	566,71	200	40	110	180	023-050-035
38	638,00	615,16	200	40	110	180	023-050-038
45	751,00	728,24	220	40	115	207	023-050-045
50	832,00	809,04	220	40	115	207	023-050-050
57	945,00	922,16	220	40	115	207	023-050-057
76	1252,00	1229,27	238	40	120	216	023-050-076

Konus-Klemmbuchse für Kettenräder

Taper bushing for sprockets

Paßfedernut nach DIN 6885
(siehe Seite 240)
Werkstoff: GG25
Key groove acc. to DIN 6885
(acc. to page 240)
material: GG25

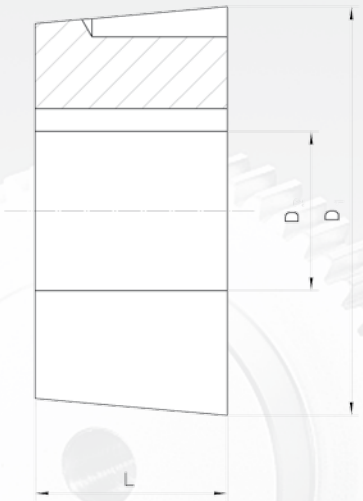

Klemm buchse *Ref. Nr.*	L mm	D1 mm	D2 (mm) Bohrungsdurchmesser in der Klemmbuchse *inner bore dia. of taper bushing*
1008	22,3	35	11-12-14-15-16-18-19-20-22-24-25`
1108	22,3	38	11-12-14-15-16-18-19-20-22-24-25-28'
1210	25,4	47	11-12-14-15-16-18-19-20-22-24-25-28-30-32"
1215	38,1	47	14-16-18-19-20-22-24-25-28-30-32'
1610	25,4	57	12-14-15-16-18-19-20-22-24-25-28-30-32-35-38-40-42`
1615	38,1	57	14-16-18-19-20-22-24-25-28-30-32-35-38-40-42"
2012	31,8	70	15-16-18-19-20-22-24-25-28-30-32-35-38-40-42-45-48-50
2517	44,5	85	19-20-22-24-25-28-30-32-35-38-40-42-45-48-50-55-60-65"
3020	50,8	108	25-28-30-32-35-38-40-42-45-48-50-55-60-65-70-75
3030	76,2	108	35-38-40-42-45-48-50-55-60-65-70-75
3525	64,9	127	35-38-40-42-45-48-50-55-60-65-70-75-80-85-90'
3535	88,9	127	35-38-40-42-45-48-50-55-60-65-70-75-80-85-90"
4040	101,6	146	45-48-50-55-60-65-70-75-80-85-90-95-100
4545	114,3	162	55-60-65-70-75-80-85-90-95-100-110
5050	127	178	70-75-80-85-90-95-100-110-120-125

Telefon/Phone: +49-2739 86-0

Kettenräder für Konus-Klemmbuchse

Sprockets for taper bushing

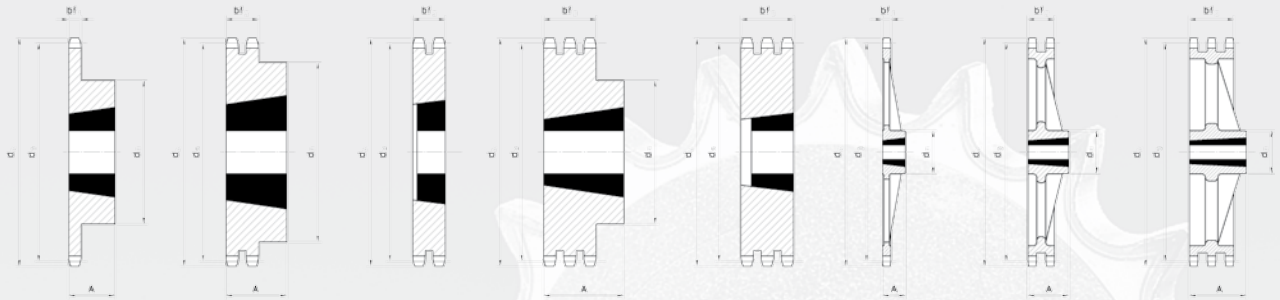

Kettenräder für Elite®-Rollenketten 06 B-1-2-3

Sprockets for Elite® roller chains 06 B-1-2-3

Zähnezahl *teeth* Z	dk *outer dia.* ø	Teilkreis *circle dia.* d0 ø	Simplex Kettenrad/*sprocket*				Duplex Kettenrad/*sprocket*				Triplex Kettenrad/*sprocket*			
			dm ø	A	Klemmbuchse *taper bush.* Ref. Nr.	Kettenrad Typ *type*	dm ø	A	Klemmbuchse *taper bush.* Ref. Nr.	Kettenrad Typ *type*	dm ø	A	Klemmbuchse *taper bush.* Ref. Nr.	Kettenrad Typ *type*
	mm	mm	mm	mm			mm	mm			mm	mm		
17	55,5	51,83	45	22	1008	1	43	22	1008	2	-	25,6	1008	5
18	58,6	54,85	45	22	1008	1	43	22	1008	2	-	-	-	-
19	61,6	57,86	45	22	1008	1	46	22	1008	2	-	25,6	1008	5
20	64,6	60,89	46	22	1008	1	48	22	1008	2	-	-	-	-
21	67,6	63,90	46	22	1008	1	49	22	1008	2	-	25,6	1008	5
22	70,6	66,93	55	22	1108	1	52	22	1108	2	-	-	-	-
23	73,7	69,95	63	25	1210	1	59	25	1210	2	-	25,6	1210	5
24	76,7	72,97	63	25	1210	1	61	25	1210	2	-	-	-	-
25	79,7	75,99	63	25	1210	1	64	25	1210	2	-	25,6	1210	5
27	85,7	82,04	63	25	1210	1	70	25	1210	2	-	25,6	1210	5
30	94,8	91,12	63	25	1210	1	75	25	1210	2	79	38	1615	4
38	119,0	115,34	70	25	1210	1	80	25	1610	2	90	38	1615	4
57	177,5	172,91	83	25	1210	6	92	25	1610	7				
76	235,1	230,49	83	25	1210	6	92	25	1610	7				

Kettenräder für Elite®-Rollenketten 08 B-1-2-3

Sprockets for Elite® roller chains 08 B-1-2-3

17	745	69,11	60	25	1210	1	56	25	1210	2		34,9	1210	
18	78,0	73,14	60	25	1210	1	60	25	1210	2	-	-	-	-
19	82,5	77,15	63	25	1210	1	62	25	1210	2	62	38	1215	4
20	86,0	81,19	71	25	1610	1	66	25	1610	2	-	-	-	-
21	90,6	85,21	71	25	1610	1	71	25	1610	2	70	38	1615	4
22	94,1	89,24	71	25	1610	1	76	25	1610	2	-	-	-	-
23	98,7	93,26	76	25	1610	1	79	25	1610	2	70	38	1615	4
24	102,1	97,29	76	25	1610	1	84	25	1610	2	-	-	-	-
25	106,7	101,32	76	25	1610	1	87	32	2012	2	-	34,9	2012	5
27	114,8	109,39	76	25	1610	1	87	32	2012	2	-	34,9	2012	5
30	126,9	121,49	90	32	2012	1	87	32	2012	2	-	34,9	2012	5
38	159,2	153,79	90	32	2012	1	102	32	2012	2	-	34,9	2012	5
57	237,1	230,54	111	32	2012	6	111	32	2012	7				
76	313,9	307,33	111	32	2012	6	111	32	2012	7				

Kettenräder für Konus-Klemmbuchse

Sprockets for taper bushing

Kettenräder für Elite®-Rollenketten 10 B-1-2-3

Sprockets for Elite® roller chains 10 B-1-2-3

Zähne Zahl *teeth* Z	dk *outer dia.* ø	Teil-kreis *circle dia.* dO ø	Simplex Kettenrad/*sprocket*				Duplex Kettenrad/*sprocket*				Triplex Kettenrad/*sprocket*			
			dm ø	A	Klemm buchse *taper bush.* Ref. Nr.	Ketten-rad Typ *type*	dm ø	A	Klemm buchse *taper bush.* Ref. Nr.	Ketten-rad Typ *type*	dm ø	A	Klemm buchse *taper bush.* Ref. Nr.	Ketten-rad Typ *type*
	mm	mm	mm	mm			mm	mm			mm	mm		
13	73,2	66,32	47	22	1008	1	-	-	-	-	-	-	-	-
14	78,2	71,34	52	22	1108	1	-	-	-	-	-	-	-	-
15	83,2	76,35	60	25	1210	1	-	25,5	1210	3	-	42,1	1215	5
16	88,3	81,37	63	25	1210	1	-	25,5	1610	3	-	-	-	-
17	93,3	86,39	71	25	1610	1	-	25,5	1610	3	-	42,1	1215	5
18	98,3	91,42	75	25	1610	1	-	25,5	1610	3	-	-	-	-
19	103,3	96,45	75	25	1610	1	-	25,5	1610	3	-	42,1	1615	5
20	108,4	101,49	75	25	1610	1	-	25,5	1610	3	-	-		-
21	113,4	106,52	76	25	1610	1	-	25,5	1610	3	-	42,1	1615	5
22	118,4	111,55	76	25	1610	1	-	25,5	1610	3	-	-	-	-
23	123,5	116,58	76	25	1610	1	-	25,5	1610	3	-	42,1	2012	5
24	128,5	121,62	90	32	2012	1	90	32	2012	2	-	-	-	-
25	133,6	126,66	90	32	2012	1	90	32	2012	2	105	45	2517	4
27	143,6	136,74	90	32	2012	1	90	32	2012	2	110	45	2517	4
30	158,8	151,87	90	32	2012	1	90	32	2012	2	120	45	2517	4
38	199,1	192,24	102	32	2012	1	108	45	2517	2				
57	296,6	288,18	111	32	2012	6	111	32	2517					
76	392,5	384,16	111	32	2012	6	111	32	2517					

Kettenräder für Konus-Klemmbuchse

Sprockets for taper bushing

Kettenräder für Elite®-Rollenketten 12 B-1-2-3

Sprockets for Elite® roller chains 12 B-1-2-3

Zähne Zahl *teeth* Z	dk *outer dia.* ø	Teil-kreis *circle dia.* d0 ø	Simplex Kettenrad/*sprocket*				Duplex Kettenrad/*sprocket*				Triplex Kettenrad/*sprocket*			
			dm ø	A	Klemm buchse *taper bush.* Ref. Nr.	Ketten-rad Typ *type*	dm ø	A	Klemm buchse *taper bush.* Ref. Nr.	Ketten-rad Typ *type*	dm ø	A	Klemm buchse *taper bush.* Ref. Nr.	Ketten-rad Typ *type*
	mm	mm	mm	mm			mm	mm			mm	mm		
15	99,8	91,63	71	25	1610	1	71	38	1615	2	-	49,8	1615	5
16	105,8	97,65	71	25	1610	1	71	38	1615	2	-	-	-	-
17	111,9	103,67	76	25	1610	1	80	38	1615	2	-	49,8	1615	5
18	117,9	109,71	90	32	2012	1	90	32	2012	2	-	-	-	-
19	123,9	115,73	90	32	2012	1	95	32	2012	2	-	49,8	2012	5
20	130,0	121,78	90	32	2012	1	108	45	2517	2	-	-	-	-
21	136,0	127,81	102	45	2517	1	108	45	2517	2	-	498	2517	5
22	142,0	133,86	108	45	2517	1	108	45	2517	2	-	-	-	-
23	148,1	139,9	108	45	2517	1	108	45	2517	2	-	49,8	2517	5
24	154,1	145,94	108	45	2517	1	108	45	2517	2	-	-	-	-
25	160,2	152,00	108	45	2517	1	108	45	2517	2	-	49,8	2517	5
27	172,3	164,09	108	45	2517	1	108	45	2517	2	140	51	3020	4
30	190,4	182,25	108	45	2517	1	108	45	2517	2	140	51	3020	4
38	238,9	230,69	108	45	2517	1	140	51	3020	2	140	51	3020	4
57	355,9	345,81	124	45	2517	6	160	51	3020	7	160	51	3020	8
76	471,1	460,99	124	45	2517	6	160	51	3020	7	160	51	3020	8

Kettenräder für Konus-Klemmbuchse

Sprockets for taper bushing

Kettenräder für Elite®-Rollenketten 16 B-1-2-3

Sprockets for Elite® roller chains 16 B-1-2-3

Zähne Zahl *teeth* Z	dk *outer dia.* ø	Teil-kreis *circle dia.* dO ø	Simplex Kettenrad/*sprocket*				Duplex Kettenrad/*sprocket*				Triplex Kettenrad/*sprocket*			
			dm ø	A	Klemm buchse *taper bush.* Ref. Nr.	Ketten-rad Typ *type*	dm ø	A	Klemm buchse *taper bush.* Ref. Nr.	Ketten-rad Typ *type*	dm ø	A	Klemm buchse *taper bush.* Ref. Nr.	Ketten-rad Typ *type*
	mm	mm	mm	mm			mm	mm			mm	mm		
15	133,7	122,17	76	38	1615	1	-	47,7	2012	3	-	-	-	-
16	141,8	130,20	90	32	2012	1	-	47,7	2517	3	-	-	-	-
17	149,8	138,22	90	32	2012	1	-	47,7	2517	3	-	79,6	2517	5
18	157,8	146,28	108	45	2517	1	-	47,7	2517	3	-	-	-	-
19	165,9	154,33	108	45	2517	1	-	47,7	2517	3	-	79,6	3030	5
20	173,9	162,38	110	45	2517	1	-	47,7	2517	3	-	-	-	-
21	182,0	170,43	110	45	2517	1	140	51	3020	2	-	79,6	3030	5
22	190,1	178,48	110	45	2517	1	140	51	3020	-	-	-	-	-
23	198,1	186,53	110	45	2517	1	140	51	3020	2	159	89	3535	4
24	206,2	194,59	110	45	2517	1	140	51	20	-	-	-	-	-
25	214,2	202,66	110	45	2517	1	140	51	3020	2	175	89	3535	4
27	230,4	218,79	110	45	2517	1	140	51	3020	2	175	89	3535	4
30	254,6	243,00	120	45	2517	1	140	76	3030	2	175	89	3535	4
38	319,2	307,59	160	51	3020	6	160	76	3030	7	178	89	3535	8
57	474,9	416,07	160	51	3020	6	178	89	3535	7	216	102	4040	8
76	628,0	614,65	160	51	3020	6	178	89	3535	7	215	102	4040	8

Kettenspannräder komplett mit Kugellager — einbaufertig

Chain tensioning wheel complete with ball bearing – ready for installing

Bei vielen Kettentrieben ist aus konstruktiven Gründen ein Spannrad notwendig. Dieses Kettenspannrad, im losen Trumm des Kettentriebes angeordnet, löst in optimaler Weise die Spannprobleme.
Alle Kettenspannräder werden komplett mit eingebautem Kugellager geliefert.
Die Kugellager sind beiderseits abgedichtet und somit wartungsfrei. Sie haben eine Lebensdauerschmierung.
Der breite Innenring ermöglicht eine einwandfreie Montage ohne Distanzringe. Kugellager und Kettenrad sind durch einen Preßsitz sicher und dauerhaft verbunden. Das Kettenrad ist aus Stahl mit einer Festigkeit von 490-600 N/mm^2.

For design reasons, many chain drives require a tensioning wheel.
This chain tensioning wheel, arranged in the loose strand of the chain drive, provides an optimum solution to the tensioning problems.
All the chain tensioning wheels are supplied complete with built-in ball bearings.
The ball bearings are sealed on both sides, which makes them maintenance-free. They have a life-time lubrication.
The broad inner race permits problem-free installation without spacer rings.
The ball bearings and chain wheel are reliably and permanently connected by means of an interference fit.
The plate wheel is made from steel with a strength of 490-600 N/mm^2.

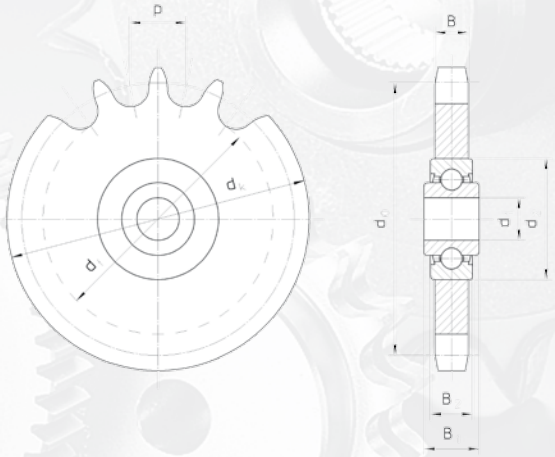

Kettenabmessungen *chain dimensions*			Kettenradabmessungen *sprocket dimensions*					Kugellagerabmessungen *ball bearing dimensions*		
Bezeichn. Bestell-Nr. *description*	ISO Standard	Teilung *pitch* p	Zähnezahl teeth z	Teilkreis *pitch circle* dp ø	Außen- *outer dia.* dk ø	Zahnbreite *teeth width* B	Innen- *inner bore* d, ø	Außen- *outer dia.* d2 ø	Außenringbreite *width of outer ring* B1	Innenringbreite *width of inner ring* B2
		mm		mm	mm	mm	mm	mm	mm	mm
051-009-021	06 B-1	9,525	21	63,9	68	5,3	16	40	18,3	12
051-012-016	08 B-1	12,700	16	65,10	69,5	7,2	16	40	18,3	12
051-012-018	08 B-1	12,700	18	73,14	77,8	7,2	16	40	18,3	12
051-015-017	10 B-1	15,875	17	86,3	93	9,1	16	40	18,3	12
051-015-014	10 B-1	15,875	14	71,34	78,0	9,1	16	40	18,3	12
051-019-013	12 B-1	19,050	13	75,59	87,5	11,1	16	40	18,3	12
051-019-015	128-1	19,050	15	91,63	99,8	11,1	16	40	18,3	12
051-025-012	16 B-1	25,400	12	98,14	109	16,2	20	47	17,7	14
051-031-013	20 B-1	31,75	13	132,65	147,8	18,5	25	52	21	15

Kettenspannräder für Duplex Rollenketten sowie für Rollenketten nach ANSI-Norm (DIN 8188) Anfrage
Chain tensioning for Duplex roller chains acc. to ANSI-norm (DIN 8188) upon request

Kettenspanner für Einfach-, Zweifach- und Dreifach-Rollenketten nach DIN 8287 und ISO 606

Chain adjuster for single, double and triple roller chains as per DIN 8187 and/or ISO/R 606

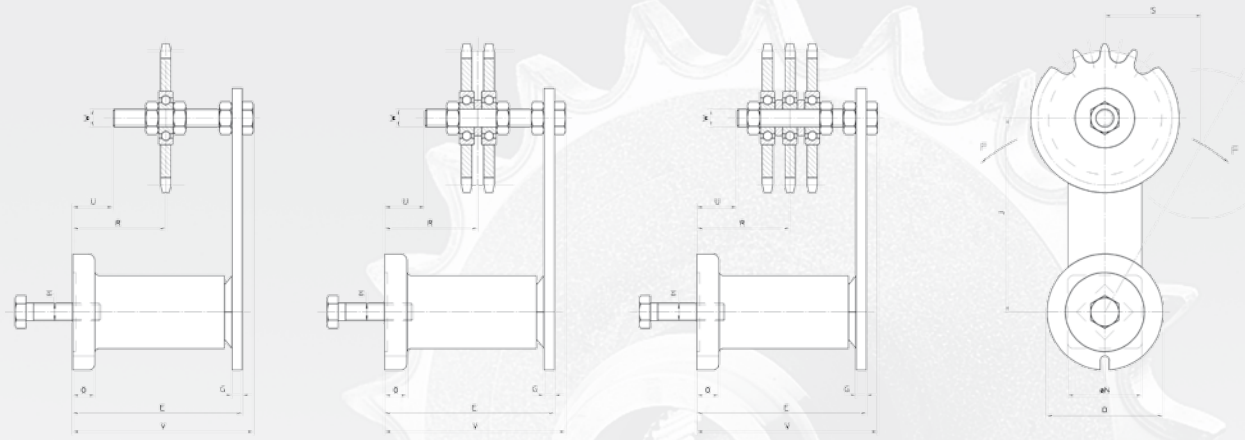

Kettenspanner

Die Lebensdauer eines Kettentriebes wird durch einen Kettenspanner um ca. 30% verlängert.

Weitere Vorteile:

Der Spanner ist für jede Kettenlaufrichtung verwendbar. Er kann überall montiert werden. Die Anbringung ist sehr einfach. Eine Wartung ist überflüssig. Innerhalb des gegebenen Spannbereiches erfolgt die Nachspannung selbsttätig.

Montage-Anleitung

Der Kettenspanner wird immer im losen Trumm und nach Möglichkeit so eingebaut, dass die Spannrichtung entgegen dem Gewindeverlauf der Schraube „H“ liegt. Die Anbringung erfolgt, indem man ein Durchgangsloch im Maschinenteil oder in einer zu schaffenden Konsole vorsieht. Die Gegenfläche des Flansches „D“ soll plan sein, um einer Lockerung des Spanners vorzubeugen.

Der Spanndruck wird eingestellt, indem man die Befestigungsschraube „H“ leicht löst, einen Schraubenschlüssel auf den Gehäuse-Vierkant neben dem Flansch „D“ aufsetzt und so weit verdreht, bis eine Spannung des losen Trumms eintritt. Dann wird die Schraube „H“ wieder fest angezogen. Es ist möglich, jeden Spannwert von 0 bis zum jeweiligen Maximalwert einzustellen.

Chain adjuster

The service life of a chain drive is prolonged by around 30 % by equipping it with a chain adjuster.

Further advantages:

The adjuster can be used for any running direction. It can be fitted anywhere.
It is easy to attach. No maintenance is required.
Adjustment ensures automatically within the given tension range.

Installation instructions

The chain adjuster is always installed within the loose strand and, where possible, in such a way that the tensioning direction runs against the thread course of bolt “H”.
It is attached by making a through hole in the machine part or in a bracket that is to be constructed.
The opposite surface of flange “D” should be flat so as to prevent the adjuster from coming loose.
The tensioning pressure is adjusted by slightly loosening fastening bolt “H”, placing a spanner on the housing square nut next to flange “D” and turning until the loose strand starts to be tensioned.
Bolt “H” is then retightened.
It is possible to adjust any tension value from 0 to the respective maximum value.

Telefon/Phone: +49-2739 86-0

Kettenspanner für Einfach-, Zweifach- und Dreifach-Rollenketten nach DIN 8287 und ISO 606

Chain adjuster for single, double and triple roller chains as per DIN 8187 and/or ISO/R 606

Kettenspanner für Einfach-Rollenketten

Chain stretcher for Simplex roller chains

Bestell-Nr. *Ref. no.*	Ketten-Nr *chain no.*	F in N	S max.	Zähne-zahl *teeth*	Teilkreis *pitch circle* ø	D	E	G	H	J	K	N	O	R von - bis	U	V	W	Gewicht *weight* in kg
Sp 91	06 B 1	0 300	50	15	45,8	58	78	6	M 10	100	30	35	10,5	34 - 55	23	82	M 10	0,75
Sp 121	08 B 1	0- 300	50	15	61,1	58	78	6	M 10	100	30	35	10,5	34 - 55	23	82	M 10	0,8
Sp 151	10 B-1	0- 900	65	15	76,4	78	107	7	M 12	130	50	49	15	42 - 80	27	115	M12	2,05
Sp 191	12 B-1	0- 900	65	15	91,6	78	107	7	M 12	130	50	49	15	42 - 80	27	115	M12	2,25
Sp 251	16 B-1	0-1400	875	13	106,1	95	140	10	M 16	175	60	66	15	60 - 100	40	153	M20	4,8
Sp 311	20 B 1	0-2300	1125	13	132,7	115	200	12	M 20	225	70	80	18	105 - 142	100	213	M20	8,4

Kettenspanner für Zweifach-Rollenketten

Chain stretcher for Duplex roller chains

Bestell-Nr. *Ref. no.*	Ketten-Nr *chain no.*	F in N	S max.	Zähne-zahl *teeth*	Teilkreis *pitch circle* ø	D	E	G	H	J	K	N	O	R von - bis	U	V	W	Gewicht *weight* in kg
Sp 92	06 B 2	0 - 300	50	15	45,8	58	78	6	M 10	100	30	35	10,5	39 - 50	23	82	M 10	0,8
Sp 122	08 B 2	0 - 300	50	15	61,1	58	78	6	M 10	100	30	35	10,5	41 - 48	23	82	M 10	0,95
Sp 152	10B 2	0 - 900	65	15	76,4	78	107	7	M12	130	50	49	15	50 - 71	27	115	M12	2,3
Sp 192	12 B-2	0 - 900	65	15	91,6	78	107	7	M12	130	50	49	15	51 - 70	27	115	M12	2,75
Sp 252	16 B-2	0 - 1400	87,5	13	106,1	95	140	10	M16	175	60	66	15	56 - 85	20	153	M20	5,65
Sp 312	20 B-2	0 - 2300	112,5	13	132,7	115	200	12	M20	225	70	80	18	108 - 140	70	210	M20	10

Kettenspanner für Dreifach-Rollenketten

Chain stretcher for Triplex roller chains

Bestell-Nr. *Ref. no.*	Ketten-Nr *chain no.*	F in N	S max.	Zähne-zahl *teeth*	Teilkreis *pitch circle* ø	D	E	G	H	J	K	N	O	R von - bis	U	V	W	Gewicht *weight* in kg
Sp 93	06 B-3	0 - 300	50	15	45,8	58	78	6	M 10	100	30	35	10,5	30 - 45	8	82	M 10	0,85
Sp 123	08 B-3	0 - 900	65	15	61,1	78	107	7	M12	130	50	49	15	56 - 66	27	115	M12	2,2
Sp 153	10 B-3	0 - 900	65	15	76,4	78	107	7	M12	130	50	49	15	57 - 64	27	115	M12	2,6
Sp 193	12 B-3	0 - 1400	87,5	15	91,6	95	140	10	M16	175	60	66	15	60 - 81	20	153	M20	5,1
Sp 253	16 B-3	0 - 2300	112,5	13	106,1	115	200	12	M20	225	70	80	18	92 - 126	40	210	M20	9,3
Sp 313	20 B-3	0 - 2300	112,5	13	132,7	115	200	12	M20	225	70	80	18	98 - 122	40	210	M20	11,6

Kettenspannräder für Rollenketten nach ANSI Norm (DIN 8188) auf Anfrage
Chain tensioning wheel for all roller chains acc. to ANSI Norm (DIN 8188) on request

Kettenspanner Größe 1

Chain stretcher size 1

Der Spanndruck des neu entwickelten ELITE Kettenspanners wird über eine rücklaufgedämpfte Gasdruckfeder über den Gleitschuh auf die Kette übertragen. Durch die Anwendung der bekannten Gasdruckfeder mit Rücklaufdämpfung wird ein gleichbleibender Spanndruck über den gesamten Spannweg erzielt. Dieser entscheidende Vorteil gegenüber den Kettenspannern bisheriger Bauart mit Spiralfedern (stark abfallende Federkennlinie), garantiert einen weitgehend vibrationsfreien Kettentrieb.

The tensioning pressure of the newly developed ELITE chain adjuster is transferred to the chain by means of a recoil-attenuated gas-filled spring device via the sliding pad.
By using the familiar gas-filled spring device with recoil attenuation a consistent tensioning pressure is attained over the entire tension path.
This key advantage compared with the previous design of chain adjusters with a flat spiral spring (sharply falling spring characteristic), guarantees a largely vibration-free chain drive.

Vorteile:

- gleichbleibender Spanndruck über den gesamten Spannweg
- schwingungs- und geräuschdämpfend
- niedriger Reibungskoeffizient
- verschleissfest
- selbstschmierend
- Einsatzmöglichkeit von -30 bis +80°C

Advantages:

- *Consistent tensioning pressure along the entire tensioning path*
- *Vibration and noise attenuating*
- *Low coefficient of friction*
- *Wear-resistant*
- *Self-lubricating*
- *Range of application from -30 to +80°C*

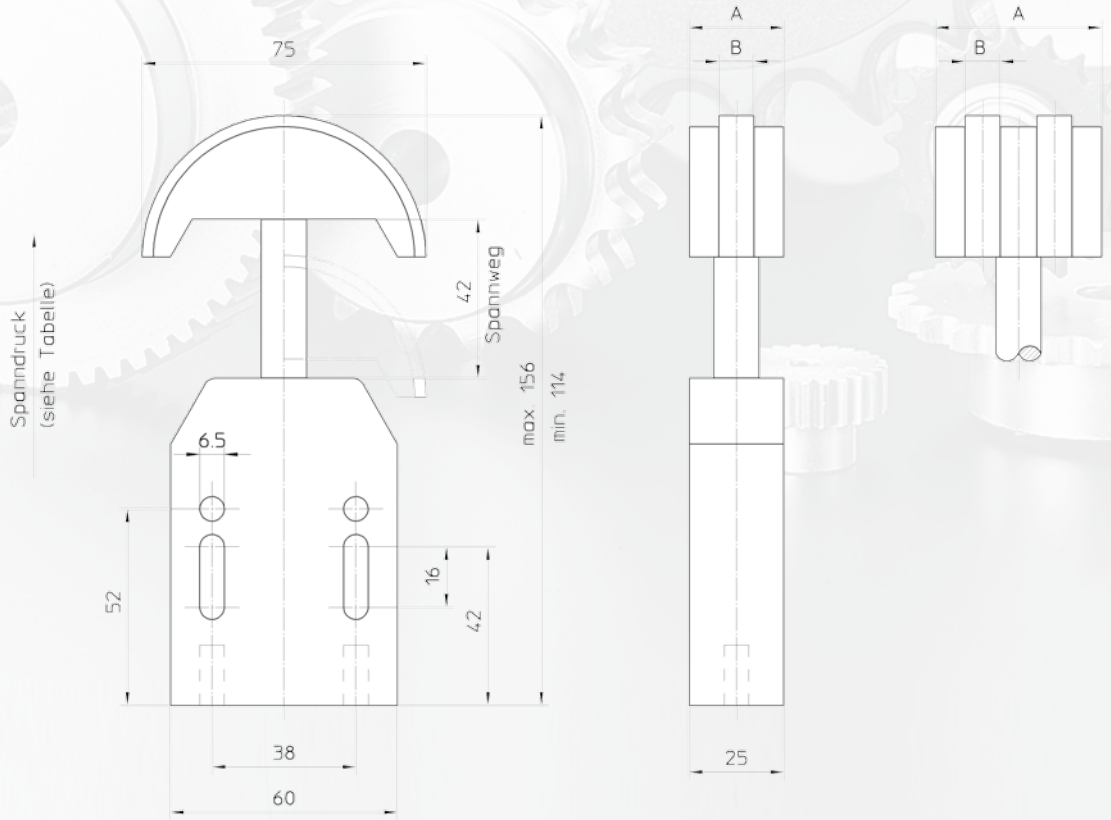

Kettenspanner Größe 1

Chain stretcher size 1

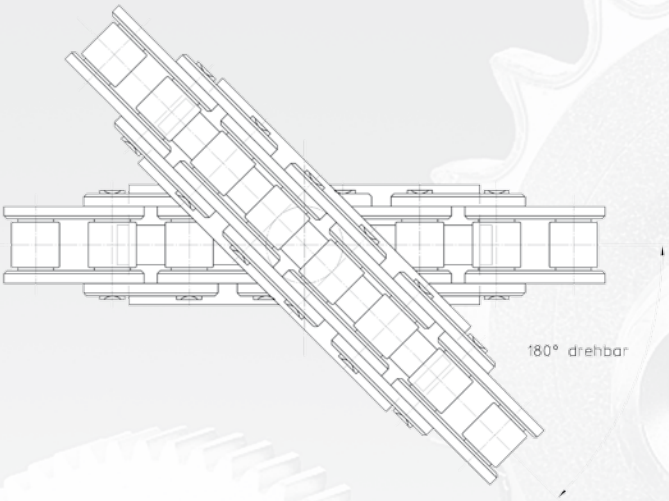

Die Gehäuse der ELITE Kettenspanner sind aus hochwertigem glasfaserverstärktem Polyamid hergestellt.
Die verschleissfesten und geräuschdämpfenden Gleitschuhe sind aus dem ultra-hochmolekularen Niederdruckpolyäthylen-Werkstoff FT 1000 hergestellt.

The housing of the ELITE chain adjuster is made from high-grade fibre-glass reinforced polyamide.
The wear-resistant and noise-damping slide pads are made from the ultra high molecular high-density polyethylene material FT 1000.

Rollenkette DIN 8187 und DIN 8188 *roller chain DIN 8187 and DIN 8188*		Einfach/*simplex* 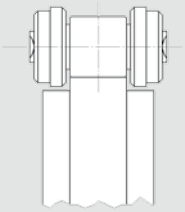				Zweifach/*duplex* 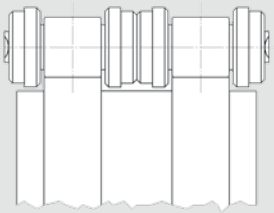			
		Spann-druck *clamping compression*	A	B	Gr.1	Spann-druck *clamping compression*	A	B	Gr.1
		N	mm	mm	Form	N	mm	mm	Form
05 B		60	25	2,8					
06 B	ANSI 35	60	25	4,5		60	25	4,5	
08 B	ANSI 40	60	25	7,5		120	25	7,4	
10 B	ANSI 50	60	25	9,3		120	25	8,1	
12 B	ANSI 60	120	25	11,5		200	25	7,8	

Rutschnabenprogramm Serie DA

Sliding hub range, series DA

- Rutschnaben für Drehmomentbereich bis 6800 Nm
- Standardausführung verzinkt und gelb chromatisiert
- Drehmomentänderung im eingebauten Zustand möglich
- Asbest- und rostfreie Beschläge
- Drehmomentbegrenzung schützt gegen hohe Stoßbelastung
- Rost- und säurebeständige Ausführung auf Anfrage
- Serienmäßige Messingbuchse und Reibbeläge für Dauerrutschen - erhöhte Lebensdauer
- Variabel einstellbares Rutschmoment

- *Sliding hubs for torque range of up to 6800 Nm*
- *Standard design galvanised and yellow-chromatised*
- *Torque change possible even when installed*
- *Asbestos-free and non-rusting friction linings*
- *Torque restrictor protects against high impact load*
- *Rust and acid-proof design available on request*
- *Standard-fitted brass bush and friction linings for permanent sliding – prolonged service life*
- *Adjustable sliding moment*

Typ *type*	max. Drehzahl *max. speed* (1-min.)	Drehmomente (Nm) *torque (Nm)* Tellerfederschichtung *disc spring lamination*			Abmessungen (mm) dimensions (mm)													
		einfach 1 *simplex*	zweifach 2 *duplex*	dreifach 2) 3 *triplex*	Bohrung *bore dia.* ø d Vorb.	Bohrung *bore dia.* ø d max.	D ø	DN ø	d1 1) ø	B	Antriebsteilbreite *width* b1 min.	Antriebsteilbreite *width* b1 max.	S1	L	g	m1	M	Z
DA 00	10000	0.5-2.5	1-5	-	4,8	10	30	30	21	8,5	2	6	2,5	31	3	M4	M4	3
DA 0	8500	2-10	4-20	-	5,7	20	45	45	35	8,5	2	6	2,5	33	3	M4	M4	6
DA 01	8600	6-30	12-60	-	10	22	58	40	40	16	3	8	3	45	4	M5	M4	6
DA 1	5800	14-70	28-130	130-200	10	25	68	45	44	17	3	10	3	52	6	M5	M5	6
DA 2	4300	26-130	52-250	250-400	14	35	88	58	58	19	4	12	3	57	6	M6	M6	6
DA 3	3300	50-250	100-550	550-800	18	45	115	75	72	21	5	16	4	58	6	M6	M8	6
DA 4	2700	110-550	220-1100	1100-1600	24	55	140	90	85	23	6	18	4	78	6	M8	M8	6
DA 5	2200	140-700	280-1400	1400-2100	28	65	170	102	98	29	8	20	5	92	8	M8	M8	6
DA 6	1900	240-1200	480-2400	-	38	80	200	120	116	31	8	23	5	102	8	M8	M20	8
DA 7	1600	400-2000	800-4000	-	45	100	240	150	144	33	8	25	5	113	8	M10	M20	12
DA 8	1300	680-3400	1360-6800	-	58	120	285	180	170	35	8	25	5	115	8	M10	M20	16

1) d_1 - Maße gefertigt für Bohrung H8 / d_1 - *dimensions made for bore H8*
2) Nur anzuwenden bei maßlich begrenzten Konstruktionen / *to use only for size limited constructions*

Rutschnabenprogramm Serie FT

Sliding hub range, series FT

- Einfacher Einbau
- Leichte Montage
- Großer Drehmomentbereich
- Minimale Wartung
- Korrosionsbeständige Oberfläche
- Hohe Wirtschaftlichkeit
- Kompakt
- Zuverlässigkeit
- Hohe Lebensdauer
- Stufenlose Drehmomenteinstellung
- Asbestfreie Reibscheiben

- *Simple installation*
- *Easy to assemble*
- *Large torque range*
- *Low maintenance*
- *Corrosion-resistant surface*
- *Highly cost-efficient*
- *Compact*
- *Reliable*
- *Long service life*
- *Infinitely adjustable torque setting*
- *Asbestos-free friction discs*

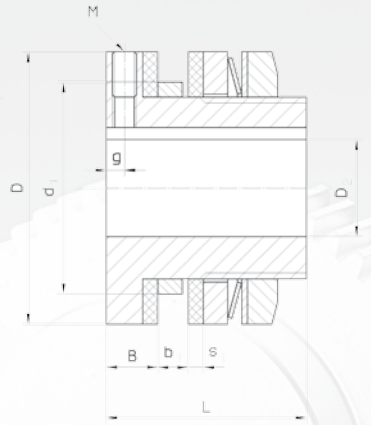

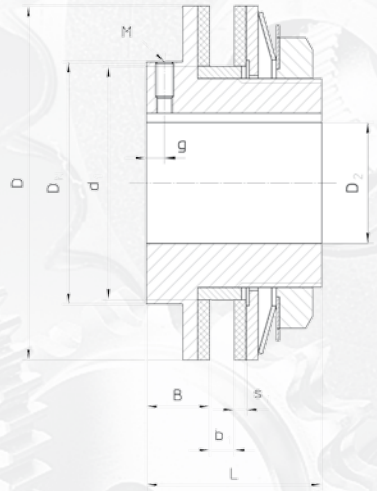

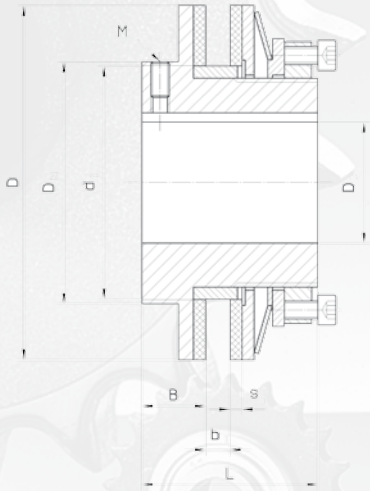

Typ *type*	Übertragbares Drehmoment *transmittable torque* Nm		Bohrung *bore* ø D2		D ø	DN ø	d1 ø	B	s	b1	L	M	Drehzahl *speed* n	Gewicht *weight*
	min.	max.	min.	max.						max.			max-1	kg
FT 120-1	0,5	5	3,7	10	30	-	21,05	8,5	2 5	6	31	4	1000	0,15
FT 120-2	1	10												
FT 180-1	2	10	5,7	20	45	-	34,05	8,5	2,5	7	33	4	8500	0,35
FT 180-2	4	20												
FT 250-1	7	34	9,5	22	64	45	41,33	16	4	9	48	5	3000	0,5
FT 250-2	14	68												
FT 350-1	20	90	17,5	25	90	59	49,28	19	4	16	62	6	2500	1,1
FT 350-2	40	180												
FT 500-1	50	300	19,5	40	127	75	73,10	22	5	16	76	8	1600	3
FT 500-2	100	600												
FT 700-1	115	690	24	60	178	120	104,88	24	5	29	98	10	1200	6,8
FT 700-2	230	1360												

Alle Teile können gesondert bestellt werden / *all parts can be ordered seperately*

Rutschnabenprogramm Serie DA und FT – Komponenten

Sliding hub range, series DA and FT - components

Serie DA
series DA

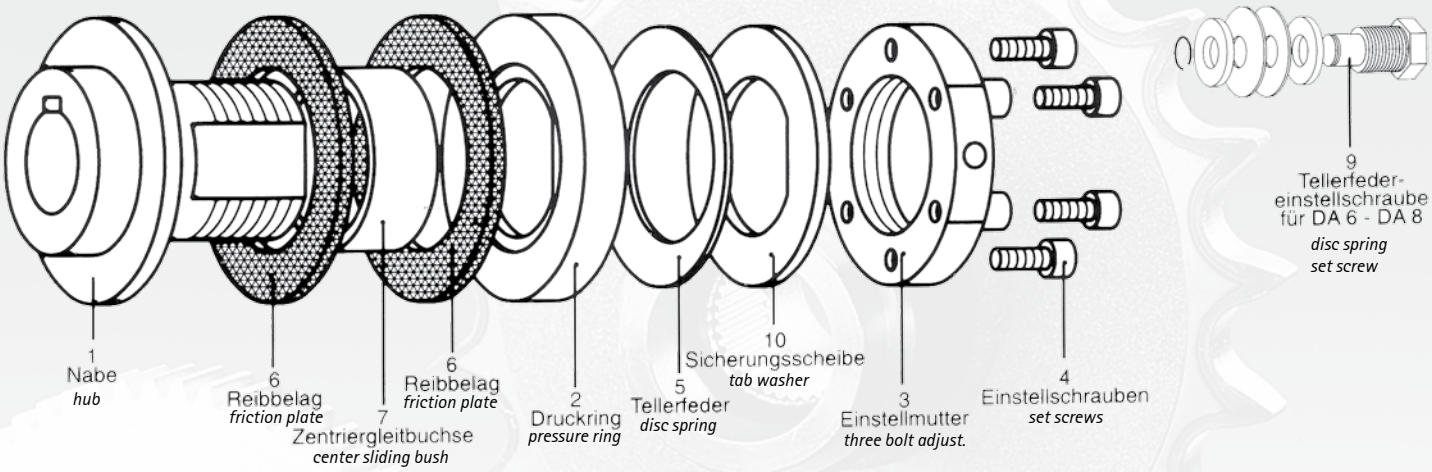

Serie FT
series FT

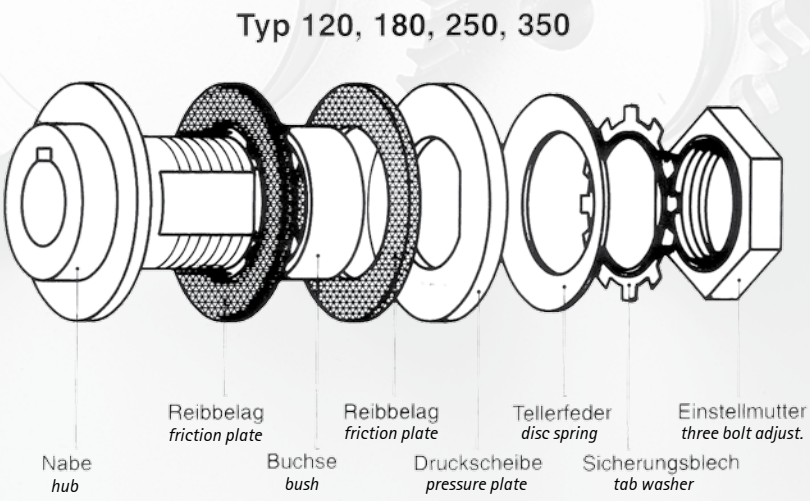

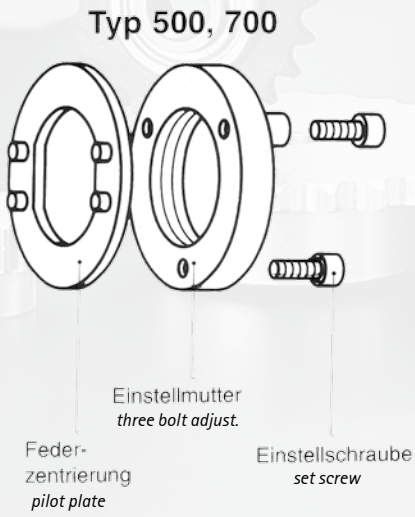

Kettenradscheiben

Sprocket wheels

Kettenradscheiben

Für jede Rutschnabe steht ein gängiges Sortiment einbaufertiger Scheibenräder für unterschiedliche Kettenteilungen zur Verfügung. Diese Räder sind präzise planparallel geschliffen.

Mit diesen Merkmalen garantieren die FLEXON-Scheibenräder ein äusserst gleichmässig bleibendes Drehmoment und eine optimale Wärmeverteilung bei häufigen Schlupfvorgängen. Um ein gleichbleibendes exaktes Ansprechen der Rutschnaben zu gewährleisten, sind die Reibscheiben absolut fettfrei zu halten und vor der endgültigen Inbetriebnahme einem kurzen Einlaufvorgang zu unterziehen, bei dem die letzten Unebenheiten aus der mechanischen Bearbeitung abgetragen werden. Zu diesem Zweck lässt man die Rutschnaben bei 70 bis 80 % ihres maximalen Momentes etwa 4 Minuten lang mit 60 min^{-1} schlupfen.

Für wirtschaftlichsten und technisch einwandfreien Einsatz in Kettentrieben sollten Rutschnaben stets mit einem der lagerhaltigen Scheibenräder aus nachfolgender Tabelle kombiniert werden. Räder mit anderen Zähnezahlen auf Anfrage.

Wenn die Kettenräder oder an ihrer Stelle andere Antriebselemente kundenseitig gefertigt werden, so sind sie entsprechend den Original FLEXON-Rädern zu bearbeiten.

Plate wheels

For every sliding hub, a standard range of installation-ready plate wheels are available for different chain pitches. These wheels are precision-ground with parallel faces.

Thanks to these features, the FLEXON plate wheels ensure an extremely constant torque and optimum heat dissipation for frequent slipping operations.

To ensure that the sliding hubs remain precisely synchronised, the friction discs must be kept entirely grease free and should be allowed to run in briefly prior to the final commissioning, during which any remaining unevenness is removed from the mechanical processing. To this end, the sliding hubs are allowed to slide at 70 to 80 % of their maximum torque for a duration of around 4 minutes at a speed of 60 rpm.

To permit their cost-efficient and technical flawless deployment in chain drives, sliding hubs should always be combined with highly durable plate wheels from the following table.
Wheels with different numbers of teeth are available upon request.

If the plate wheels or, instead of these, different drive elements are produced by the customer, these are processed in accordance with the original FLEXON wheels.

Rutschnaben Typ *sliding hub type*	Scheiben-Kettenrad Nr. *wheels sprocket*	Teilung *pitch*		Zähnezahl *teeth*	Kopfkreis *tip circle* ø	Länge der Lagerbuchse		Gewicht *weight*
		Zoll	mm		mm	Zoll	mm	kg
FT 120	120 G 061 A 13	3/8	9,52	13	43,0	0,197	5,0	0,04
FT 120	120 G 061 A 19	3/8	9,52	19	62,0	0,197	5,0	0,09
FT 180	180 G 061 A 18	3/8	9,52	18	58,0	0,197	5,0	0,08
FT 180	180 G 081 A 14	1/2	12,70	14	62,0	0,197	5,0	0,30
FT 180	180 G 081 A 19	1/2	12,70	19	83,0	0,197	5,0	0,44
FT 250	250 G 061 A 25	3/8	9,52	25	81,01	0,406	10,3	0,16
FT 250	250 G 061 A 38	3/8	9,52	38	119,38	0,406	10,3	0,39
FT 250	250 G 081 A 22	1/2	12,70	22	94,49	0,480	12,2	0,30
FT 250	250 G 081 A 23	1/2	12,70	23	98,55	0,480	12,2	0,33
FT 250	250 G 081 A 25	1/2	12,70	25	106,43	0,480	12,2	0,40
FT 250	250 G 081 A 38	1/2	12 70	38	159,00	0,480	12,2	0,94
FT 250	250 G 101 A 19	5/8	15,87	19	104,14	0,551	14,0	0,44
FT 350	350 G 061 A 38	3/8	9,52	38	119,4	0,406	10,3	0,39
FT 350	350 G 081 A 38	1/2	12,70	38	159,0	0,480	12,2	0,94
FT 350	350 G 101 A 24	5/8	15,87	24	129,3	0,551	14,0	0,73
FT 350	350 G 101 A 25	5/8	15 87	25	134,4	0,551	14,0	0,79
FT 350	350 G 121 A 19	3/4	19,05	19	125,2	0,655	16,6	0,78
FT 350	350 G 121 A 21	3/4	19,05	21	137,2	0,655	16,6	0,95
FT 350	350 G 121 A 25	3/4	19,05	25	161,3	0,655	16,6	1,37
FT 350	350 G 121 A 38	3/4	19,05	38	239,8	0,655	16,6	3,21
FT 500	500 G 081 A 38	1/2	12,70	38	159,0	0,480	12,2	0,94
FT 500	500 G 101 A 38	5/8	15,87	38	199,6	0,551	14,0	1,83
FT 500	500 G 121 A 25	3/4	19,05	25	161,3	0,655	16,6	1,37
FT 500	500 G 121 A 28	3/4	19,05	28	179,6	0,655	16,6	1,78
FT 500	500 G 121 A 38	3/4	19,05	38	239,8	0,655	16,6	3,21
FT 500	500 G 161 A 19	1	25,40	19	166,2	0,829	21,1	2,00
FT 500	500 G 161 A 21	1	25,40	21	184,9	0,829	21,1	2,50
FT 500	500 G 161 A 25	1	25,40	25	216,7	0,829	21,1	3,59
FT 700	700 G 121 A 38	3/4	19,05	38	239,8	0,669	17,0	2,72
FT 700	700 G 161 A 28	1	25,40	28	240,5	0,868	22,0	3,72
FT 700	700 G 161 A 38	1	25,40	38	320,6	0,868	22,0	8,30
FT 700	700 G 201 A 21	1 1/4	31,75	21	230,9	0,966	24,5	3,76
FT 1000	1000 G 161 A 44	1	25,40	44	366,0	0,870	22,1	11,35
FT 1000	1000 G 201 A 35	1 1/4	31,75	35	367,0	0,965	24,5	13,20
FT 1000	1000 G 241 A 32	1 1/2	38,10	32	404,0	1,220	31,0	20,30

Kettenradscheiben

Plate wheels

Bestimmung der kleinstmöglich verwendbaren Kettenradscheibe und der Buchsenlänge
Dimensioning of minimum plate wheel size and min. length of bush

Passend zur Rollenkette *compatible to roller chain*	DIN 8187 ANSI	06 B-1	Nr. 35	1/2 x 1/4 Nr. 41	08 B-1 Nr. 40	10 B-1 Nr. 50	12 B-1	Nr. 60	Nr. 80	16 B-1	Nr. 100	20 B-1	24 B-1	Nr. 120	Bohrung des Ketten-rades *bore of plate wheel*	Rutsch-naben-größe *sliding hub dimen-sion*
Kettenradbreite C *width*	mm	5,3	5,15												21,05	120
Kleinstmögl. Zähnezahl *min. teeth*		13	13												+ 0,05	
Buchsenlänge in *length of bush*	mm	4,2	4,2												- 0	
Kettenradbreite C *width*	mm	5,3	5,15	5,8	7 2										34,05	180
Kleinstmögl. Zähnezahl *min. teeth*		18	18	14	14										+ 0,05	
Buchsenlänge in *length of bush*	mm	4,2	4 2	4,2	4,2										- 0	
Kettenradbreite C *width*	mm	5,3	5,15	5,8	72	9,2									41,33	250
Kleinstmögl. Zähnezahl *min. teeth*		25	25	20	20	16									+ 0,05	
Buchsenlänge in *length of bush*	mm	10,3	10,3	12,2	12,2	14									- 0	
Kettenradbreite C *width*	mm	5,3	5,15	5,8	7,2	92	11,1	11,4	14,3	16,1					49,28	350
Kleinstmögl. Zähnezahl *min. teeth*		33	33	26	26	21	18	18	15	15					+0,05	
Buchsenlänge in *length of bush*	mm	10,3	0,3	122	12,2	14	16,6	166	196	21,1					- 0	
Kettenradbreite C *width*	mm			5,8	72	9,2	11,1	11,4	14,3	16,1					73,1	500
Kleinstmögl. Zähnezahl *min. teeth*				35	35	29	25	25	19	19					+ 0,05	
Buchsenlänge in *length of bush*	mm			12,2	122	140	16,6	16,6	19,6	21,1					- 0	
Kettenradbreite C *width*	mm			5,8	7,2	9,2	11,1	11 4	143	16,1	17,5	18,6	241	24,1	104,88	700
Kleinstmögl. Zähnezahl *min. teeth*				48	48	39	33	33	26	26	21	21	18	18	+ 0,05	
Buchsenlänge in *length of bush*	mm			13,2	13,2	14,7	17,0	17,6	206	220	23,5	24,5	30,1	30,1	- 0	

Rutschkupplungen Serie FT

Elite sliding clutches, series FT

Rutschkupplungen sind die ideale Überlastsicherung bei der Verbindung zweier Wellen. Die Einheiten bestehen aus einer normalen Rutschnabe mit einem Scheibenkettenrad als Mittelteil und einem weiteren Nabenkettenrad.

An- und Antriebsseite werden mit einer umgelegten 2fach Rollenketten nach DIN (BS) formschlüssig, jedoch gering elastisch verbunden. Ein Standard-Verschlussglied wird zu jeder Kupplung mitgeliefert.
FLEXON Rutschkupplungen garantieren gleichbleibendes Schlupfmoment, geringe Wartung, leichte Montage und einfaches Lösen der Wellenverbindung.
Sie werden als Überlastsicherung eingesetzt, wenn geringer Parallel- und Winkelversatz der beiden zu verbindenden Wellen nicht auszuschliessen ist.
Zulässige Fluchtungshelfer der einzelnen Grössen sind in der Tabelle angegeben.

Sliding clutches provide an ideal means of overload protection when two shafts are connected. The units consist of a normal sliding hub with a plate wheel as a centre and an additional sprocket.
The drive and output end are positive-locking with a double roller chain wrapped around as per DIN (BS), but have a low elastic connection. A standard connecting link is supplied with every clutch.
FLEXON sliding clutches ensure a consistent slip torque, low maintenance, easy installation and simple release of the shaft connection.
They are deployed as an overload protection device whenever minimal parallel or angular offsetting of the two connected shafts cannot be avoided. Reliable alignment aids for the individual sizes are specified in the table.

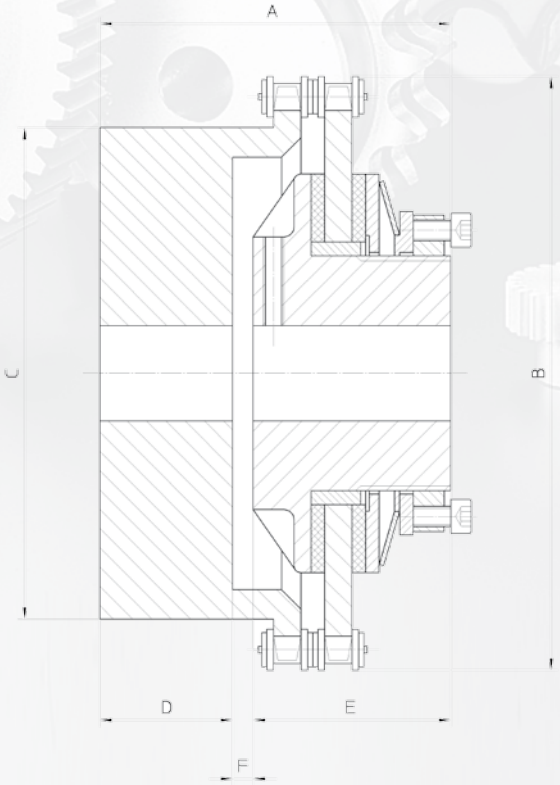

Rutschkupplungen Serie FT

Elite sliding clutches, series FT

Technische Daten der Rutschkupplungen
technical data of sliding clutches

Typ Nr. *type no.*	Zulässiger Fluchtungshelfer *max. error in alignment*		Drehmoment *torque* Nm		Max. Bohrung Nm *max. bore dia.*		Vorbohrung (lagerhaltig) *pilot bore* Rutschnabe und Kettenradnabe *sliding and sprocket hub*	Kettenrad-Größe *sprocket dimensions*	Abmessungen *dimensions* (mm)						Gewicht *weight* kg
	Max. Parallelversatz *max. scew*	Max. Winkelversatz *max. angular offset*	Min.	Max.	Rutschnabe *sliding hub*	Kettenradnabe *sprocket hub*			A	B	C	D	E	F	
FT 120-1C	0,15	0,5°	0,5	2,5	8	25	6	Z=19 t=3/8"	52,5	66,2	40,0	20,0	31,0	1 5	0,28
FT 120-2C	0,15	0,5°	1	5	8	25	6	Z=19 t=3/8'	52,5	66,2	40,0	20,0	31,0	1,5	0,28
FT 180-1C	0,20	0,5°	2	10	20	35	8	Z=22 t=3/8"	58,0	75,2	55,0	23,0	33,0	2,0	0,85
FT 180-2C	0,20	0,5°	4	20	20	35	8	Z=22 t=3/8"	58,0	75,2	55,0	23,0	33,0	2,0	0,85
FT 250-1C	0,30	0,75°	7	28	22	49	10	Z=22 t=1/2"	76,9	100,8	75,5	22,3	48,0	6,6	1,8
FT 250-2C	0,30	0,75°	14	56	22	49	10	Z=22 t=1/2"	76,9	100,8	75,5	22,3	48,0	6,6	1,8
FT 350-1C	0,35	0,75°	20	75	25	58	18	Z=24 t=5/8"	103,9	136,1	104,5	34,0	62,0	7,9	4,9
FT 350-2C	0,35	0,75°	40	150	25	58	18	Z=24 t=5/8"	103,9	136,1	104,5	34,0	62,0	7,9	4,9
FT 500-1C	0,40	0,75°	50	210	41	72	22	Z=28 t=3/4"	121,0	185,9	144,3	39,0	76,0	6,0	11,8
FT 500-2C	0,40	0,75°	100	420	41	72	22	Z=28 t=3/4"	121,0	185,9	144,3	39,0	76,0	6,0	11,8
FT 700-1C	0,50	0,75°	115	570	64	104	24	Z=28 t=1"	168,6	247,3	199,5	56,0	98,0	14,6	26,7
FT 700-2C	0,50	0,75°	230	1140	64	104	24	Z=28 t=1"	168,6	247,3	199,5	56,0	98,0	14,6	26,7

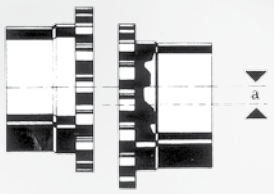

max. Wellenversatz a siehe Tabelle
max. shaft misalignment

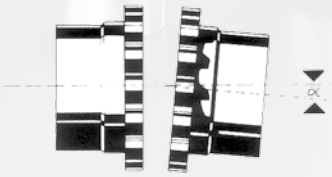

max. Winkelabweichung $\alpha \leq 1°$
max. angular offset

Wellen-Verbindung durch Ketten-Kupplung
mit O-Ringen abgedichtetes Kupplungsgehäuse aus Aluminium
Chain coupling for shaft joint O-ring sealed coupling housing from aluminium

Einbaumaße (mm) *installation dimensions (mm)*

Kupplungs-Typ *coupling type*	Bohrungs-Ø *bore ø* min.	max.	Kettenteilung *pitch* mm	E	L	D	DH	Gewicht *weight* kg	Gehause-Nr. *housing no.*	A	B	Gewicht *weight* kg
CR 4012	11	22	12,7	80	36	35	61	0,8	CR 4012	75	75	0,3
CR 4016	15	30	12,7	80	36	50	77	1,4	CR 4016	92	75	0,4
CR 5016	15	40	15,875	100	45	60	96	2,6	CR 5016	111	85	0,6
CR 5018	19	45	15,875	100	45	70	106	3,5	CR 5018	122	85	0,7
CR 6018	22	55	19,05	120	54	85	128	6,2	CR 6018	142	106	1,0
CR 6022	25	75	19,05	120	54	110	152	9,8	CR 6022	167	106	1,2
CR 8018	30	78	25,4	150	67	115	170	13,9	CR 8018	186	130	2,3
CR 8022	35	95	25,4	150	67	140	202	20,2	CR 8022	220	130	2,4
CR 10020	35	110	31,75	201	91	160	228	34	CR 10020	248	152	3,2
CR 12018	48	120	38,1	261	119	170	252	51	CR 12018	305	180	5,6
CR 12022	58	150	38,1	261	119	210	300	66	CR 12022	355	180	7,1

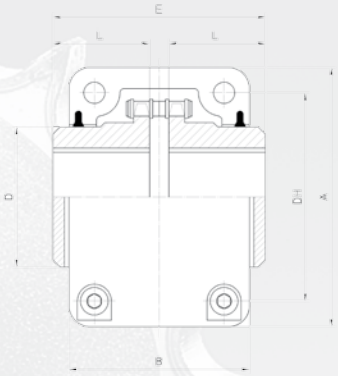

Übertragbare Leistung (kW) *transmittable power (kW)*

Kupplung: Typ *coupling type*	Bohrungs-*bore* ø max. mm	Übertragbare Leistung in kW bei Antriebs-Drehzahl (min t) *transmittable power (kW) at drive torque (min t)* 1	5	10	25	50	100	200	300	400	500	600	800	1000	1200	1500	1800	2000	2500	3000	3600	4000	4800	5200	6000
CR 4012	22	0,02	0,11	0,22	0,58	1,15	1,73	2,63	3,46	4,15	4,96	5,67	7,01	8,59	9,68	11,4	13,7	14,8	17,9	20,7	24,1	28,3	30,8	14,8	18,7
CR 4016	30	0,04	0,21	0,41	1,03	2,08	3,09	4,69	8,17	7,41	8,85	10,1	12,5	15,3	17,30	21,0	24,4	26,3	31,9	37,0	43,0	46,9	54,9		
CH 5016	38	0,08	0,39	0,78	1,95	3,91	5,86	8,92	11,2	14,1	16,0	19,2	23,8	28,9	32,9	39,9	48,4	50,0	60,8	70,4	81,6				
CR 50 8	45	0,10	0,50	0,99	2,48	4,95	7,43	11,3	14,9	17,8	21,3	24,4	30,1	36,8	41,6	50,5	58,8	63,4	76,9	89,2					
CH 6018	55	0,18	0,93	1,87	4,67	9,33	14,0	21,3	28,0	33,6	40,1	45,9	56,8	69,1	78,4	95,2	111	120	145						
CR 6022	75	0,25	1,25	2,51	6,31	12,5	18,8	28,6	37,7	45,3	54,1	61,9	76,5	93,1	105	128	149	161	195						
CR 8018	78	0,41	2,07	4,14	10,9	20,7	31,0	47,2	62,1	74,5	89,0	101	126	153	174	211	246	265							
CR 8022	95	0,59	2,96	5,93	14,8	29,6	44,5	67,2	89,0	108	127	146	180	219	249	307	352	379							
CR 10020	110	0,93	4,00	9,33	23,3	46,6	70,0	106	140	168	200	229	283	345	392	476	554								
CH 12018	120	1,40	7,02	14,0	35,1	70,2	105	160	210	252	307	345	426	519	590	716									
CH 12022	150	1,81	9,02	18,1	45,3	90,7	136	206	272	326	390	446	551	671	762										

Reduzierung der übertragbaren Leistung durch verschiedene Betriebs-Faktoren: (Reduzierungsfaktoren)
reduction of transmittable power by different operating factors: (reduction factors)

	Antriebs-Charakteristik bei 8 h/Tag *drive characteristics at 8h/day*	E-Motor *electric motor*	Dampf-/Benzinmotor ab 4 Zyl. *steam-/ gasoline motor*	Gas- od. Diesel-Motor *gas or diesel motor*
A	Gleichbleibende Belastung - keine Drehrichtungswechsel - niedriges Anfahr-Drehmoment *constant load, one sense of rotation, low starting torque*	1,0	1,5	2,0
B	Wechselnde Belastung - keine Drehrichtungswechsel - niedriges Anfahr-Drehmoment *alternating load, one sense of rotation, low starting torque*	1,5	2,0	2,5
C	Schwere Stoßbelastung - Drehrichtungswechsel und Anfahren unter Last *high impact load, shift in direction and start up under load*	2,0	2,5	3,0

Kettenführungen aus Kunststoff

Chain guides made of plastic

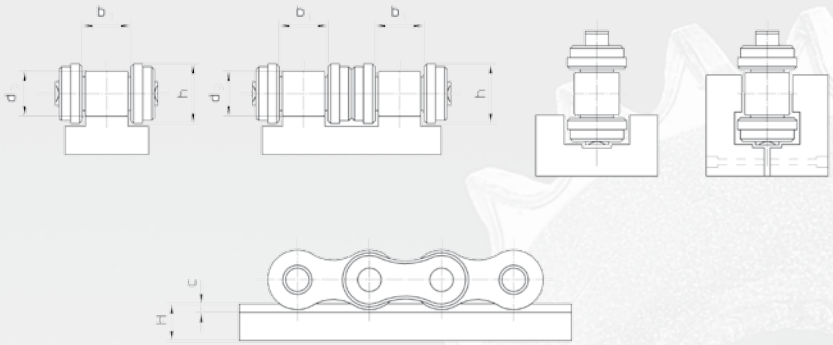

Gleitleisten aus ultrahochmolekularem Niederdruck-Polyethylen (PE-UHMW) 1000 mit Regeneratanteil.
Diese bewährte Qualität zeichnet sich durch hervorragende Gleiteigenschaft, Abriebfestigkeit und mech. Werte aus.

Slide rails from ultra high molecular high density polyethylene (PE-UHMW) 1000 with a regenerative component.
This proven quality is characterised by its outstanding sliding properties, abrasion resistance and mechanical values.

GL 1a

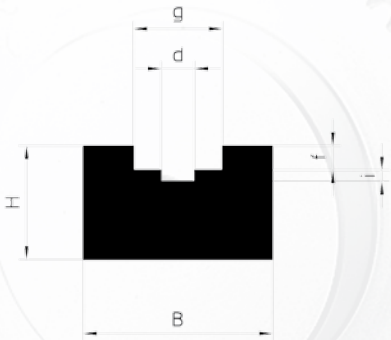

Flexon ISO Ref.	p x b1	d2	g	B	i	f	H
06 B-1	3/8 x 7/32"	3,7	9,2	20	1,4	2,8	15 L
083-1	1/2 x 3/16"	4,0	10,7	20	1,1	2,3	15
084-1	1/2 x 1/4"	4,4	11,7	20	1,5	3,2	15 L
085-1	1/2 x 1/4"	4,9	12,7	25	1,3	3,5	15
08 B-1	1/2 x 5/16"	4,9	12,7	25	1,3	3,5	15 L
086-1	5/8 x 1/4"	5,5	15,2	25	1,6	3,6	15
10 B-1	5/8 x 3/8"	5,5	15,2	25	1,5	3,6	15 L
12 B-1	3/4 x 7/16"	6,2	16,7	25	1,8	3,9	20 L
16 B-1	1" x 17 mm	8,9	24,4	35	1,5	8,4	25 L

GL 1b
zweiteilig
2-parts

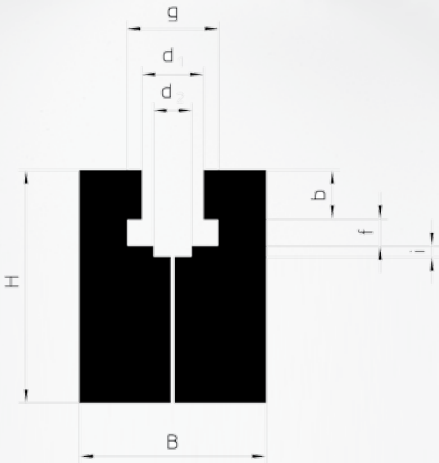

Flexon ISO Ref.	p x b1	d2	d1	g	B	i	f	b	H
06 B-1	3/8 x 7/32"	4,0	6,6	9,3	20	1,2	3,1	5,6	25 L
083-1	1/2 x 3/16"	4,0	8,0	10,8	20	0,9	2,7	4,7	25 L
084-1	1/2 x 1/4"	5,0	8,0	11,8	24	1,4	3,5	6,3	30
085-1	1/2 x 1/4"	5,0	8,7	12,8	24	1,1	3,9	6,3	30
08 B-1	1/2 x 5/16"	5,0	8,7	12,8	24	1,2	3,9	7,6	30 L
086-1	5/8 x 1/4"	6,0	10,4	15,4	30	1,4	4,0	6,3	30
10 B-1	5/8 x 3/8"	6,0	10,4	15,4	30	1,3	4,0	9,5	35 L
12 B-1	3/4 x 7/16"	7,0	12,3	16,9	40	1,6	4,4	11,5	35 L
16 B-1	1" x 17 mm	9,0	16,1	24,4	40	1,1	8,8	16,9	45 L
20 B-1	1 1/4 x 3/4"	11,0	19,3	27,5	50	1,9	9,9	19,4	50 L
24 B-1	1 1/2 x 1"	16,0	25,7	36,5	60	1,9	13,0	25,2	60 L
28 B-1	1 3/4x 31 mm	17,0	28,3	41,5	60	2,0	16,1	30,8	70
32 B-1	2" x 31 mm	19,0	29,6	44,5	70	5,7	16,5	30,8	75

Telefon/Phone: +49-2739 86-0

Kettenführungen aus Kunststoff

Chain guides made of plastic

GR 1

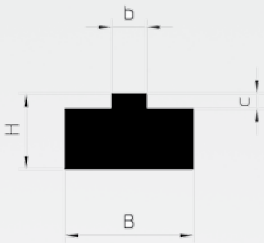

Flexon ISO Ref.	p x b1	b	B	c	H
04-1	6,0 x 2,8 mm	2,6	10	1,0	10 L
05 B-1	8,0 x 3,0 mm	2,8	10	1,5	10 L
06 B-1	3/8 x 7/32"	5,5	15	1,5	10 L
081-1	1/2 x 3,3 mm	3,0	12	1,5	10
084-1	1/2 x 4,9 mm	4,6	17	2,0	10
083-1	1/2 x 3/16"	4,7	15	1,6	10 L
085-1	1/2 x 1/4"	6,2	20	2,1	10 L
08 B-1	1/2 x 5/16"	7,5	20	2,2	10 L
086-1	5/8 x 1/4"	6,3	20	2,6	10 L
10 B-1	5/8 x 3/8"	9,3	20	2,6	15 L
12 B-1	3/4 x 7/16"	11,3	25	2,4	15 L
16 B-1	1" x 17 mm	16,5	40	4,3	15 L
20 B-1	1 1/4 x 3/4"	19,0	45	4,2	15 L
24 B-1	1 1/2 x 1"	24,7	60	5,5	15 L
28 B-1	1 1/4 x 31 mm	30,1	75	6,8	20 L
32 B-1	2" x 31 mm	30,1	80	7,7	20 L

GR 2

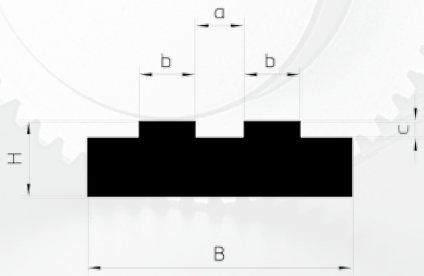

Flexon ISO Ref.	p x b1	a	b	B	c	H
05 B-2	8,0 x 3,0 mm	2,6	2,8	16	1,5	10
06 B-2	3/8 x 7/32"	4,7	5,5	25	1,5	10 L
08 B-2	1/2 x 5/16"	6,4	7,5	35	2,2	10 L
10 B-2	5/8 x 3/8"	7,1	9,3	40	2,6	10 L
12 B-2	3/4 x 7/16"	8,3	11,3	45	2,4	10 L
16 B-2	1" x 17 mm	15,0	16,5	48	4,3	15 L
20 B-2	1 1/4 x 3/4"	17,0	19,0	55	4,2	15 L
24 B-2	1 1/2x 1"	22,6	24,7	72	5,5	20 L
28 B-2	1 3/4 x 31 mm	28,8	30,1	89	6,8	25
32 B-2	2" x 31 mm	27,8	30,1	88	7,7	30

GR 3

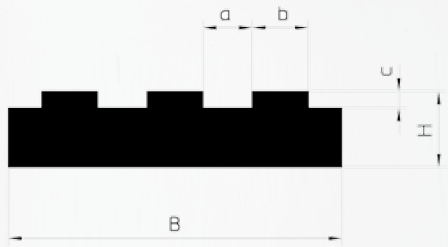

Flexon ISO Ref.	p x b1	a	b	B	c	H
06 B-3	3/8 x 7/32"	4,7	5,5	35	1,5	10 L
08 B-3	1/2 x 5/16"	6,5	7,4	44	2,2	10 L
10 B-3	5/8 x 3/8"	7,4	9,2	53	2,6	10 L
12 B-3	3/4 x 7/16"	8,3	11,3	62	3,0	10 L
16 B-3	1" x 17 mm	15,4	16,5	104	3,5	15 L

Kettenführungen aus Kunststoff mit Stahl-C-Profil

Chain guides made of plastic with steel C-profile

GL 1a – c

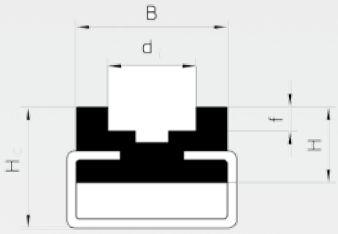

Flexon ISO Ref.	p x b1	d1	B	f	H	Hc	C Profil
06 B-1	3/8 x 7/32	9,2	20	2,8	10	16	C 2010 L
08 3-1	1/2 x 3/16"	10,7	20	2,3	10	16	C 2010 L
08 4-1	1 /2 x 1/4"	11,7	20	3,2	10	16	C 2010
08 5-1	1/2 x 1/4"	12,7	20	3,5	10	16	C 2010
08 B-1	1/2 x 5/16"	12,7	24	3,5	12	18	C 2010 L
086-1	5/8 x 1/4"	15,2	24	3,6	12	18	C 2010
10 B-1	5/8 x 3/8"	15,2	24	3,6	12	18	C 2812 L
12 B-1	3/4 x 7/16"	16,7	24	3,9	12	18	C 2812 L
16 B-1	1"x 17 mm	24,4	33	8,4	20	30	C 2812 L

GL 1b – c
zweiteilig
2-parts

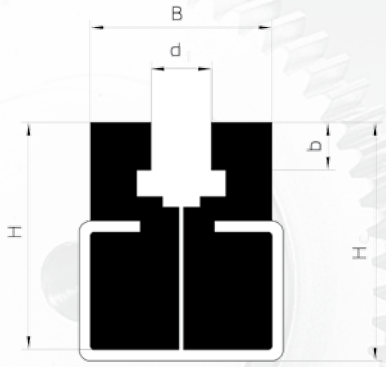

Flexon ISO Ref.	p x b1	d1	B	b	H	Hc	C Profil
06 B-1	3/8 x 7/32	6,6	20	5,6	18	21	C 2010 L
083-1	1/2 x 3/16"	8,0	20	4,7	18	21	C 2010
084-1	1/2 x 1/4"	8,0	24	6,3	28	32	C 2816
085-1	1/2 x 1/4"	8,7	24	6,3	28	32	C 2816
08 B-1	1/2 x 5/16"	8,7	24	7,6	28	32	C 2816 L
086-1	5/8 x 1/4"	10,4	24	6,3	28	32	C 2816
10 B-1	5/8 x 3/8"	10,4	24	9,5	28	32	C 2816 L
12 B-1	3/4 x 7/16"	12,3	32	11,5	39	43	C 3818 L
16 B-1	1"x 17 mm	16,1	40	16,9	46	50	C 3818 L
20 B-1	11/4 x 3/4"	19,3	60	19,0	52,5	55	C 6020
24 B-1	11/2 x 1"	25,7	60	24,8	62,5	65	C 6020
28 B-1	13/4" x 31 mm	28,3	70	30,2	77,5	80	C 6020
32 B-1	2" x 31 mm	29,6	70	30,2	77,5	80	C 6020

GL 1b – c
ummantelt
covered

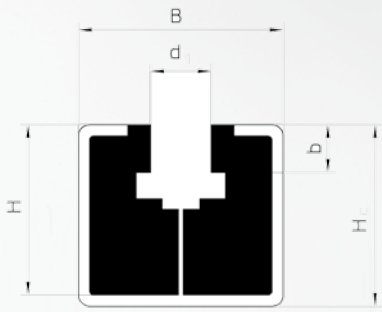

Flexon ISO Ref.	p x b1	d1	B	b	H	Hc	C Profil
06 B-1	3/8 x 7/32	6,6	30	5,6	22,5	24	C 3024 L
08 3-1	1/2 x 3/16"	8,0	30	4,7	22,5	24	C 3024 L
08 4-1	1/2 x 1/4"	8,0	30	6,3	22,5	24	C 3024
08 5-1	1/2 x 1/4"	8,7	30	6,3	22,5	24	C 3024
08 B-1	1/2 x 5/16"	8,7	30	7,6	22,5	24	C 3024 L
086-1	5/8 x 1/4"	10,4	30	6,3	22,5	24	C 3024
10 B-1	5/8 x 3/8"	10,4	30	9,5	22,5	24	C 3024 L
12 B-1	3/4 x 7/16"	12,3	30	11,5	22,5	24	C 3024 L
16 B-1	1"x 17 mm	16,1	45	15,5	38,0	40	C 4540 L
20 B-1	11/4 x 3/4"	19,3	45	17,5	38,0	40	C 4540 L
24 B-1	11/2 x 1"	25,7	65	23,0	52,0	0	C 6555 L
28 B-1	13/4" x 31 mm	28,3	65	29,0	52,0	0	C 6555
32 B-1	2" x 31 mm	29,6	65	29,0	52,0	0	C 6555

Telefon/Phone: +49-2739 86-0

Kettenführungen aus Kunststoff mit Stahl-C-Profil

Chain guides made of plastic with steel C-profile

GR 1-c

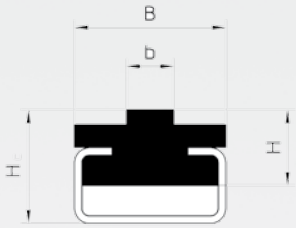

Flexon ISO Ref.	p x b1	B	b	H	Hc	C Profil
083-1	1/2 x 3/16"	20	4,7	10	11	C 2452
084-1	1 /2 x 1/4"	20	6,2	10	15	C 2010
08 B-1	1/2 x 5/16"	20	7,5	10	15	C 2010 L
083-1	1/2 x 3/16"	17	4,7	15	17	C 2010 L
085-1	1 /2 x 1/4"	17	6,2	15	17	C 2010
08 B-1	1/2 x 5/16"	17	7,5	15	17	C 2010 L
086-1	5/8 x 1/4"	17	6,3	15	17	C 2010
10 B-1	5/8" x 3/8"	17	9,3	15	17	C 2010 L
12 B-1	3/4 x 7/16"	20	11,3	15	17	C 2010 L
12 B-1	3/4 x 7/16"	24	11,3	15	18	C 2812 L
16 B-1	1" x 17 mm	24	16,5	15	18	C 2812 L
20 B-1	1 1/4 x 3/4"	28	19,0	15	18	C 2812 L
24 B-1	1 1/2 x 1"	33	24,7	25	30	C 3818 L
28 B-1	1 3/4" x 31 mm	38	30,1	25	30	C 3818 L
32 B-1	2" x 31 mm	38	30,1	25	30	C 3818 L

GR 2-c

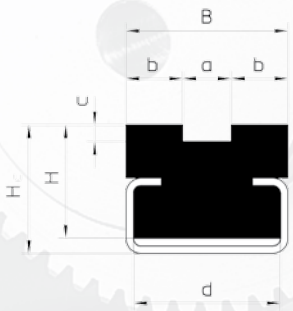

Flexon ISO Ref.	Teilung/*pitch*	H	B	Hc	a	b	d	c	C Profil
06 B-2	3/8" x 7/32"	15,0	15,6	17,0	4,6	5,5	17,0	1,5	C-2010
08 B-2	1/2" x 5/16"	15,0	21,4	17,0	6,4	7,5	17,0	2,2	C-2010 L
10 B-2	5/8" x 3/8"	15,0	25,9	17,0	7,3	9,3	17,0	2,6	C-2010 L
12 B-2	3/4" x 7/16"	15,0	30,7	20,0	8,1	11,3	24,0	2,4	C-2812 L
16 B-2	1" x 17 mm	20,0	48,3	27,0	15,3	16,5	33,0	3,5	C-3818 L
20 B-2	1 1/4 x 3/4"	25,0	55,3	30,0	17,3	19,0	55,0	4,3	C-6020 L
24 B-2	1 1/2" x 1"	30,0	73,0	35,0	23,6	24,7	55,0	5,5	C-6020

Kettenführungen aus Kunststoff mit Stahl-C-Profil

Chain guides made of plastic with steel C-profile

CF Flachprofil

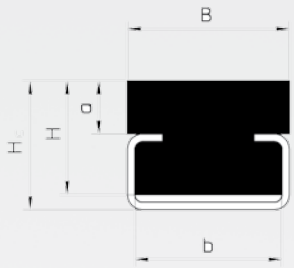

Flexon ISO Ref.	B	H	Hc	a	b	C Profil
CF 1 H 05	20,0	5,0	6,0	0,8	22,0	C-2452
CF 1 H 10	20,0	10,0	11,0	5,8	22,0	C-2452 L
CF 3 H 10	20,0	10,0	14,0	4,0	17,0	C-2010 L
CF 3 H 15	20,0	15,0	17,0	7,0	17,0	C-2010 L
CF 3 H 18	20,0	18,0	20,0	10,0	17,0	C-2010 L
CF 5 H 10	28,0	10,0	15,0	3,0	24,0	C-2812 L
CF 5 H 15	28,0	15,0	18,0	6,0	24,0	C-2812 L
CF 9 H 12	38,0	12,0	22,0	4,0	33,0	C-3818 L
CF 9 H 20	38,0	20,0	25,0	7,0	33,0	C-3818 L
CF 12 H 20	60,0	20,0	30,0	10,0	55,0	C-6020 L

ETA

Flexon ISO Ref.	Teilung/*pitch*	B	H	a	d1	g	b	C Profil
06 B-1	3/8" x 7/32"	20,0	26,9	1,4	6,6	9,3	5,6	C-2010 L
08 B-1	1/2" x 5/16"	20,0	29,4	2,0	9,2	12,5	7,0	C-2010 L
10-B-1	5/8" x 3/8"	20,0	36,3	2,5	10,8	15,5	9,5	C-2010 L
12 B-1	3/4" x 7/16"	28,0	40,4	2,5	12,5	16,9	11,4	C-2812 L
16 B-1	1" x 17 mm	38,0	54,0	3,0	16,1	24,4	16,0	C-3818 L

Telefon/Phone: +49-2739 86-0

Werkstoffe

materials

Kettenradscheiben
Plate wheels

Flexon	Simplex		Duplex		Triplex	
ISO *Ref.*	C 45	C 20	C 45	C 20	C 45	C 20
04 B	Z= 8 bis 40	ab Z = 41				
05 B	Z= 8 bis 40	ab Z = 41	Z= 8 bis 40	ab Z = 41		
06 B	Z= 8 bis 40	ab Z = 41	Z= 8 bis 40	ab Z = 41	Z= 8 bis 40	ab Z = 41
08 B	Z= 8 bis 40	ab Z = 41	Z= 8 bis 40	ab Z = 41	Z= 8 bis 40	ab Z = 41
10 B	Z= 8 bis 35	ab Z = 36	Z= 8 bis 35	ab Z = 36	Z= 8 bis 35	ab Z = 36
12 B	Z= 8 bis 30	ab Z = 31	Z= 8 bis 30	ab Z = 31	Z= 8 bis 30	ab Z = 31
16 B	Z= 8 bis 21	ab Z = 22	Z= 8 bis 21	ab Z = 22	Z= 8 bis 21	ab Z = 22
20 B	Z= 8 bis 21	ab Z = 22	Z= 8 bis 21	ab Z = 22	Z= 8 bis 21	ab Z = 22
24 B	Z= 8 bis 21	ab Z = 22	Z= 8 bis 21	ab Z = 22	Z= 8 bis 21	ab Z = 22
28 B	Z= 8 bis 21	ab Z = 22	Z= 8 bis 21	ab Z = 22	Z= 8 bis 21	ab Z = 22
32 B	Z= 8 bis 21	ab Z = 22	Z= 8 bis 21	ab Z = 22	Z= 8 bis 21	ab Z = 22

Kettenräder mit einseitiger Nabe
Sprockets with hub on one side

Flexon	Simplex		Duplex		Triplex	
ISO *Ref.*	C 45	C 20	C 45	C 20	C 45	C 20
04 B	Z= 8 bis 40	ab Z = 41				
05 B	Z= 8 bis 40	ab Z = 41	Z= 8 bis 40	ab Z = 41		
06 B	Z= 8 bis 40	ab Z = 41	Z= 8 bis 40	ab Z = 41	Z= 8 bis 40	ab Z = 41
08 B	Z= 8 bis 40	ab Z = 41	Z= 8 bis 40	ab Z = 41	Z= 8 bis 40	ab Z = 41
10 B	Z= 8 bis 40	ab Z = 41	Z= 8 bis 40	ab Z = 41	Z= 8 bis 40	ab Z = 41
12 B	Z= 8 bis 40	ab Z = 41	Z= 8 bis 40	ab Z = 41	Z= 8 bis 40	ab Z = 41
16 B	Z= 8 bis 30	ab Z = 31	Z= 8 bis 20	ab Z = 21	Z= 8 bis 20	ab Z = 21
20 B	Z= 8 bis 25	ab Z = 26	Z= 8 bis 17	ab Z = 18	Z= 8 bis 17	ab Z = 18
24 B	Z= 8 bis 15	ab Z = 16	Z= 8 bis 15	ab Z = 16	Z= 8 bis 15	ab Z = 16
28 B	Z= 8 bis 12	ab Z = 13	Z= 8 bis 12	ab Z = 13	Z= 8 bis 12	ab Z = 13
32 B	Z= 8 bis 11	ab Z = 12	Z= 8 bis 11	ab Z = 12	Z= 8 bis 11	ab Z = 12

Notizen

notes

Flexon Technisches Handbuch

Flexon Engineering Manual

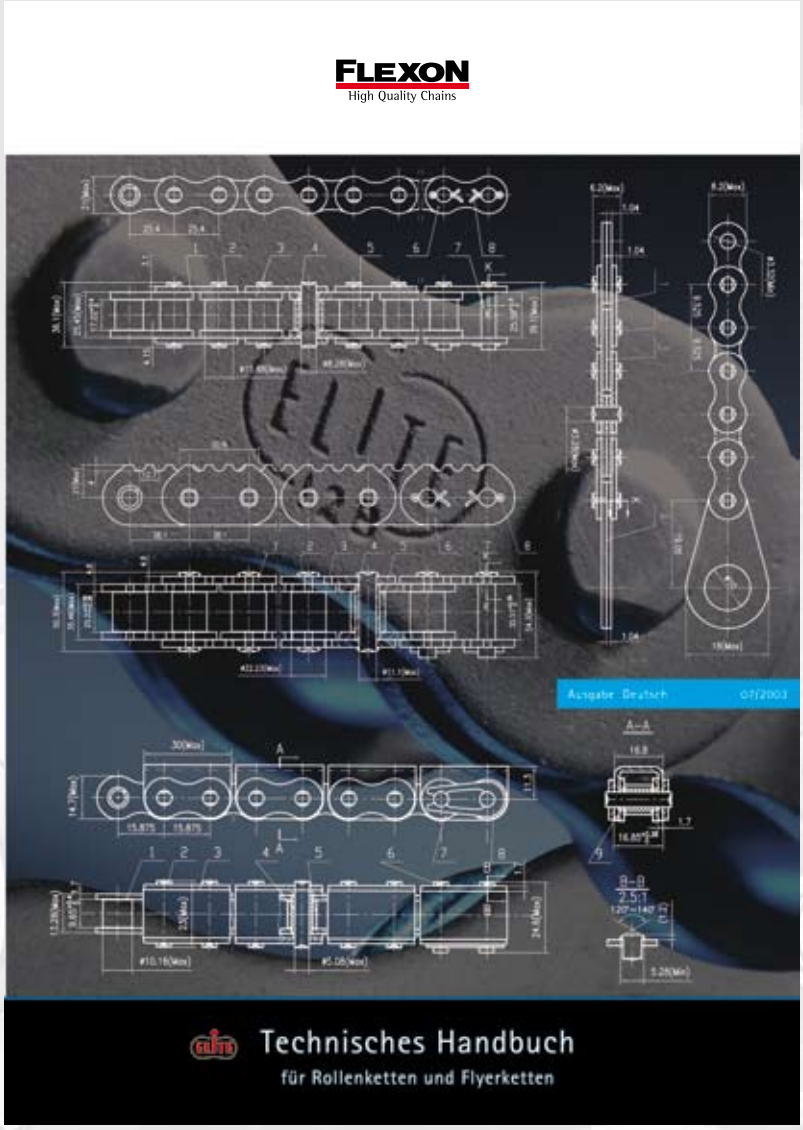

Unser technischer Beratungsservice steht Ihnen bei der Auswahl der FLEXON-Produkte für Ihren spezifischen Anwendungsfall zur Verfügung.
Bitte fordern Sie unser umfangreiches technisches Handbuch an oder kontaktieren Sie unseren technischen Kundendienst.

Our customer service and technical staff are ready to answer any questions you may have regarding your chain application. Please feel free to contact us with your technical questions.

Auszüge aus dem aktuellen Gesamtkatalog, die als PDF-Dokument zum Download bereit stehen.
The following sections from our current catalogue can be downloaded in pdf-format:

Hochleistungsrollenketten
High precision roller chains
Stauförderketten
Accumulation Chains

Antriebsrollenketten
Transmission roller chains

Rollenketten für Förderaufgaben
Roller chains for conveying purposes
mit Teile- und Fingerschutz
with parts and finger protection

Flyerketten für Hubgeräte
Leaf Chains for Forklift-Trucks

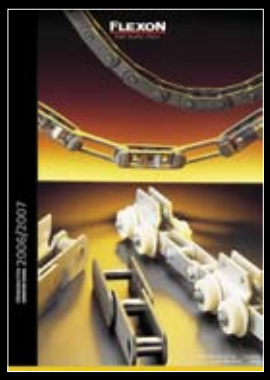

Förderketten
Conveyor chains
Förderketten für Spezialanwendungen
Conveyor chains for special applications

Kurvengängige Platten-Förderketten
Sideflexing Plate Top Chains

Landmaschinenketten
Agricultural chains

Kettenräder
Sprockets

www.flexon.de

FLEXON GmbH
Essener Straße 23
D-57234 Wilnsdorf
Tel.: +49 (0) 27 39-86 0
Fax: +49 (0) 27 39-86 22

www.flexon.de | info@flexon.de

FLEXON GmbH, Sontra
Landmaschinenketten
Service-Center
Schützenweg 5
D-36205 Sontra
Tel.: +49 (0) 56 53-97 78-0
Fax: +49 (0) 56 53-97 78-26

FLEXON International
The Netherlands
Slotlaan 5
NL-1871 BC Schoorl
Tel.: +31 (0) 72-50 94 9-81
Fax: +31 (0) 72-50 94 9-97

FLEXON France I
France
741, ZAC des Longues Rayes
60610 Lacroix Saint Ouen
Tel.: +33 (0) 3- 44 91 23-19
Fax: +33 (0) 3- 44 91 23-22

FLEXON France II
France
10 rue du Luxembourg
69330 Meyzieu
Tel.: +33 (0) 4-37 45 15-70
Fax: +33 (0) 4-37 45 15-71

FLEXON Ltd., UK
United Kingdom
Unit 8C Bloomfield Park
Bloomfield Road, Tipton
West Midlands DY4 9AP U.K
Tel.: +44 (0) 12-15 20 08 22
Fax: +44 (0) 12-15 21 36 00

FLEXON USA LCC.
Indianapolis
3902 Hanna Circle, Suite F
Indianapolis, IN 46241
Tel.: +1 (0) 317 82 1-35 39
Fax: +1 (0) 317 82 1-35 69

Ein Unternehmen der iwis Gruppe
A member of the iwis Group